PROJEKTANT/DESIGNER:

J-KOPA

EXPRO s.r.o.

Expro spol, s.r.o.

P.O.BOX 12,92703 Šaľa

Seznam listů

EFA/RM15-5-1/1	**1-POL. SCHÉMY ZAPOJENIA** ÚVODNÝ LIST	05.10.2011 / Ing.Jozef Guizon
EFA/RM15-5-1/2	**1-POL. SCHÉMY ZAPOJENIA** +RM15.5/P1 HL.PRÍVODY	05.10.2011 / Ing.Jozef Guizon
EFA/RM15-5-1/3	**1-POL. SCHÉMY ZAPOJENIA** +RM15.5/P1 HL.PRÍVODY	05.10.2011 / Ing.Jozef Guizon
EFA/RM15-5-2/1	**1-POL. SCHÉMY ZAPOJENIA** ÚVODNÝ LIST	05.10.2011 / Ing.Jozef Guizon
EFA/RM15-5-2/3	**1-POL. SCHÉMY ZAPOJENIA** +V005A,B 1POL SCHÉMA ZAPOJENIA	05.10.2011 / Ing.Jozef Guizon
EFA/RM15-5-2/4	**1-POL. SCHÉMY ZAPOJENIA** +P006A,B 1POL SCHÉMA ZAPOJENIA	05.10.2011 / Ing.Jozef Guizon
EFA/RM15-5-2/5	**1-POL. SCHÉMY ZAPOJENIA** +P037A,B 1POL SCHÉMA ZAPOJENIA	05.10.2011 / Ing.Jozef Guizon
EFA/RM15-5-2/6	**1-POL. SCHÉMY ZAPOJENIA** +P011A,B 1POL SCHÉMA ZAPOJENIA	05.10.2011 / Ing.Jozef Guizon
EFA/RM15-5-2/7	**1-POL. SCHÉMY ZAPOJENIA** +P011C, P034A-B 1POL SCHÉMA ZAPOJENIA	05.10.2011 / Ing.Jozef Guizon
EFA/RM15-5-3/1	**1-POL. SCHÉMY ZAPOJENIA** ÚVODNÝ LIST	05.10.2011 / Ing.Jozef Guizon
EFA/RM15-5-3/8	**1-POL. SCHÉMY ZAPOJENIA** +P019A-B 1POL SCHÉMA ZAPOJENIA	05.10.2011 / Ing.Jozef Guizon
EFA/RM15-5-3/9	**1-POL. SCHÉMY ZAPOJENIA** +P019C-D 1POL SCHÉMA ZAPOJENIA	05.10.2011 / Ing.Jozef Guizon
EFA/RM15-5-3/10	**1-POL. SCHÉMY ZAPOJENIA** +P021A-B 1POL SCHÉMA ZAPOJENIA	05.10.2011 / Ing.Jozef Guizon
EFA/RM15-5-3/11	**1-POL. SCHÉMY ZAPOJENIA** +P021C-D-E 1POL SCHÉMA ZAPOJENIA	05.10.2011 / Ing.Jozef Guizon
EFA/RM15-5-3/12	**1-POL. SCHÉMY ZAPOJENIA** +P026A-B 1POL SCHÉMA ZAPOJENIA	05.10.2011 / Ing.Jozef Guizon
EFA/RM15-5-4/1	**1-POL. SCHÉMY ZAPOJENIA** ÚVODNÝ LIST	05.10.2011 / Ing.Jozef Guizon
EFA/RM15-5-4/13	**1-POL. SCHÉMY ZAPOJENIA** +P031A-B 1POL SCHÉMA ZAPOJENIA	05.10.2011 / Ing.Jozef Guizon
EFA/RM15-5-4/14	**1-POL. SCHÉMY ZAPOJENIA** +P028A-B 1POL SCHÉMA ZAPOJENIA	05.10.2011 / Ing.Jozef Guizon
EFA/RM15-5-4/15	**1-POL. SCHÉMY ZAPOJENIA** +P030A-B 1POL SCHÉMA ZAPOJENIA	05.10.2011 / Ing.Jozef Guizon
EFA/RM15-5-4/16	**1-POL. SCHÉMY ZAPOJENIA** +PREZ1A-B 1POL SCHÉMA ZAPOJENIA	05.10.2011 / Ing.Jozef Guizon
EFA/RM15-5-4/17	**1-POL. SCHÉMY ZAPOJENIA** +PREZ1A-B 1POL SCHÉMA ZAPOJENIA	05.10.2011 / Ing.Jozef Guizon
EFS/RM15-5-1/0	**Obvodové schéma** +RM15.5/P1 ÚVODNÝ LIST	05.10.2011 / Ing.Jozef Guizon
EFS/RM15-5-1/1	**Obvodové schéma** +RM15.5/P1 ÚVODNÝ LIST	05.10.2011 / Ing.Jozef Guizon
EFS/RM15-5-1/2	**Obvodové schéma** +RM15.5/P1 MERANIE U,I,COSFI	05.10.2011 / Ing.Jozef Guizon
EFS/RM15-5-1/3	**Obvodové schéma** +RM15.5/P1 OHREV T015	05.10.2011 / Ing.Jozef Guizon

Akce:

REKONŠTRUKCIA CHUV V TEPLÁRNI ZÁPAD

Zákazník:

TEPLÁREŇ ZÁPAD

Zakázkové číslo:

6715

Datum:

23.11.2011

Zpracoval:

Ing.Jozef Guizon

Kontroloval:

Ing.Jozef Guizon

DPS.01.3 ELEKTROČASŤ -NOVÁ CHÚV

NAPäťOVÁ SÚSTAVA: 3 N + PE ~50Hz 400V/ TN-S,24VDC PELV
OCHRANA PRED NDN PRI PORUCHE PODĽA STN 33 2000 4-41:2007
ŽIVÉ ČASTI: OCHRANA IZOLÁCIOU (PRILOHA A1)
OCHRANA KRYTMI (PRÍLOHA A2)
NEŽIVÉ ČASTI: OCHRANA SAMOČINNÝM ODPOJ. OD NAPÁJANIA V SIETI TN (čl. 411.3.2)
DOPLNKOVÝM POSPÁJANÍM (čl. 411.3.1)
PRI NORMÁLNEJ PREVÁDZKE: OCHRANA IZOLOVANÍM ŽIVÝCH ČASTÍ (PRILOHA A1)
OCHRANA KRYTMI (PRILOHA A2)
OCHRANA PREKÁŽKAMI (PRILOHA B2)

Tento dokument obsahuje chráněná data firmy Expro spol, s.r.o.

Kopírování a použití těchto dat nebo i jejich částí je možné jen s písemným svolením této firmy.

Název:

Titulní list + sez. listů (vč. popisu)

G.2 ZOZNAM VÝKRESOV

Projekt: 6715

DCC/Výkres: EAA/G2

List: 1

Listů v projektu:

Zpracováno v CAD/CAE systému ELCAD 7.6.0 SP2

PROJEKTANT/DESIGNER:

J-KOPA

EXPRO s.r.o.

Expro spol, s.r.o.

P.O.BOX 12,92703 Šaľa

Seznam listů

EFS/RM15-5-2/0	**Obvodové schéma** +RM15.5/P2 ÚVODNÝ LIST	05.10.2011 / Ing.Jozef Guizon
EFS/RM15-5-2/1	**Obvodové schéma** M005A SIL.A OBV.SCHÉMA ZAPOJENIA	05.10.2011 / Ing.Jozef Guizon
EFS/RM15-5-2/2	**Obvodové schéma** M005B SIL.A OBV.SCHÉMA ZAPOJENIA	05.10.2011 / Ing.Jozef Guizon
EFS/RM15-5-2/3	**Obvodové schéma** M006A SIL.A OBV.SCHÉMA ZAPOJENIA	05.10.2011 / Ing.Jozef Guizon
EFS/RM15-5-2/4	**Obvodové schéma** M006B SIL.A OBV.SCHÉMA ZAPOJENIA	05.10.2011 / Ing.Jozef Guizon
EFS/RM15-5-2/5	**Obvodové schéma** M006A-B SIL.A OBV.SCHÉMA ZAPOJENIA	05.10.2011 / Ing.Jozef Guizon
EFS/RM15-5-2/6	**Obvodové schéma** M037A SIL.A OBV.SCHÉMA ZAPOJENIA	05.10.2011 / Ing.Jozef Guizon
EFS/RM15-5-2/7	**Obvodové schéma** M037B SIL.A OBV.SCHÉMA ZAPOJENIA	05.10.2011 / Ing.Jozef Guizon
EFS/RM15-5-2/8	**Obvodové schéma** M011A SIL.A OBV.SCHÉMA ZAPOJENIA	05.10.2011 / Ing.Jozef Guizon
EFS/RM15-5-2/9	**Obvodové schéma** M011B SIL.A OBV.SCHÉMA ZAPOJENIA	05.10.2011 / Ing.Jozef Guizon
EFS/RM15-5-2/10	**Obvodové schéma** M011C SIL.A OBV.SCHÉMA ZAPOJENIA	05.10.2011 / Ing.Jozef Guizon
EFS/RM15-5-2/11	**Obvodové schéma** M034A SIL.A OBV.SCHÉMA ZAPOJENIA	05.10.2011 / Ing.Jozef Guizon
EFS/RM15-5-2/12	**Obvodové schéma** M034B SIL.A OBV.SCHÉMA ZAPOJENIA	05.10.2011 / Ing.Jozef Guizon
EFS/RM15-5-2/15	**Obvodové schéma** +RM15.5/P2 KABELAZ	05.10.2011 / Ing.Jozef Guizon
EFS/RM15-5-3/0	**Obvodové schéma** +RM15.5/P3 ÚVODNÝ LIST	05.10.2011 / Ing.Jozef Guizon
EFS/RM15-5-3/1	**Obvodové schéma** M019C SIL.A OBV.SCHÉMA ZAPOJENIA	05.10.2011 / Ing.Jozef Guizon
EFS/RM15-5-3/2	**Obvodové schéma** M019D SIL.A OBV.SCHÉMA ZAPOJENIA	05.10.2011 / Ing.Jozef Guizon
EFS/RM15-5-3/3	**Obvodové schéma** M019A-B SIL.A OBV.SCHÉMA ZAPOJENIA	05.10.2011 / Ing.Jozef Guizon
EFS/RM15-5-3/4	**Obvodové schéma** M021D SIL.A OBV.SCHÉMA ZAPOJENIA	05.10.2011 / Ing.Jozef Guizon
EFS/RM15-5-3/5	**Obvodové schéma** M021E SIL.A OBV.SCHÉMA ZAPOJENIA	05.10.2011 / Ing.Jozef Guizon
EFS/RM15-5-3/6	**Obvodové schéma** M021A-B SIL.A OBV.SCHÉMA ZAPOJENIA	05.10.2011 / Ing.Jozef Guizon
EFS/RM15-5-3/7	**Obvodové schéma** M021C SIL.A OBV.SCHÉMA ZAPOJENIA	05.10.2011 / Ing.Jozef Guizon
EFS/RM15-5-3/8	**Obvodové schéma** M026A SIL.A OBV.SCHÉMA ZAPOJENIA	05.10.2011 / Ing.Jozef Guizon
EFS/RM15-5-3/9	**Obvodové schéma** M026B SIL.A OBV.SCHÉMA ZAPOJENIA	05.10.2011 / Ing.Jozef Guizon
EFS/RM15-5-3/15	**Obvodové schéma** RM15.5 POLE3 KABLOVA SCHÉMA	05.10.2011 / Ing.Jozef Guizon

Akce:

REKONŠTRUKCIA CHUV V TEPLÁRNI ZÁPAD

Zákazník:

TEPLÁREŇ ZÁPAD

Zakázkové číslo:

6715

Datum:

23.11.2011

Zpracoval:

Ing.Jozef Guizon

Kontroloval:

Ing.Jozef Guizon

DPS.01.3 ELEKTROČASŤ -NOVÁ CHÚV

NAPäťOVÁ SÚSTAVA: 3 N + PE ~50Hz 400V/ TN-S,24VDC PELV
OCHRANA PRED NDN PRI PORUCHE PODĽA STN 33 2000 4-41:2007
ŽIVÉ ČASTI: OCHRANA IZOLÁCIOU (PRILOHA A1)
OCHRANA KRYTMI (PRÍLOHA A2)
NEŽIVÉ ČASTI: OCHRANA SAMOČINNÝM ODPOJ. OD NAPÁJANIA V SIETI TN (čl. 411.3.2)
DOPLNKOVÝM POSPÁJANÍM (čl. 411.3.1)
PRI NORMÁLNEJ PREVÁDZKE: OCHRANA IZOLOVANÍM ŽIVÝCH ČASTÍ (PRILOHA A1)
OCHRANA KRYTMI (PRILOHA A2)
OCHRANA PREKÁŽKAMI (PRILOHA B2)

Tento dokument obsahuje chráněná data firmy Expro spol, s.r.o.

Kopírování a použití těchto dat nebo i jejich částí je možné jen s písemným svolením této firmy.

Název:

Titulní list + sez. listů (vč. popisu)

G.2 ZOZNAM VÝKRESOV

Projekt: 6715

DCC/Výkres: EAA/G2

List: 2

Listů v projektu:

Zpracováno v CAD/CAE systému ELCAD 7.6.0 SP2

PROJEKTANT/DESIGNER:

J-KOPA

EXPRO s.r.o.

Expro spol, s.r.o.

P.O.BOX 12,92703 Šaľa

Seznam listů

EFS/RM15-5-4/0	**Obvodové schéma** +RM15.5/P4 ÚVODNÝ LIST	05.10.2011 / Ing.Jozef Guizon
EFS/RM15-5-4/1	**Obvodové schéma** M031A SIL.A OBV.SCHÉMA ZAPOJENIA	05.10.2011 / Ing.Jozef Guizon
EFS/RM15-5-4/2	**Obvodové schéma** M031B SIL.A OBV.SCHÉMA ZAPOJENIA	05.10.2011 / Ing.Jozef Guizon
EFS/RM15-5-4/3	**Obvodové schéma** M028A SIL.A OBV.SCHÉMA ZAPOJENIA	05.10.2011 / Ing.Jozef Guizon
EFS/RM15-5-4/4	**Obvodové schéma** M028B SIL.A OBV.SCHÉMA ZAPOJENIA	05.10.2011 / Ing.Jozef Guizon
EFS/RM15-5-4/5	**Obvodové schéma** M030A SIL.A OBV.SCHÉMA ZAPOJENIA	05.10.2011 / Ing.Jozef Guizon
EFS/RM15-5-4/6	**Obvodové schéma** M030B SIL.A OBV.SCHÉMA ZAPOJENIA	05.10.2011 / Ing.Jozef Guizon
EFS/RM15-5-4/7	**Obvodové schéma** MREZ1A SIL.A OBV.SCHÉMA ZAPOJENIA	05.10.2011 / Ing.Jozef Guizon
EFS/RM15-5-4/8	**Obvodové schéma** MREZ1B SIL.A OBV.SCHÉMA ZAPOJENIA	05.10.2011 / Ing.Jozef Guizon
EFS/RM15-5-4/9	**Obvodové schéma** +RM15.5/P4 REZERVNE VYVODY	05.10.2011 / Ing.Jozef Guizon
EFS/RM15-5-4/15	**Obvodové schéma** RM15.5 POLE4 KABLOVA SCHÉMA	05.10.2011 / Ing.Jozef Guizon
EMA/+RM15.5/P2/+RM15.5/P2/XA0	**Schéma svorkovnic** +RM15.5/P2-1XA0	23.11.2011 / Ing.Jozef Guizon
EMA/+RM15.5/P2/+RM15.5/P2/X21	**Schéma svorkovnic** +RM15.5/P2-2X21	23.11.2011 / Ing.Jozef Guizon
EMA/+RM15.5/P2/+RM15.5/P2/X22	**Schéma svorkovnic** +RM15.5/P2-2X22	23.11.2011 / Ing.Jozef Guizon
EMA/+RM15.5/P2/+RM15.5/P2/X1	**Schéma svorkovnic** +RM15.5/P2-X1	23.11.2011 / Ing.Jozef Guizon
EMA/+RM15.5/P2/+RM15.5/P2/X11	**Schéma svorkovnic** +RM15.5/P2-X11	23.11.2011 / Ing.Jozef Guizon
EMA/+RM15.5/P2/+RM15.5/P2/X12	**Schéma svorkovnic** +RM15.5/P2-X12	23.11.2011 / Ing.Jozef Guizon
EMA/+RM15.5/P2/+RM15.5/P2/X13	**Schéma svorkovnic** +RM15.5/P2-X13	23.11.2011 / Ing.Jozef Guizon
EMA/+RM15.5/P2/+RM15.5/P2/X14	**Schéma svorkovnic** +RM15.5/P2-X14	23.11.2011 / Ing.Jozef Guizon
EMA/+RM15.5/P2/+RM15.5/P2/X15	**Schéma svorkovnic** +RM15.5/P2-X15	23.11.2011 / Ing.Jozef Guizon
EMA/+RM15.5/P2/+RM15.5/P2/X16	**Schéma svorkovnic** +RM15.5/P2-X16	23.11.2011 / Ing.Jozef Guizon
EMA/+RM15.5/P2/+RM15.5/P2/X17	**Schéma svorkovnic** +RM15.5/P2-X17	23.11.2011 / Ing.Jozef Guizon
EMA/+RM15.5/P2/+RM15.5/P2/X18	**Schéma svorkovnic** +RM15.5/P2-X18	23.11.2011 / Ing.Jozef Guizon
EMA/+RM15.5/P2/+RM15.5/P2/X19	**Schéma svorkovnic** +RM15.5/P2-X19	23.11.2011 / Ing.Jozef Guizon
EMA/+RM15.5/P2/+RM15.5/P2/X20	**Schéma svorkovnic** +RM15.5/P2-X20	23.11.2011 / Ing.Jozef Guizon

Akce:

REKONŠTRUKCIA CHUV V TEPLÁRNI ZÁPAD

Zákazník:

TEPLÁREŇ ZÁPAD

Zakázkové číslo:

6715

Datum:

23.11.2011

Zpracoval:

Ing.Jozef Guizon

Kontroloval:

Ing.Jozef Guizon

DPS.01.3 ELEKTROČASŤ -NOVÁ CHÚV

NAPäťOVÁ SÚSTAVA: 3 N + PE ~50Hz 400V/ TN-S,24VDC PELV
OCHRANA PRED NDN PRI PORUCHE PODĽA STN 33 2000 4-41:2007
ŽIVÉ ČASTI: OCHRANA IZOLÁCIOU (PRILOHA A1)
OCHRANA KRYTMI (PRÍLOHA A2)
NEŽIVÉ ČASTI: OCHRANA SAMOČINNÝM ODPOJ. OD NAPÁJANIA V SIETI TN (čl. 411.3.2)
DOPLNKOVÝM POSPÁJANÍM (čl. 411.3.1)
PRI NORMÁLNEJ PREVÁDZKE: OCHRANA IZOLOVANÍM ŽIVÝCH ČASTÍ (PRILOHA A1)
OCHRANA KRYTMI (PRILOHA A2)
OCHRANA PREKÁŽKAMI (PRILOHA B2)

Tento dokument obsahuje chráněná data firmy Expro spol, s.r.o.

Kopírování a použití těchto dat nebo i jejich částí je možné jen s písemným svolením této firmy.

Název:

Titulní list + sez. listů (vč. popisu)

G.2 ZOZNAM VÝKRESOV

Projekt: 6715

DCC/Výkres: EAA/G2

List: 3

Listů v projektu:

Zpracováno v CAD/CAE systému ELCAD 7.6.0 SP2

PROJEKTANT/DESIGNER:

J-KOPA EXPRO s.r.o.

Expro spol, s.r.o.

P.O.BOX 12,92703 Šaľa

Seznam listů

EMA/+RM15.5/P2/+RM15.5/P2-X21	**Schéma svorkovnic** +RM15.5/P2-X21	23.11.2011 / Ing.Jozef Guizon
EMA/+RM15.5/P2/+RM15.5/P2-X22	**Schéma svorkovnic** +RM15.5/P2-X22	23.11.2011 / Ing.Jozef Guizon
EMA/+RM15.5/P2/+RM15.5/P2-XT	**Schéma svorkovnic** +RM15.5/P2-XT	23.11.2011 / Ing.Jozef Guizon
EMA/+RM15.5/P2/+0	**Schéma svorkovnic** +RM15.5 POLE2 ÚVODNÝ LIST	05.10.2011 / Ing.Jozef Guizon
EMA/+RM15.5/P3/+RM15.5/P3-X	**Schéma svorkovnic** +RM15.5/P3-X	23.11.2011 / Ing.Jozef Guizon
EMA/+RM15.5/P3/+RM15.5/P3-X1	**Schéma svorkovnic** +RM15.5/P3-X1	23.11.2011 / Ing.Jozef Guizon
EMA/+RM15.5/P3/+RM15.5/P3-X30	**Schéma svorkovnic** +RM15.5/P3-X30	23.11.2011 / Ing.Jozef Guizon
EMA/+RM15.5/P3/+RM15.5/P3-X31	**Schéma svorkovnic** +RM15.5/P3-X31	23.11.2011 / Ing.Jozef Guizon
EMA/+RM15.5/P3/+RM15.5/P3-X32	**Schéma svorkovnic** +RM15.5/P3-X32	23.11.2011 / Ing.Jozef Guizon
EMA/+RM15.5/P3/+RM15.5/P3-X33	**Schéma svorkovnic** +RM15.5/P3-X33	23.11.2011 / Ing.Jozef Guizon
EMA/+RM15.5/P3/+RM15.5/P3-X34	**Schéma svorkovnic** +RM15.5/P3-X34	23.11.2011 / Ing.Jozef Guizon
EMA/+RM15.5/P3/+RM15.5/P3-X35	**Schéma svorkovnic** +RM15.5/P3-X35	23.11.2011 / Ing.Jozef Guizon
EMA/+RM15.5/P3/+RM15.5/P3-X36	**Schéma svorkovnic** +RM15.5/P3-X36	23.11.2011 / Ing.Jozef Guizon
EMA/+RM15.5/P3/+RM15.5/P3-X37	**Schéma svorkovnic** +RM15.5/P3-X37	23.11.2011 / Ing.Jozef Guizon
EMA/+RM15.5/P3/+RM15.5/P3-X38	**Schéma svorkovnic** +RM15.5/P3-X38	23.11.2011 / Ing.Jozef Guizon
EMA/+RM15.5/P3/+RM15.5/P3-XT	**Schéma svorkovnic** +RM15.5/P3-XT	23.11.2011 / Ing.Jozef Guizon
EMA/+RM15.5/P3/+0	**Schéma svorkovnic** +RM15.5 POLE3 ÚVODNÝ LIST	05.10.2011 / Ing.Jozef Guizon
EMA/+RM15.5/P4/+RM15.5/P4-X40	**Schéma svorkovnic** +RM15.5/P4-X40	23.11.2011 / Ing.Jozef Guizon
EMA/+RM15.5/P4/+RM15.5/P4-X41	**Schéma svorkovnic** +RM15.5/P4-X41	23.11.2011 / Ing.Jozef Guizon
EMA/+RM15.5/P4/+RM15.5/P4-X42	**Schéma svorkovnic** +RM15.5/P4-X42	23.11.2011 / Ing.Jozef Guizon
EMA/+RM15.5/P4/+RM15.5/P4-X43	**Schéma svorkovnic** +RM15.5/P4-X43	23.11.2011 / Ing.Jozef Guizon
EMA/+RM15.5/P4/+RM15.5/P4-X44	**Schéma svorkovnic** +RM15.5/P4-X44	23.11.2011 / Ing.Jozef Guizon
EMA/+RM15.5/P4/+RM15.5/P4-X45	**Schéma svorkovnic** +RM15.5/P4-X45	23.11.2011 / Ing.Jozef Guizon
EMA/+RM15.5/P4/+RM15.5/P4-X46	**Schéma svorkovnic** +RM15.5/P4-X46	23.11.2011 / Ing.Jozef Guizon
EMA/+RM15.5/P4/+RM15.5/P4-X47	**Schéma svorkovnic** +RM15.5/P4-X47	23.11.2011 / Ing.Jozef Guizon

Akce:

REKONŠTRUKCIA CHUV V TEPLÁRNI ZÁPAD

Zákazník:

TEPLÁREŇ ZÁPAD

Zakázkové číslo:

6715

Datum:

23.11.2011

Zpracoval:

Ing.Jozef Guizon

Kontroloval:

Ing.Jozef Guizon

DPS.01.3 ELEKTROČASŤ -NOVÁ CHÚV

NAPäŤOVÁ SÚSTAVA: 3 N + PE ~50Hz 400V/ TN-S,24VDC PELV
OCHRANA PRED NDN PRI PORUCHE PODĽA STN 33 2000 4-41:2007
ŽIVÉ ČASTI: OCHRANA IZOLÁCIOU (PRILOHA A1)
OCHRANA KRYTMI (PRÍLOHA A2)
NEŽIVÉ ČASTI: OCHRANA SAMOČINNÝM ODPOJ. OD NAPÁJANIA V SIETI TN (čl. 411.3.2)
DOPLNKOVÝM POSPÁJANÍM (čl. 411.3.1)
PRI NORMÁLNEJ PREVÁDZKE: OCHRANA IZOLOVANÍM ŽIVÝCH ČASTÍ (PRILOHA A1)
OCHRANA KRYTMI (PRILOHA A2)
OCHRANA PREKÁŽKAMI (PRILOHA B2)

Tento dokument obsahuje chráněná data firmy Expro spol, s.r.o.

Kopírování a použití těchto dat nebo i jejich částí je možné jen s písemným svolením této firmy.

Název:

Titulní list + sez. listů (vč. popisu)

G.2 ZOZNAM VÝKRESOV

Projekt: 6715

DCC/Výkres: EAA/G2

List: 4

Listů v projektu:

Zpracováno v CAD/CAE systému ELCAD 7.6.0 SP2

PROJEKTANT/DESIGNER:

J-KOPA EXPRO s.r.o.

Expro spol, s.r.o.

P.O.BOX 12,92703 Šaľa

Seznam listů

EMA/+RM15.5/P4/+RM15.5/P4-XT	**Schéma svorkovnic** +RM15.5/P4-XT	23.11.2011 / Ing.Jozef Guizon
EMA/+RM15.5/P4/+0	**Zoznam káblov** +RM15.5 POLE4 ÚVODNÝ LIST	05.10.2011 / Ing.Jozef Guizon
EMB/RM15.5-2/0	**Zoznam káblov** +RM15.5 POLE2 ÚVODNÝ LIST	05.10.2011 / Ing.Jozef Guizon
EMB/RM15.5-2/1	**Zoznam káblov** RM15.5 POLE2 ZOZNAM KÁBLOV	23.11.2011 / TEPLÁREŇ ZÁPAD
EMB/RM15.5-3/0	**Zoznam káblov** +RM15.5 POLE3 ÚVODNÝ LIST	05.10.2011 / Ing.Jozef Guizon
EMB/RM15.5-3/1	**Zoznam káblov** RM15.5 POLE3 ZOZNAM KÁBLOV	23.11.2011 / TEPLÁREŇ ZÁPAD
EMB/RM15.5-4/0	**Zoznam káblov** +RM15.5 POLE4 ÚVODNÝ LIST	05.10.2011 / Ing.Jozef Guizon
EMB/RM15.5-4/1	**Zoznam káblov** RM15.5 POLE4 ZOZNAM KÁBLOV	23.11.2011 / TEPLÁREŇ ZÁPAD

Akce:

REKONŠTRUKCIA CHUV V TEPLÁRNI ZÁPAD

Zákazník:

TEPLÁREŇ ZÁPAD

Zakázkové číslo:

6715

Datum:

23.11.2011

Zpracoval:

Ing.Jozef Guizon

Kontroloval:

Ing.Jozef Guizon

DPS.01.3 ELEKTROČASŤ -NOVÁ CHÚV

NAPäťOVÁ SÚSTAVA: 3 N + PE ~50Hz 400V/ TN-S,24VDC PELV
OCHRANA PRED NDN PRI PORUCHE PODĽA STN 33 2000 4-41:2007
ŽIVÉ ČASTI: OCHRANA IZOLÁCIOU (PRILOHA A1)
OCHRANA KRYTMI (PRÍLOHA A2)
NEŽIVÉ ČASTI: OCHRANA SAMOČINNÝM ODPOJ. OD NAPÁJANIA V SIETI TN (čl. 411.3.2)
DOPLNKOVÝM POSPÁJANÍM (čl. 411.3.1)
PRI NORMÁLNEJ PREVÁDZKE: OCHRANA IZOLOVANÍM ŽIVÝCH ČASTÍ (PRILOHA A1)
OCHRANA KRYTMI (PRILOHA A2)
OCHRANA PREKÁŽKAMI (PRILOHA B2)

Tento dokument obsahuje chráněná data firmy Expro spol, s.r.o.

Kopírování a použití těchto dat nebo i jejich částí je možné jen s písemným svolením této firmy.

Název:

Titulní list + sez. listů (vč. popisu)

G.2 ZOZNAM VÝKRESOV

Projekt: 6715

DCC/Výkres: EAA/G2

List: 5

Listů v projektu:

Zpracováno v CAD/CAE systému ELCAD 7.6.0 SP2

BA TEPLÁREŇ ZÁPAD

CHUV

REKONŠTRUKCIA CHEMICKEJ ÚPRAVNE VODY V TEPLÁRNI ZÁPAD

+RM15.5 POLE1

1-POL SCHÉMY ZAPOJENIA

Revize				
R	Komentář	Datum	Jméno	

Zákazník: TEPLÁREŇ ZÁPAD

Zakázkové číslo: 6715

Zpracoval: Ing.Jozef Guizon
Datum: 05.10.2011

Kontroloval: Ing.Jozef Guizon
Datum:

Zpracováno v CAD/CAE systému ELCAD 7.6.0 SP2

A3

Tento dokument obsahuje chráněná data firmy Expro spol, s.r.o.

Kopírování a použití těchto dat nebo i jejich částí je možné jen s písemným svolením této firmy.

PROJEKTANT/DESIGNER:
J-KOPA
EXPRO s.r.o.

EFA
RM15-5-1
1/3
ÚVODNÝ LIST

Projekt: 6715
Akce: REKONŠTRUKCIA CHUV V TEPLÁRNI ZÁ

Expro spol, s.r.o.
P.O.BOX 12,92703 Šaľa

+RM15.5/P1

POLE č: /CUBICLE No/	POLE 1

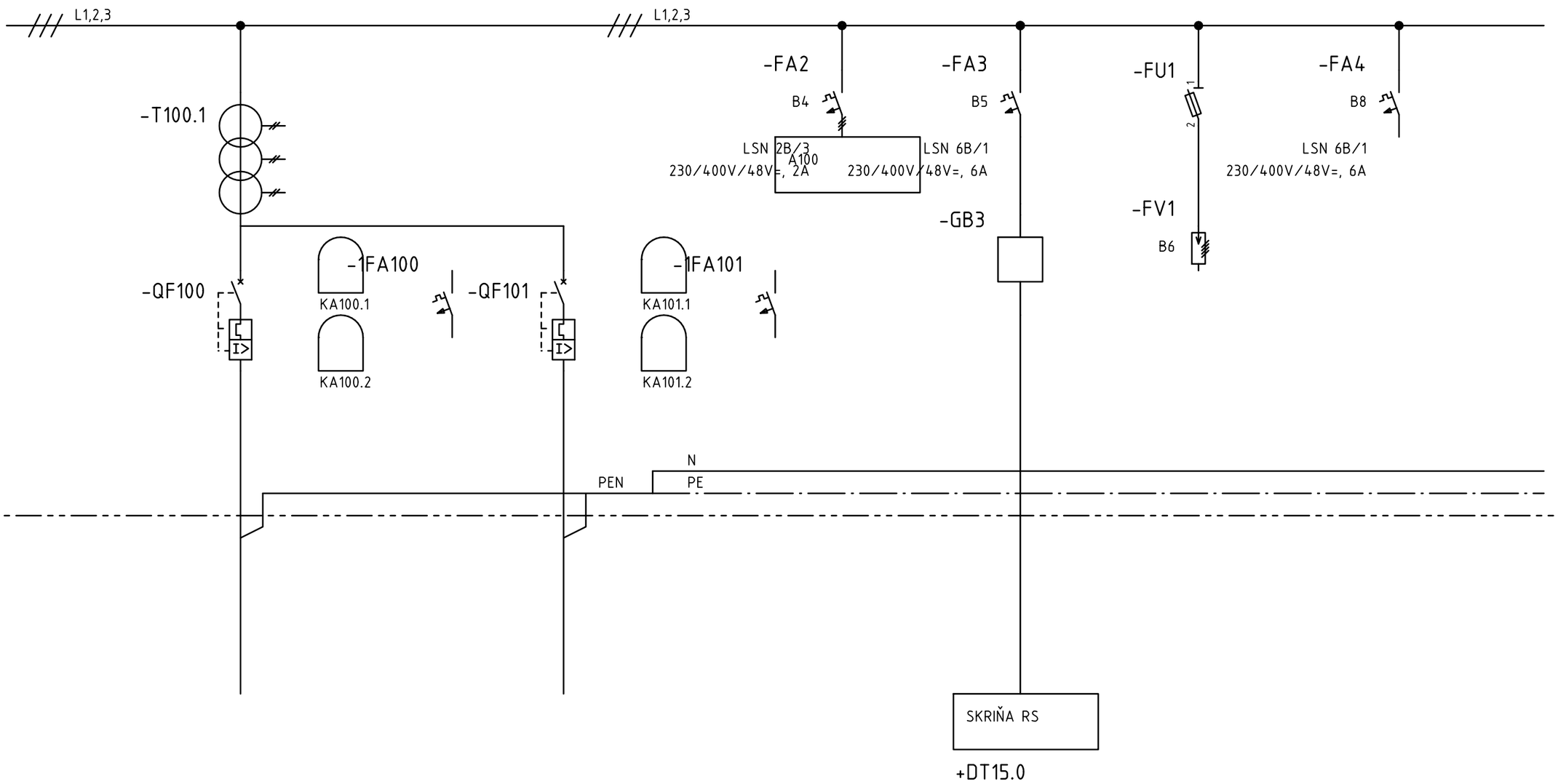

VÝVOD ČÍSLO: /OUTLET No/	1	2	3
FUNKCIA: /FUNCTION/	Hl.Prívod	Hl.Prívod	MERANIE U,I COS FI / NAPÁJANIE SKRINE RS
VÝKON kW: /POWER kW/	95kW, 400VAC TN-C	95kW, 400VAC TN-C	5kW, 230VAC TN-S
SCHÉMA: /DRAWINGS/	EFS/ RM15-5-1 /1	EFS/ RM15-5-1 /2	EFS/ RM15-5-1 /3
POZNÁMKA	PRÍVOD Z RM1 POLE9	PRÍVOD Z RM1 POLE9	PRÍVOD Z RM1 POLE9

Revize				
R	Komentář	Datum	Jméno	

Zpracováno v CAD/CAE systému ELCAD 7.6.0 SP2

Zákazník: TEPLÁREŇ ZÁPAD
Zakázkové číslo: 6715

Zpracoval: Ing.Jozef Guizon
Datum: 05.10.2011
Kontroloval: Ing.Jozef Guizon
Datum:

A3

Tento dokument obsahuje chráněná data firmy Expro spol, s.r.o.

Kopírování a použití těchto dat nebo i jejich částí je možné jen s písemným svolením této firmy.

PROJEKTANT/DESIGNER:
J-KOPA EXPRO s.r.o.

EFA
RM15-5-1
2/3
+RM15.5/P1 HL.PRÍVODY

Projekt: 6715
Akce: REKONŠTRUKCIA CHUV V TEPLÁRNI ZÁ

Expro spol, s.r.o.
P.O.BOX 12,92703 Šaľa

+RM15.5/P1

POLE č: /CUBICLE No/	POLE 1

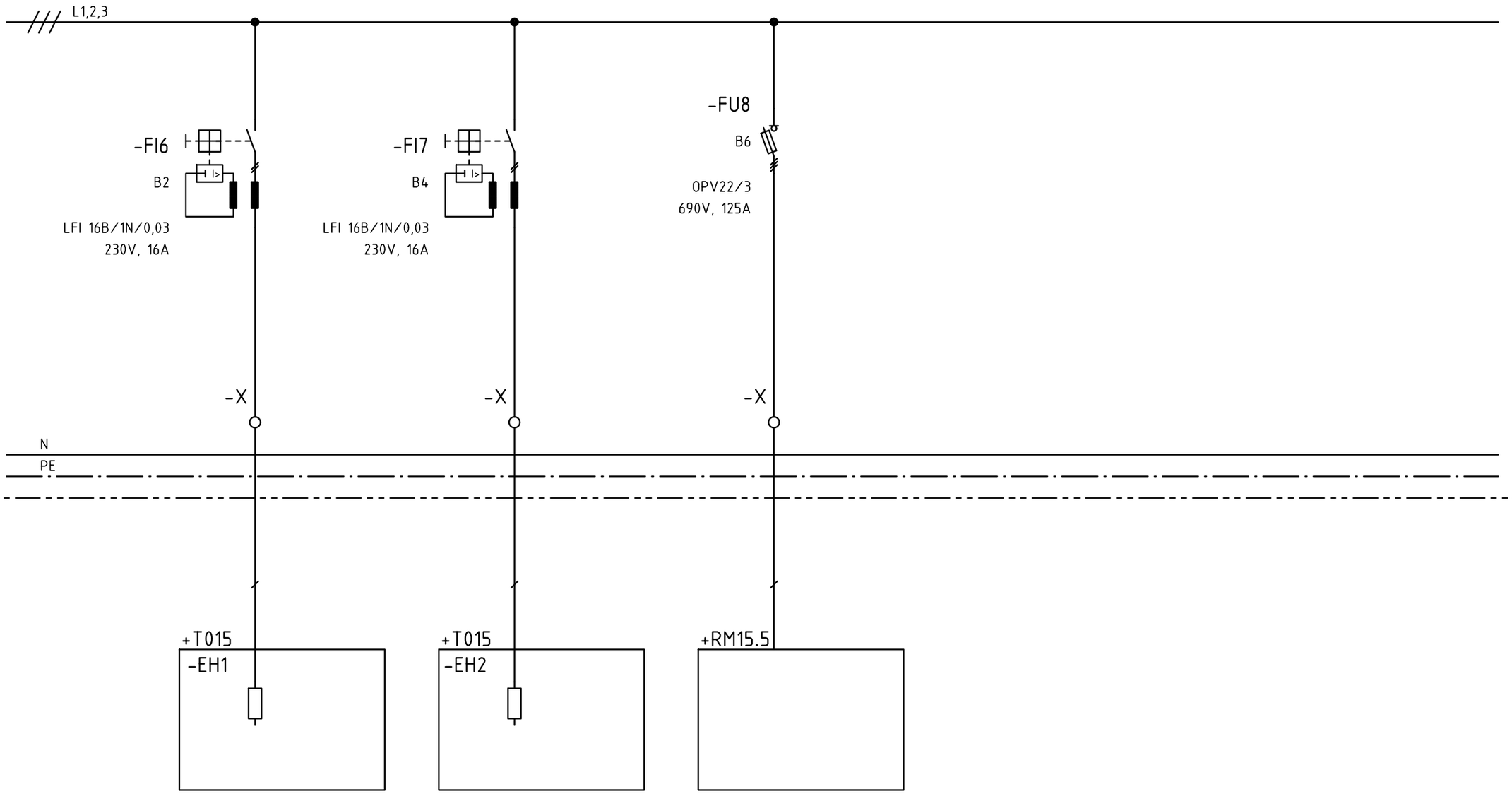

VÝVOD ČÍSLO: /OUTLET No/	6	7	8
FUNKCIA: /FUNCTION/	NAPÁJANIE	NAPÁJANIE	NAPÁJANIE
VÝKON kW: /POWER kW/	0,5kW, 230VAC TN-S	0,5kW, 230VAC TN-S	10kW, 230VAC TN-S
SCHÉMA: /DRAWINGS/	EFS/ RM15-5-1 /3	EFS/ RM15-5-1 /3	EFS/ RM15-5-1 /3
POZNÁMKA	EL.OHREV. NaOH	EL.OHREV. NaOH	ČERPADLA 7101-02 EXIST. OVL.

Revize				
	R	Komentář	Datum	Jméno

Zákazník: TEPLÁREŇ ZÁPAD

Zakázkové číslo: 6715

Zpracoval: Ing.Jozef Guizon
Datum: 05.10.2011
Kontroloval: Ing.Jozef Guizon
Datum:

Tento dokument obsahuje chráněná data firmy Expro spol, s.r.o.

Kopírování a použití těchto dat nebo i jejich částí je možné jen s písemným svolením této firmy.

PROJEKTANT/DESIGNER: J-KOPA EXPRO s.r.o.

EFA
RM15-5-1
3/3
+RM15.5/P1 HL.PRÍVODY

Projekt: 6715
Akce: REKONŠTRUKCIA CHUV V TEPLÁRNI ZÁ

Expro spol, s.r.o.
P.O.BOX 12,92703 Šaľa

Zpracováno v CAD/CAE systému ELCAD 7.6.0 SP2

A3

BA TEPLÁREŇ ZÁPAD

CHUV

REKONŠTRUKCIA CHEMICKEJ ÚPRAVNE VODY V TEPLÁRNI ZÁPAD

+RM15.5 POLE2

1-POL SCHÉMY ZAPOJENIA

Revize				
R	Komentář	Datum	Jméno	

Zákazník: TEPLÁREŇ ZÁPAD

Zakázkové číslo: 6715

Zpracoval: Ing.Jozef Guizon
Datum: 05.10.2011

Kontroloval: Ing.Jozef Guizon
Datum:

Zpracováno v CAD/CAE systému ELCAD 7.6.0 SP2

A3

Tento dokument obsahuje chráněná data firmy Expro spol, s.r.o.

Kopírování a použití těchto dat nebo i jejich částí je možné jen s písemným svolením této firmy.

PROJEKTANT/DESIGNER:
J-KOPA
EXPRO s.r.o.

EFA
RM15-5-2
1/6
ÚVODNÝ LIST

Projekt: 6715
Akce: REKONŠTRUKCIA CHUV V TEPLÁRNI ZÁ

Expro spol, s.r.o.
P.O.BOX 12,92703 Šaľa

+RM15.5/P2

POLE č: /CUBICLE No/	POLE 2

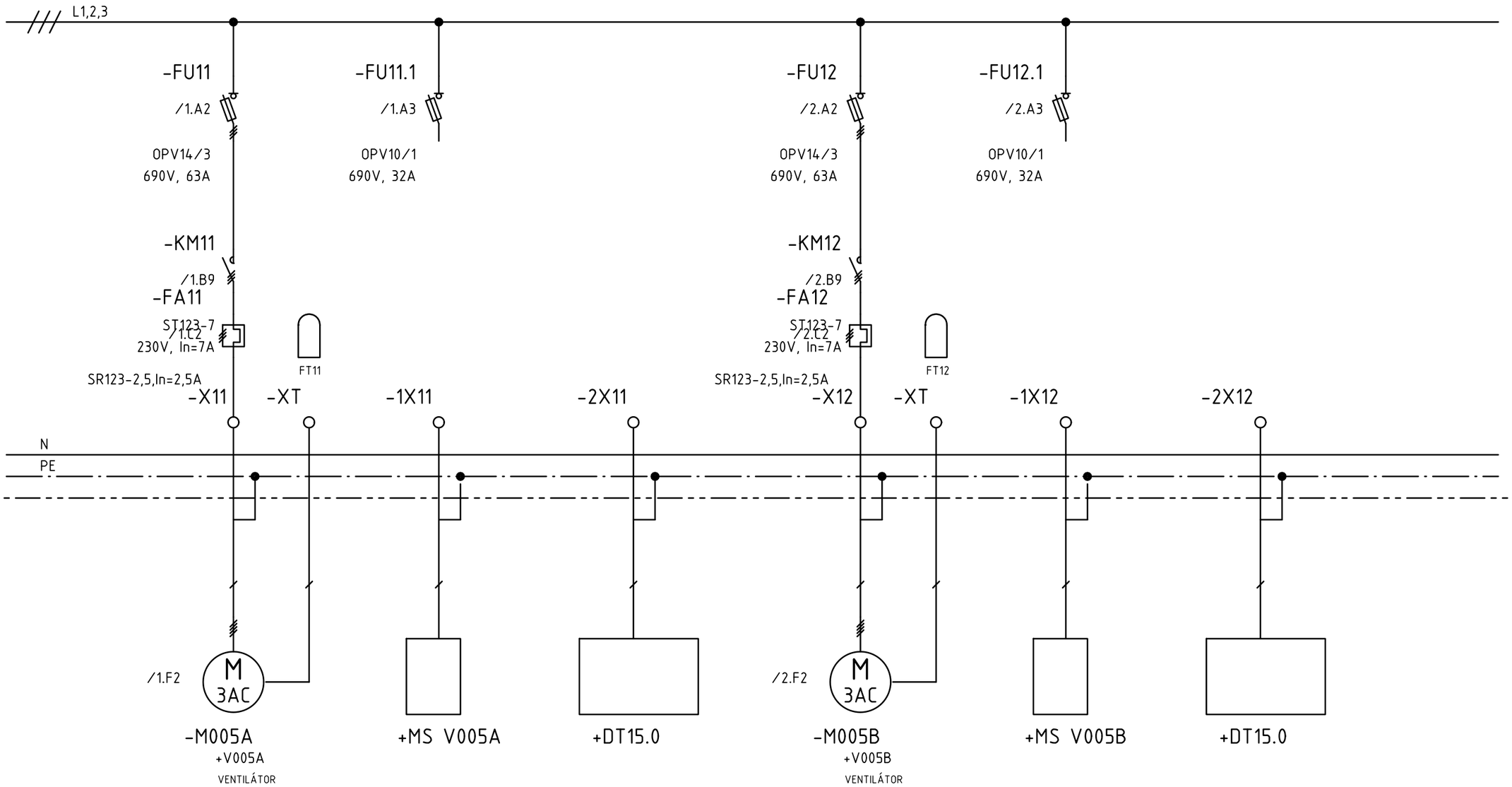

VÝVOD ČÍSLO: /OUTLET No/	1			2		
FUNKCIA: /FUNCTION/	NAPÁJANIE	MIESTN.OVL	PLC.OVLÁDANIE	NAPÁJANIE	MIESTN.OVL	PLC.OVLÁDANIE
VÝKON kW: /POWER kW/	0,75kW, 400VAC TN-S			0,75kW, 400VAC TN-S		
SCHÉMA: /DRAWINGS/	EFS/ RM15-5-2 /1			EFS/ RM15-5-2 /1		
POZNÁMKA	VENTILÁTOR DEK.VEŽE	LOCAL CONTROLL	REMOTE PLC CONTROLL	VENTILÁTOR DEK.VEŽE	LOCAL CONTROLL	REMOTE PLC CONTROLL

Revize				
R	Komentář	Datum	Jméno	

Zpracováno v CAD/CAE systému ELCAD 7.6.0 SP2

Zákazník: TEPLÁREŇ ZÁPAD

Zakázkové číslo: 6715

Zpracoval: Ing.Jozef Guizon
Datum: 05.10.2011
Kontroloval: Ing.Jozef Guizon
Datum:

A3

Tento dokument obsahuje chráněná data firmy Expro spol, s.r.o.

Kopírování a použití těchto dat nebo i jejich částí je možné jen s písemným svolením této firmy.

PROJEKTANT/DESIGNER:
J-KOPA
EXPRO s.r.o.

EFA
RM15-5-2
3/6
+V005A,B 1POL SCHÉMA ZAPOJENIA

Projekt: 6715
Akce: REKONŠTRUKCIA CHUV V TEPLÁRNI ZÁ

Expro spol, s.r.o.
P.O.BOX 12,92703 Šaľa

+RM15.5/P2

POLE č: /CUBICLE No/	POLE 2

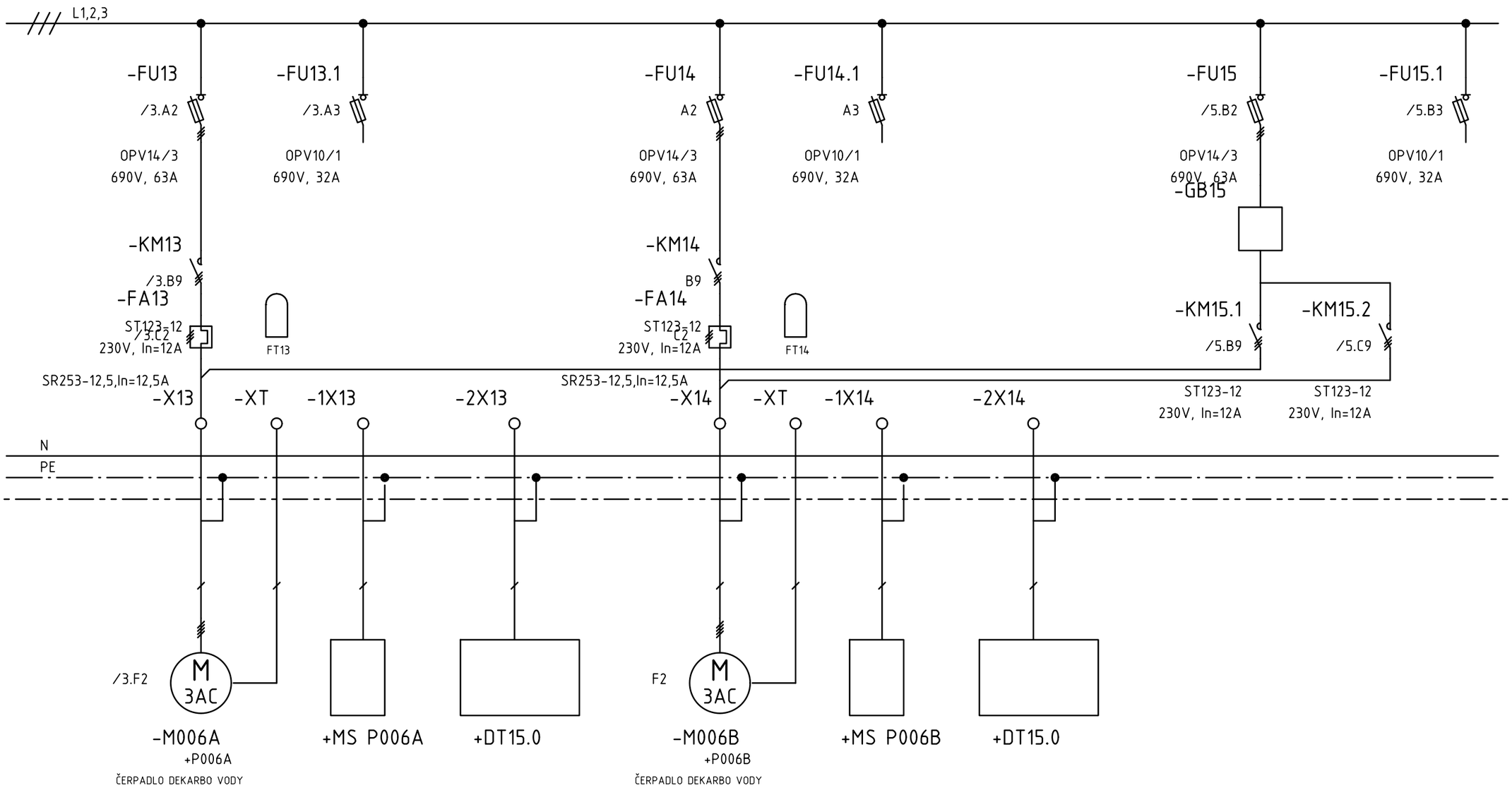

VÝVOD ČÍSLO: /OUTLET No/	3			4			5
FUNKCIA: /FUNCTION/	NAPÁJANIE	MIESTN.OVL	PLC.OVLÁDANIE	NAPÁJANIE	MIESTN.OVL	PLC.OVLÁDANIE	NAPÁJANIE MENIČA
VÝKON kW: /POWER kW/	2,2kW, 400VAC TN-S			2,2kW, 400VAC TN-S			2,2kW, 400VAC TN-S
SCHÉMA: /DRAWINGS/	EFS/ RM15-5-2 /3			EFS/ RM15-5-2 /4			EFS/ RM15-5-2 /5
POZNÁMKA	ČERPADLO DEK.VODY	LOCAL CONTROLL	REMOTE PLC CONTROLL	ČERPADLO DEK.VODY	LOCAL CONTROLL	REMOTE PLC CONTROLL	ČERPADLÁ DEK.VODY

Revize				
R	Komentář	Datum	Jméno	

Zákazník: TEPLÁREŇ ZÁPAD
Zakázkové číslo: 6715

Zpracoval: Ing.Jozef Guizon
Datum: 05.10.2011
Kontroloval: Ing.Jozef Guizon
Datum:

Tento dokument obsahuje chráněná data firmy Expro spol, s.r.o.

Kopírování a použití těchto dat nebo i jejich částí je možné jen s písemným svolením této firmy.

PROJEKTANT/DESIGNER: J-KOPA EXPRO s.r.o.

EFA
RM15-5-2
4/6
+P006A,B 1POL SCHÉMA ZAPOJENIA

Projekt: 6715
Akce: REKONŠTRUKCIA CHUV V TEPLÁRNI ZÁ

Expro spol, s.r.o.
P.O.BOX 12,92703 Šaľa

Zpracováno v CAD/CAE systému ELCAD 7.6.0 SP2 A3

+RM15.5/P2

POLE č: /CUBICLE No/	POLE 2

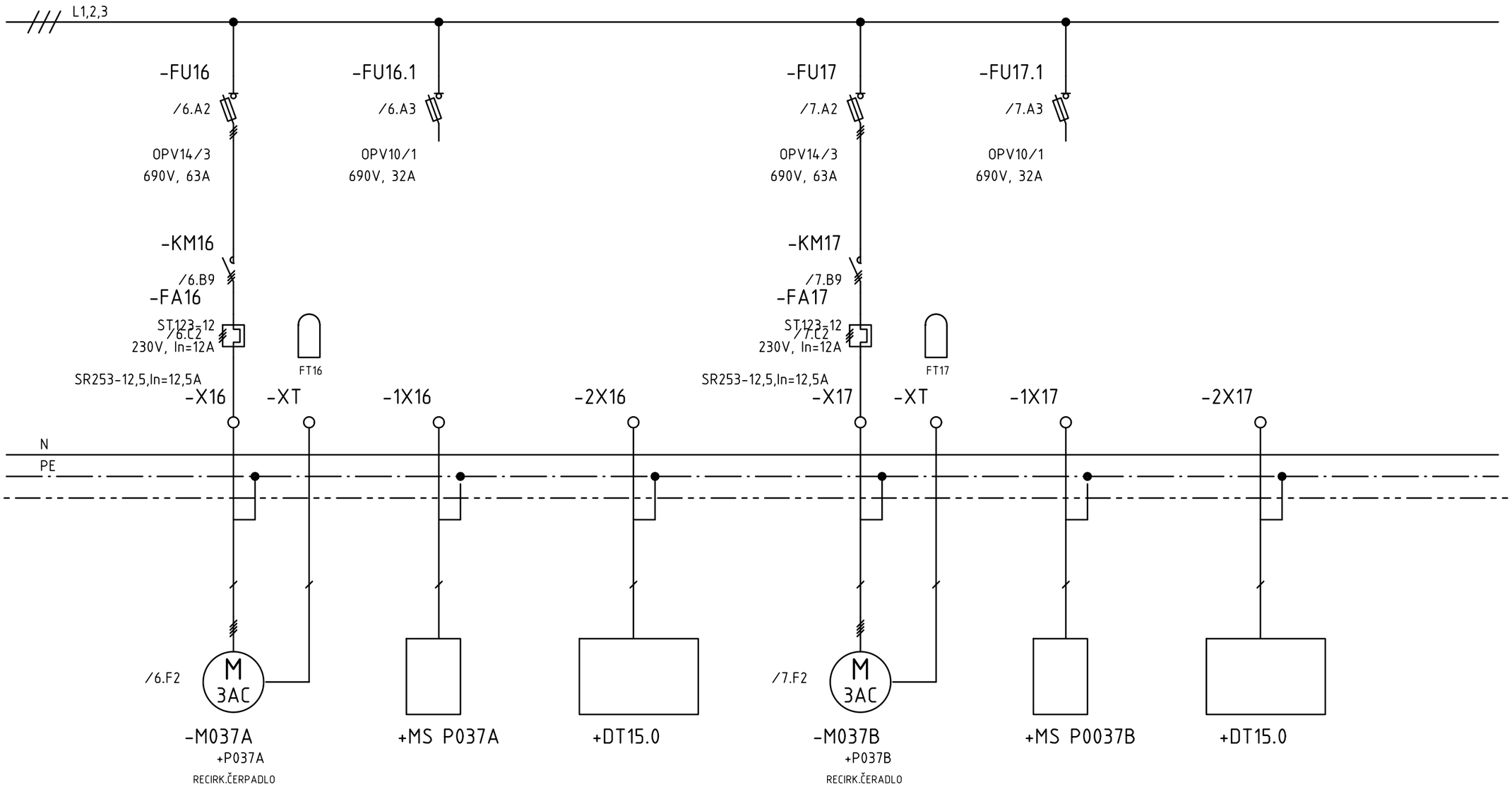

VÝVOD ČÍSLO: /OUTLET No/	6			7		
FUNKCIA: /FUNCTION/	NAPÁJANIE	MIESTN.OVL	PLC.OVLÁDANIE	NAPÁJANIE	MIESTN.OVL	PLC.OVLÁDANIE
VÝKON kW: /POWER kW/	2,2kW, 400VAC TN-S			2,2kW, 400VAC TN-S		
SCHÉMA: /DRAWINGS/	EFS/ RM15-5-2 /6			EFS/ RM15-5-2 /7		
POZNÁMKA	ČERPADLO RECIRK.VODY	LOCAL CONTROLL	REMOTE PLC CONTROLL	ČERPADLO RECIRK.VODY	LOCAL CONTROLL	REMOTE PLC CONTROLL

Revize				
R	Komentář	Datum	Jméno	

Zákazník: TEPLÁREŇ ZÁPAD
Zakázkové číslo: 6715

Zpracoval: Ing.Jozef Guizon
Datum: 05.10.2011
Kontroloval: Ing.Jozef Guizon
Datum:

Tento dokument obsahuje chráněná data firmy Expro spol, s.r.o.

Kopírování a použití těchto dat nebo i jejich částí je možné jen s písemným svolením této firmy.

PROJEKTANT/DESIGNER: J-KOPA EXPRO s.r.o.

EFA
RM15-5-2
5/6
+P037A,B 1POL SCHÉMA ZAPOJENIA

Projekt: 6715
Akce: REKONŠTRUKCIA CHUV V TEPLÁRNI ZÁ

Expro spol, s.r.o.
P.O.BOX 12,92703 Šaľa

Zpracováno v CAD/CAE systému ELCAD 7.6.0 SP2

A3

+RM15.5/P2

POLE č: /CUBICLE No/	POLE 2

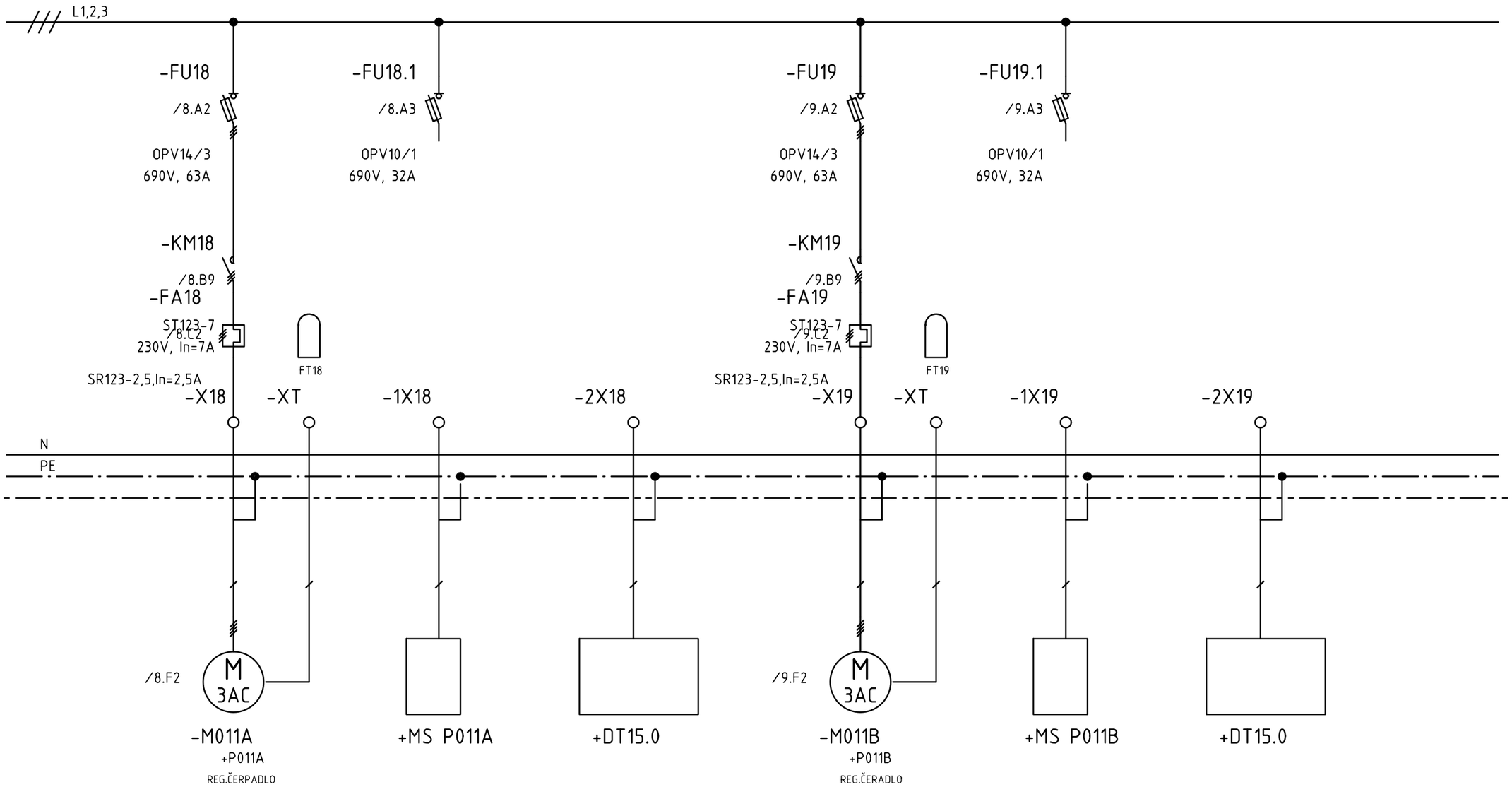

VÝVOD ČÍSLO: /OUTLET No/	8			9		
FUNKCIA: /FUNCTION/	NAPÁJANIE	MIESTN.OVL	PLC.OVLÁDANIE	NAPÁJANIE	MIESTN.OVL	PLC.OVLÁDANIE
VÝKON kW: /POWER kW/	1,1kW, 400VAC TN-S			1,1kW, 400VAC TN-S		
SCHÉMA: /DRAWINGS/	EFS/ RM15-5-2 /8			EFS/ RM15-5-2 /9		
POZNÁMKA	ČERPADLO REGEN.VODY	LOCAL CONTROLL	REMOTE PLC CONTROLL	ČERPADLO REGEN.VODY	LOCAL CONTROLL	REMOTE PLC CONTROLL

Revize				
R	Komentář	Datum	Jméno	

Zákazník: TEPLÁREŇ ZÁPAD
Zakázkové číslo: 6715
Zpracoval: Ing.Jozef Guizon
Datum: 05.10.2011
Kontroloval: Ing.Jozef Guizon
Datum:

Tento dokument obsahuje chráněná data firmy Expro spol, s.r.o.

Kopírování a použití těchto dat nebo i jejich částí je možné jen s písemným svolením této firmy.

PROJEKTANT/DESIGNER: J-KOPA EXPRO s.r.o.

EFA
RM15-5-2
6/6
+P011A,B 1POL SCHÉMA ZAPOJENIA

Projekt: 6715
Akce: REKONŠTRUKCIA CHUV V TEPLÁRNI ZÁ

Expro spol, s.r.o.
P.O.BOX 12,92703 Šaľa

Zpracováno v CAD/CAE systému ELCAD 7.6.0 SP2
A3

+RM15.5/P2

POLE č: /CUBICLE No/	POLE 2

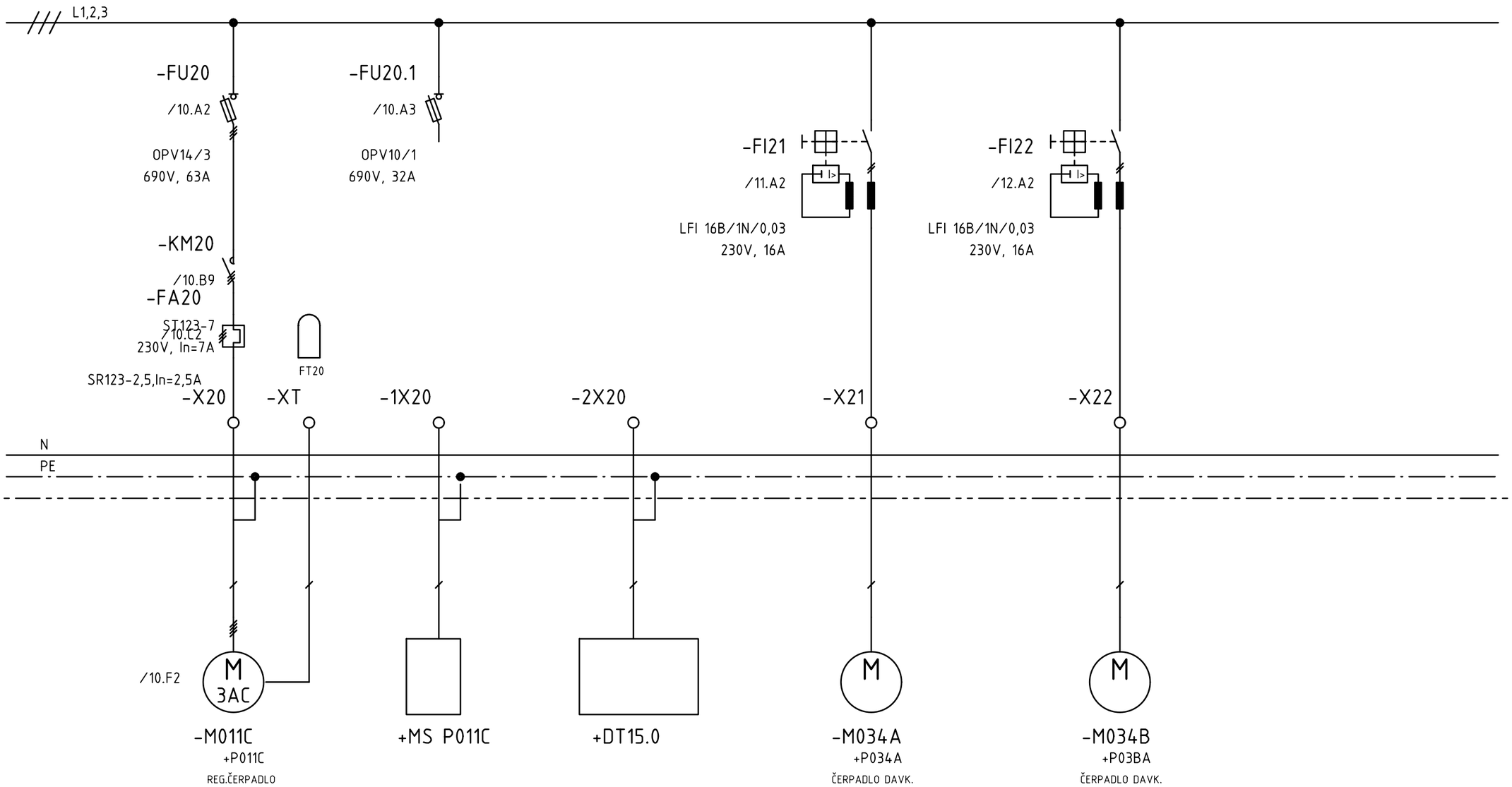

VÝVOD ČÍSLO: /OUTLET No/	10			11	12
FUNKCIA: /FUNCTION/	NAPÁJANIE	MIESTN.OVL	PLC.OVLÁDANIE	NAPÁJANIE	NAPÁJANIE
VÝKON kW: /POWER kW/	1,1kW, 400VAC TN-S			0,04kW, 230VAC TN-S	0,04kW, 230VAC TN-S
SCHÉMA: /DRAWINGS/	EFS/ RM15-5-2 /10			EFS/ RM15-5-2 /11	EFS/ RM15-5-2 /11
POZNÁMKA	ČERPADLO REGEN.VODY	LOCAL CONTROLL	REMOTE PLC CONTROLL	ČERPADLO KOAGULANTU	ČERPADLO KOAGULANTU

Revize				
R	Komentář	Datum	Jméno	

Zpracováno v CAD/CAE systému ELCAD 7.6.0 SP2

Zákazník: TEPLÁREŇ ZÁPAD

Zakázkové číslo: 6715

Zpracoval: Ing.Jozef Guizon
Datum: 05.10.2011
Kontroloval: Ing.Jozef Guizon
Datum:

A3

Tento dokument obsahuje chráněná data firmy Expro spol, s.r.o.

Kopírování a použití těchto dat nebo i jejich částí je možné jen s písemným svolením této firmy.

PROJEKTANT/DESIGNER:
J-KOPA
EXPRO s.r.o.

EFA
RM15-5-2
7/6
+P011C, P034A-B 1POL SCHÉMA ZAPOJENIA

Projekt: 6715
Akce: REKONŠTRUKCIA CHUV V TEPLÁRNI ZÁ

Expro spol, s.r.o.
P.O.BOX 12,92703 Šaľa

BA TEPLÁREŇ ZÁPAD

CHUV

REKONŠTRUKCIA CHEMICKEJ ÚPRAVNE VODY V TEPLÁRNI ZÁPAD

+RM15.5 POLE3

1-POL SCHÉMY ZAPOJENIA

Revize				
R	Komentář	Datum	Jméno	

Zákazník: TEPLÁREŇ ZÁPAD

Zakázkové číslo: 6715

Zpracoval: Ing.Jozef Guizon
Datum: 05.10.2011

Kontroloval: Ing.Jozef Guizon
Datum:

Zpracováno v CAD/CAE systému ELCAD 7.6.0 SP2

A3

Tento dokument obsahuje chráněná data firmy Expro spol, s.r.o.

Kopírování a použití těchto dat nebo i jejich částí je možné jen s písemným svolením této firmy.

PROJEKTANT/DESIGNER:
J-KOPA
EXPRO s.r.o.

EFA
RM15-5-3
1/6
ÚVODNÝ LIST

Projekt: 6715
Akce: REKONŠTRUKCIA CHUV V TEPLÁRNI ZÁ

Expro spol, s.r.o.
P.O.BOX 12,92703 Šaľa

+RM15.5/P3

POLE č: /CUBICLE No/	POLE 3

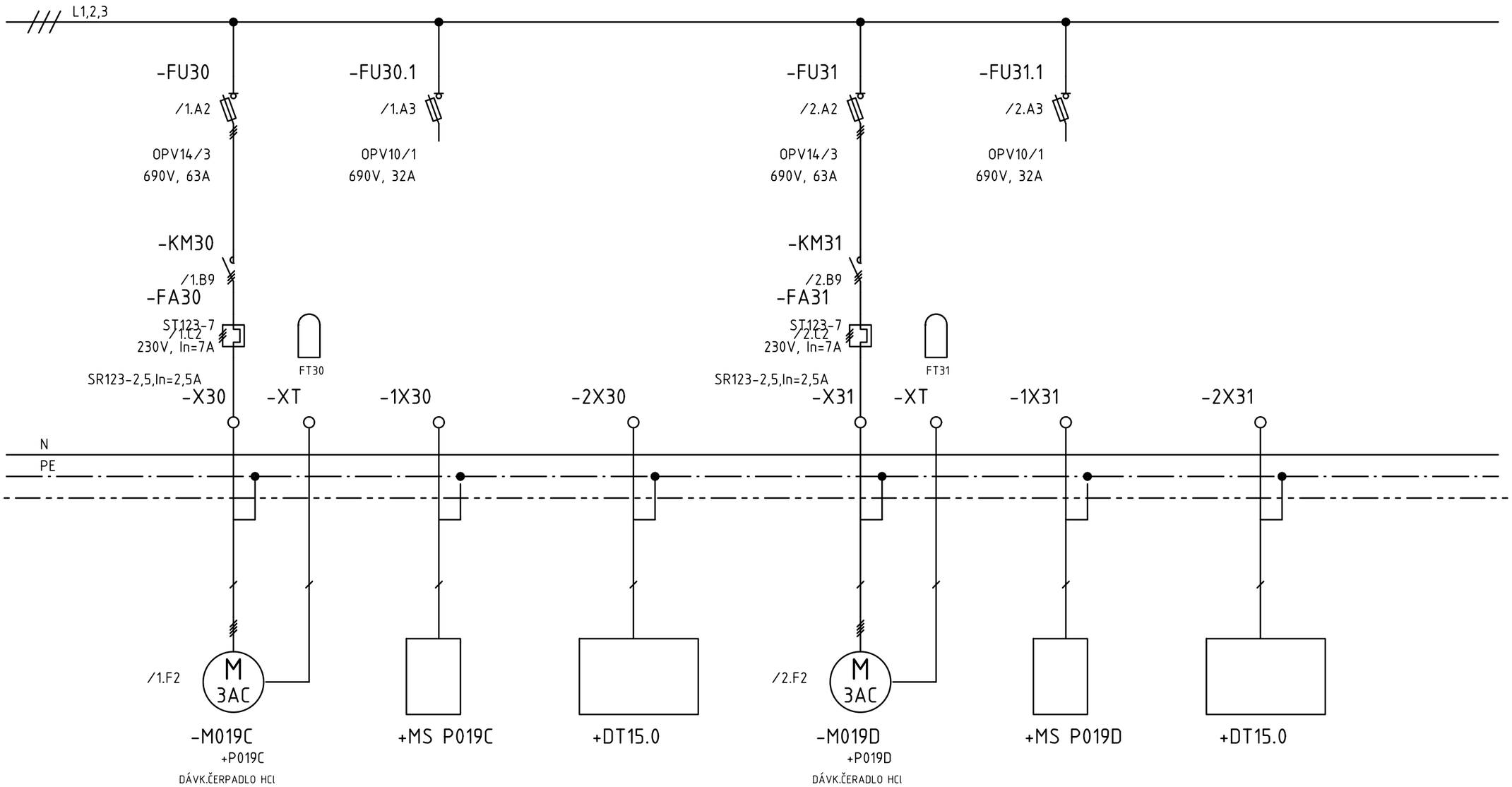

VÝVOD ČÍSLO: /OUTLET No/	1			2		
FUNKCIA: /FUNCTION/	NAPÁJANIE	MIESTN.OVL	PLC.OVLÁDANIE	NAPÁJANIE	MIESTN.OVL	PLC.OVLÁDANIE
VÝKON kW: /POWER kW/	1,1kW, 400VAC TN-S			1,1kW, 400VAC TN-S		
SCHÉMA: /DRAWINGS/	EFS/ RM15-5-3 /1			EFS/ RM15-5-3 /2		
POZNÁMKA	ČERPADLO DÁVKOVANIE HCl	LOCAL CONTROLL	REMOTE PLC CONTROLL	ČERPADLO DÁVKOVANIE HCl	LOCAL CONTROLL	REMOTE PLC CONTROLL

Revize				
R	Komentář	Datum	Jméno	

Zpracováno v CAD/CAE systému ELCAD 7.6.0 SP2

Zákazník: TEPLÁREŇ ZÁPAD

Zakázkové číslo: 6715

Zpracoval: Ing.Jozef Guizon
Datum: 05.10.2011
Kontroloval: Ing.Jozef Guizon
Datum:

A3

Tento dokument obsahuje chráněná data firmy Expro spol, s.r.o.

Kopírování a použití těchto dat nebo i jejich částí je možné jen s písemným svolením této firmy.

PROJEKTANT/DESIGNER:
J-KOPA
EXPRO s.r.o.

EFA
RM15-5-3
8/6
+P019A-B 1POL SCHÉMA ZAPOJENIA

Projekt: 6715
Akce: REKONŠTRUKCIA CHUV V TEPLÁRNI ZÁ

Expro spol, s.r.o.
P.O.BOX 12,92703 Šaľa

+RM15.5/P3

POLE č: /CUBICLE No/	POLE 3

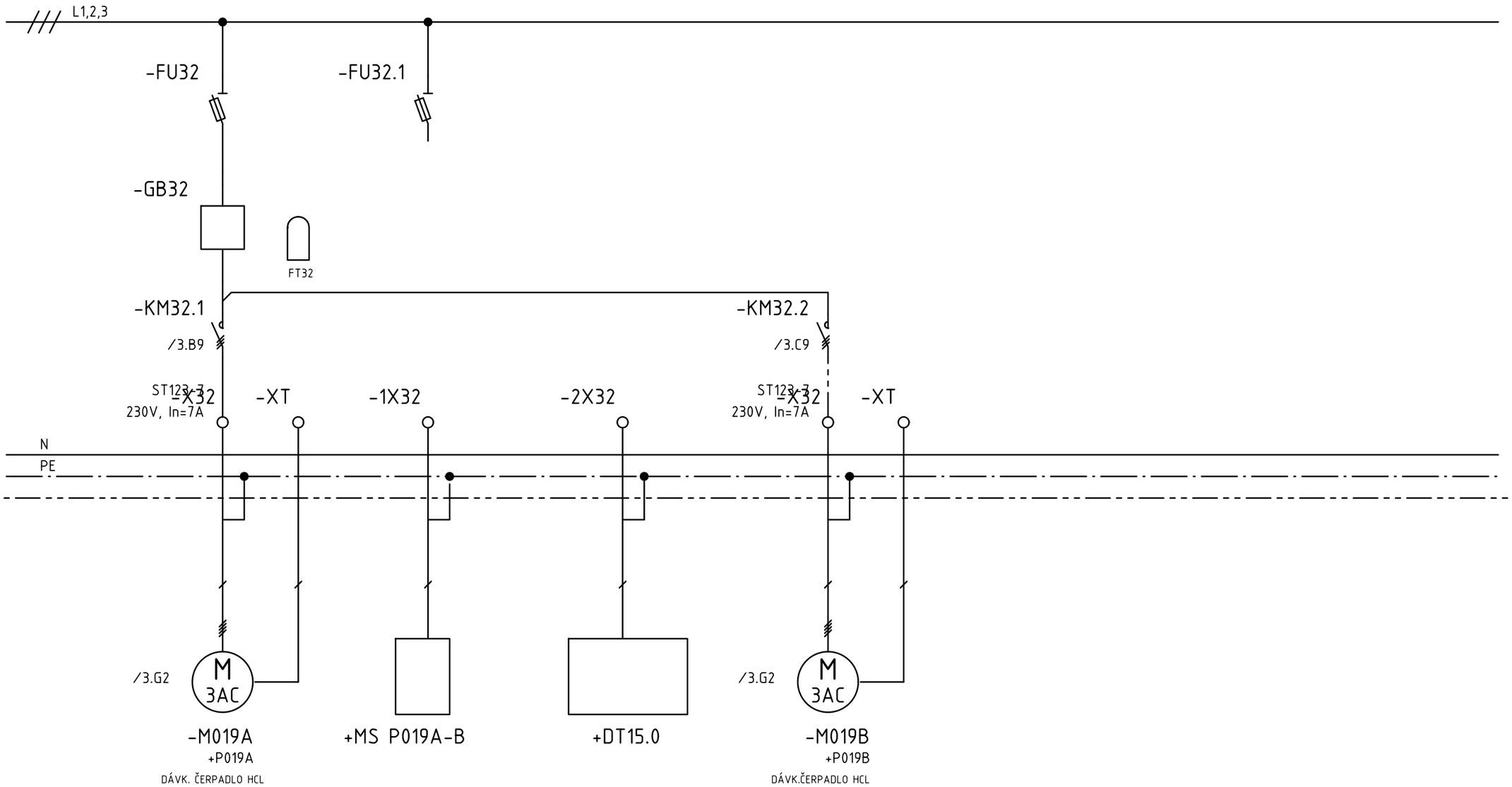

VÝVOD ČÍSLO: /OUTLET No/	3			
FUNKCIA: /FUNCTION/	NAPÁJANIE	MIESTN.OVL	PLC.OVLÁDANIE	NAPÁJANIE
VÝKON kW: /POWER kW/	0,75kW, 400VAC TN-S			0,75kW, 400VAC TN-S
SCHÉMA: /DRAWINGS/	EFS/ RM15-5-3/3			EFS/ RM15-5-3/3
POZNÁMKA	ČERPADLO DÁVKOVANIE HCl	LOCAL CONTROLL	REMOTE PLC CONTROLL	ČERPADLO DÁVKOVANIE HCl

Revize				
R	Komentář	Datum	Jméno	

Zpracováno v CAD/CAE systému ELCAD 7.6.0 SP2

Zákazník: TEPLÁREŇ ZÁPAD

Zakázkové číslo: 6715

Zpracoval: Ing.Jozef Guizon
Datum: 05.10.2011
Kontroloval: Ing.Jozef Guizon
Datum:

A3

Tento dokument obsahuje chráněná data firmy Expro spol, s.r.o.

Kopírování a použití těchto dat nebo i jejich částí je možné jen s písemným svolením této firmy.

PROJEKTANT/DESIGNER:
J-KOPA
EXPRO s.r.o.

EFA
RM15-5-3
9/6
+P019C-D 1POL SCHÉMA ZAPOJENIA

Projekt: 6715
Akce: REKONŠTRUKCIA CHUV V TEPLÁRNI ZÁ

Expro spol, s.r.o.
P.O.BOX 12,92703 Šaľa

+RM15.5/P3

POLE č: /CUBICLE No/	POLE 3

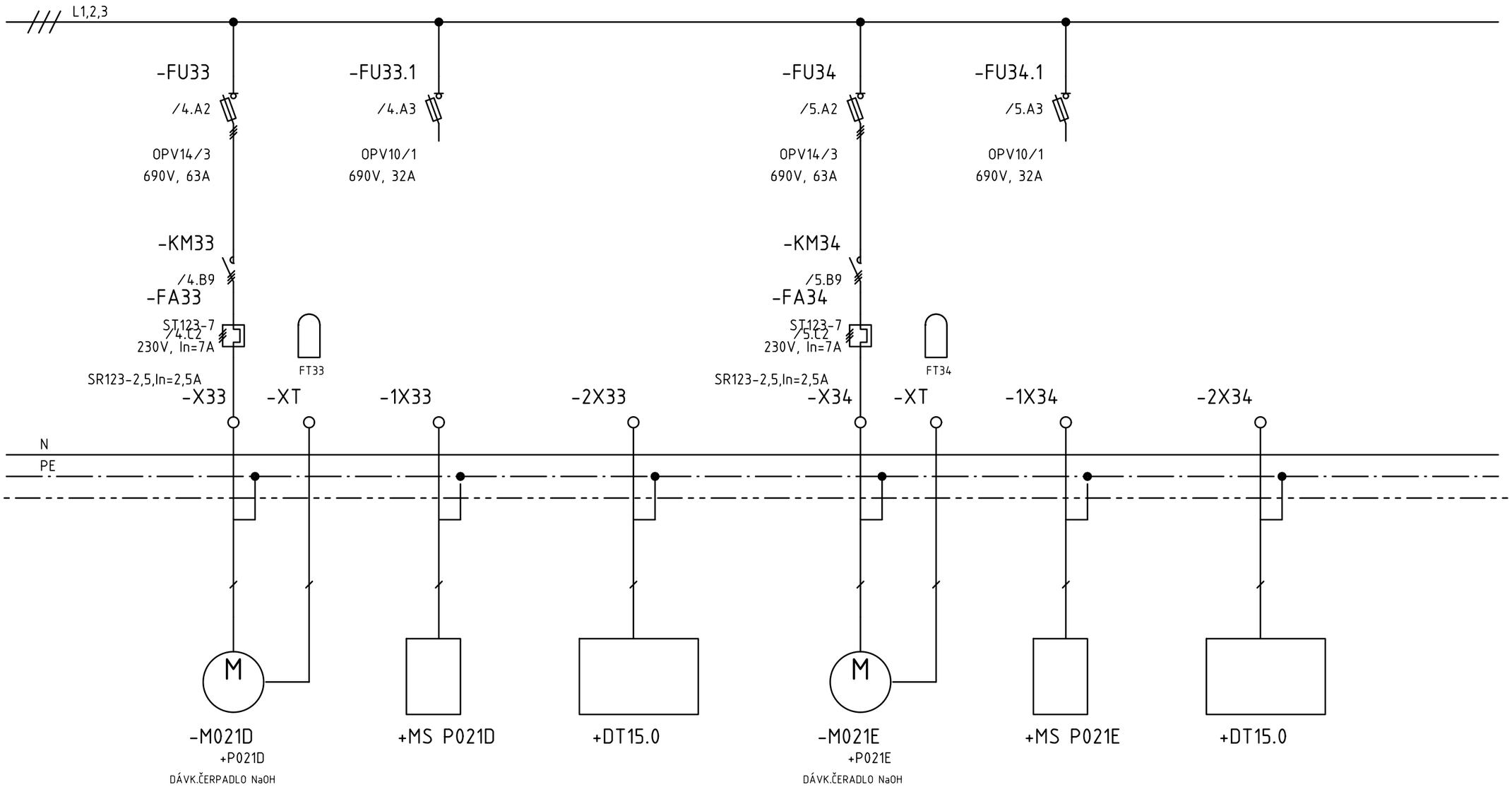

VÝVOD ČÍSLO: /OUTLET No/	4			5		
FUNKCIA: /FUNCTION/	NAPÁJANIE	MIESTN.OVL	PLC.OVLÁDANIE	NAPÁJANIE	MIESTN.OVL	PLC.OVLÁDANIE
VÝKON kW: /POWER kW/	1,1kW, 400VAC TN-S			1,1kW, 400VAC TN-S		
SCHÉMA: /DRAWINGS/	EFS/ RM15-5-3 /4			EFS/ RM15-5-3 /5		
POZNÁMKA	ČERPADLO DÁVKOVANIE NaOH	LOCAL CONTROLL	REMOTE PLC CONTROLL	ČERPADLO DÁVKOVANIE NaOH	LOCAL CONTROLL	REMOTE PLC CONTROLL

Revize				
R	Komentář	Datum	Jméno	

Zákazník: TEPLÁREŇ ZÁPAD
Zakázkové číslo: 6715

Zpracoval: Ing.Jozef Guizon
Datum: 05.10.2011
Kontroloval: Ing.Jozef Guizon
Datum:

Tento dokument obsahuje chráněná data firmy Expro spol, s.r.o.

Kopírování a použití těchto dat nebo i jejich částí je možné jen s písemným svolením této firmy.

PROJEKTANT/DESIGNER: J-KOPA EXPRO s.r.o.

EFA
RM15-5-3
10/6
+P021A-B 1POL SCHÉMA ZAPOJENIA

Projekt: 6715
Akce: REKONŠTRUKCIA CHUV V TEPLÁRNI ZÁ

Expro spol, s.r.o.
P.O.BOX 12,92703 Šaľa

Zpracováno v CAD/CAE systému ELCAD 7.6.0 SP2 A3

+RM15.5/P3

POLE č: /CUBICLE No/	POLE 3

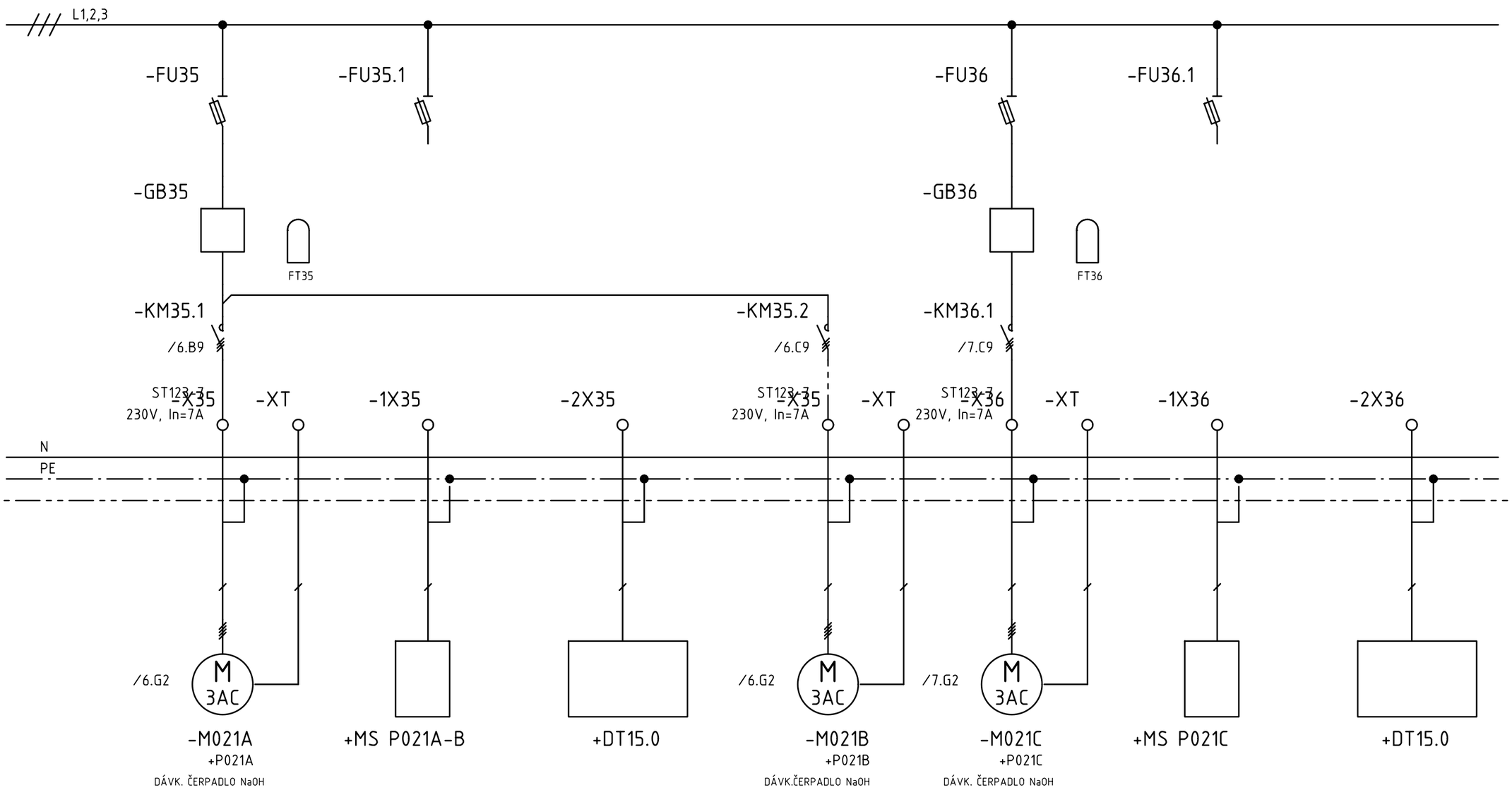

VÝVOD ČÍSLO: /OUTLET No/	6				7		
FUNKCIA: /FUNCTION/	NAPÁJANIE	MIESTN.OVL	PLC.OVLÁDANIE	NAPÁJANIE	NAPÁJANIE	MIESTN.OVL	PLC.OVLÁDANIE
VÝKON kW: /POWER kW/	0,75kW, 400VAC TN-S			0,75kW, 400VAC TN-S	0,75kW, 400VAC TN-S		
SCHÉMA: /DRAWINGS/	EFS/ RM15-5-3/6			EFS/ RM15-5-3/6	EFS/ RM15-5-3/6		
POZNÁMKA	ČERPADLO DÁVKOVANIE NaOH	LOCAL CONTROLL	REMOTE PLC CONTROLL	ČERPADLO DÁVKOVANIE NaOH	ČERPADLO DÁVKOVANIE NaOH	LOCAL CONTROLL	REMOTE PLC CONTROLL

Revize				
R	Komentář	Datum	Jméno	

Zpracováno v CAD/CAE systému ELCAD 7.6.0 SP2

Zákazník: TEPLÁREŇ ZÁPAD
Zakázkové číslo: 6715

Zpracoval: Ing.Jozef Guizon
Datum: 05.10.2011
Kontroloval: Ing.Jozef Guizon
Datum:

A3

Tento dokument obsahuje chráněná data firmy Expro spol, s.r.o.

Kopírování a použití těchto dat nebo i jejich částí je možné jen s písemným svolením této firmy.

PROJEKTANT/DESIGNER:
J-KOPA
EXPRO s.r.o.

EFA
RM15-5-3
11/6
+P021C-D-E 1POL SCHÉMA ZAPOJENIA

Projekt: 6715
Akce: REKONŠTRUKCIA CHUV V TEPLÁRNI ZÁ

Expro spol, s.r.o.
P.O.BOX 12,92703 Šaľa

+RM15.5/P3

POLE č: /CUBICLE No/	POLE 3

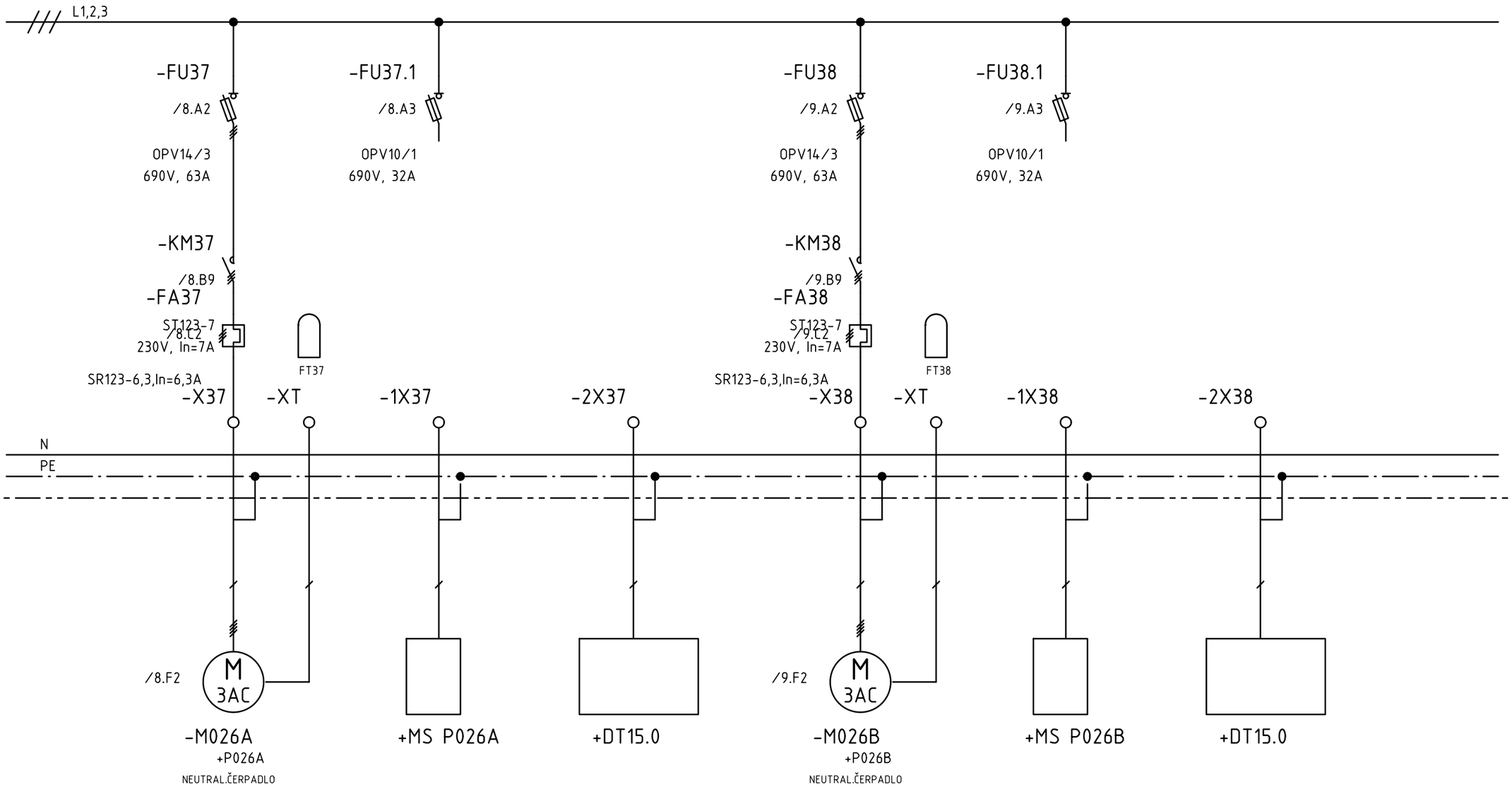

VÝVOD ČÍSLO: /OUTLET No/	8			9		
FUNKCIA: /FUNCTION/	NAPÁJANIE	MIESTN.OVL	PLC.OVLÁDANIE	NAPÁJANIE	MIESTN.OVL	PLC.OVLÁDANIE
VÝKON kW: /POWER kW/	3kW, 400VAC TN-S			3kW, 400VAC TN-S		
SCHÉMA: /DRAWINGS/	EFS/ RM15-5-3 /7			EFS/ RM15-5-3 /8		
POZNÁMKA	ČERPADLO NEUTRALIZAČNÉ	LOCAL CONTROLL	REMOTE PLC CONTROLL	ČERPADLO NEUTRALIZAČNÉ	LOCAL CONTROLL	REMOTE PLC CONTROLL

Revize				
R	Komentář	Datum	Jméno	

Zákazník: TEPLÁREŇ ZÁPAD
Zakázkové číslo: 6715

Zpracoval: Ing.Jozef Guizon
Datum: 05.10.2011
Kontroloval: Ing.Jozef Guizon
Datum:

Tento dokument obsahuje chráněná data firmy Expro spol, s.r.o.

Kopírování a použití těchto dat nebo i jejich částí je možné jen s písemným svolením této firmy.

PROJEKTANT/DESIGNER: J-KOPA EXPRO s.r.o.

EFA
RM15-5-3
12/6
+P026A-B 1POL SCHÉMA ZAPOJENIA

Projekt: 6715
Akce: REKONŠTRUKCIA CHUV V TEPLÁRNI ZÁ

Expro spol, s.r.o.
P.O.BOX 12,92703 Šaľa

BA TEPLÁREŇ ZÁPAD

CHUV

REKONŠTRUKCIA CHEMICKEJ ÚPRAVNE VODY V TEPLÁRNI ZÁPAD

+RM15.5 POLE4

1-POL SCHÉMY ZAPOJENIA

Revize				
R	Komentář	Datum	Jméno	

Zákazník: TEPLÁREŇ ZÁPAD

Zakázkové číslo: 6715

Zpracoval: Ing.Jozef Guizon
Datum: 05.10.2011

Kontroloval: Ing.Jozef Guizon
Datum:

Zpracováno v CAD/CAE systému ELCAD 7.6.0 SP2

A3

Tento dokument obsahuje chráněná data firmy Expro spol, s.r.o.

Kopírování a použití těchto dat nebo i jejich částí je možné jen s písemným svolením této firmy.

PROJEKTANT/DESIGNER:
J-KOPA
EXPRO s.r.o.

EFA
RM15-5-4
1/6
ÚVODNÝ LIST

Projekt: 6715
Akce: REKONŠTRUKCIA CHUV V TEPLÁRNI ZÁ

Expro spol, s.r.o.
P.O.BOX 12,92703 Šaľa

+RM15.5/P4

POLE č: /CUBICLE No/	POLE 4

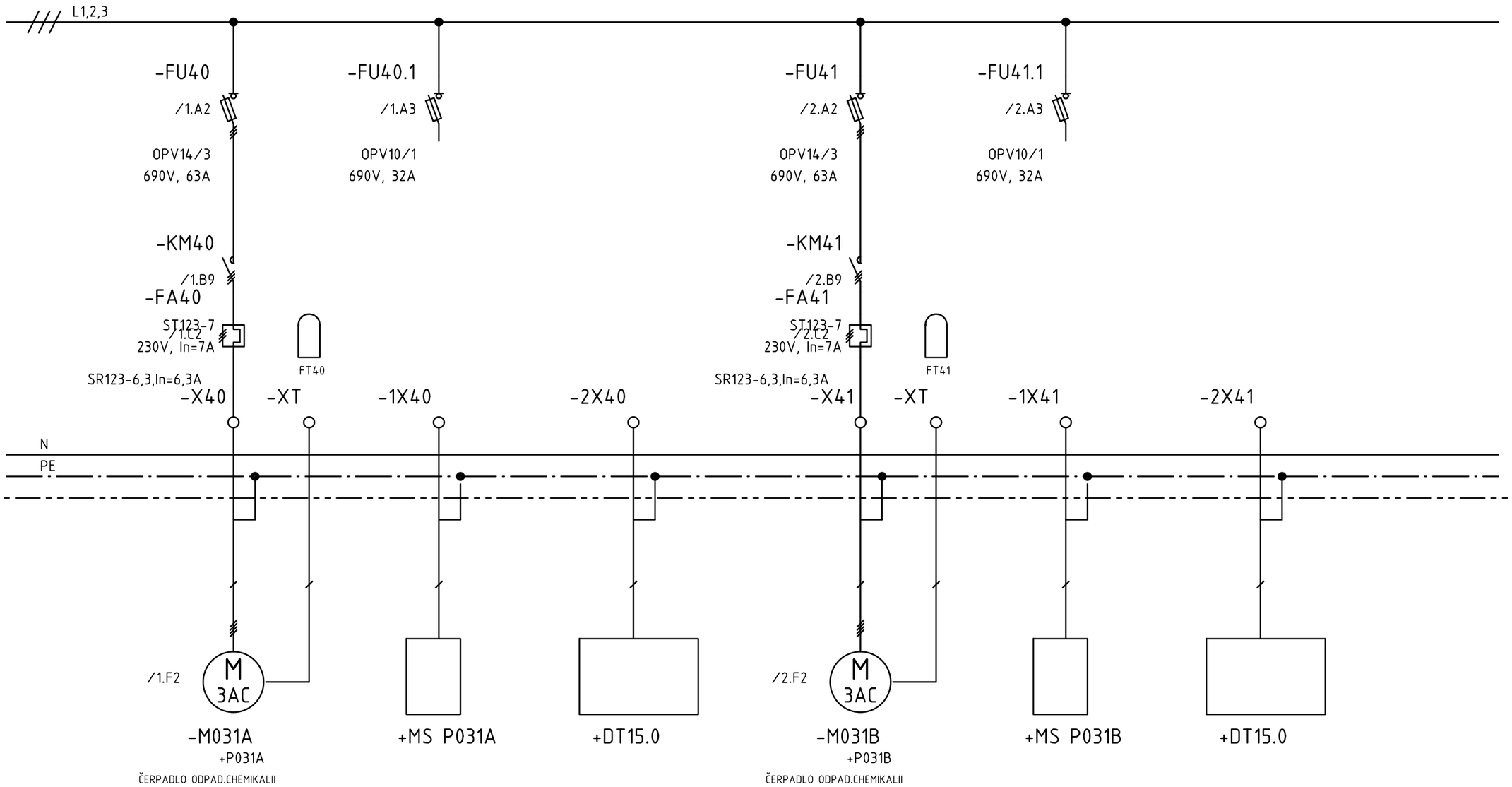

VÝVOD ČÍSLO: /OUTLET No/	1			2		
FUNKCIA: /FUNCTION/	NAPÁJANIE	MIESTN.OVL	PLC.OVLÁDANIE	NAPÁJANIE	MIESTN.OVL	PLC.OVLÁDANIE
VÝKON kW: /POWER kW/	3kW, 400VAC TN-S			3kW, 400VAC TN-S		
SCHÉMA: /DRAWINGS/	EFS/ RM15-5-4 /1			EFS/ RM15-5-4 /2		
POZNÁMKA	ČERPADLO ODPADNÝCH CHEMIKALII	LOCAL CONTROLL	REMOTE PLC CONTROLL	ČERPADLO ODPADNÝCH CHEMIKALII	LOCAL CONTROLL	REMOTE PLC CONTROLL

Revize				
R	Komentář	Datum	Jméno	

Zákazník: TEPLÁREŇ ZÁPAD
Zakázkové číslo: 6715
Zpracoval: Ing.Jozef Guizon
Datum: 05.10.2011
Kontroloval: Ing.Jozef Guizon
Datum:

Tento dokument obsahuje chráněná data firmy Expro spol, s.r.o.

Kopírování a použití těchto dat nebo i jejich částí je možné jen s písemným svolením této firmy.

PROJEKTANT/DESIGNER: J-KOPA EXPRO s.r.o.

EFA
RM15-5-4
13/6
+P031A-B 1POL SCHÉMA ZAPOJENIA

Projekt: 6715
Akce: REKONŠTRUKCIA CHUV V TEPLÁRNI ZÁ

Expro spol, s.r.o.
P.O.BOX 12,92703 Šaľa

Zpracováno v CAD/CAE systému ELCAD 7.6.0 SP2
A3

+RM15.5/P4

POLE č: /CUBICLE No/	POLE 4

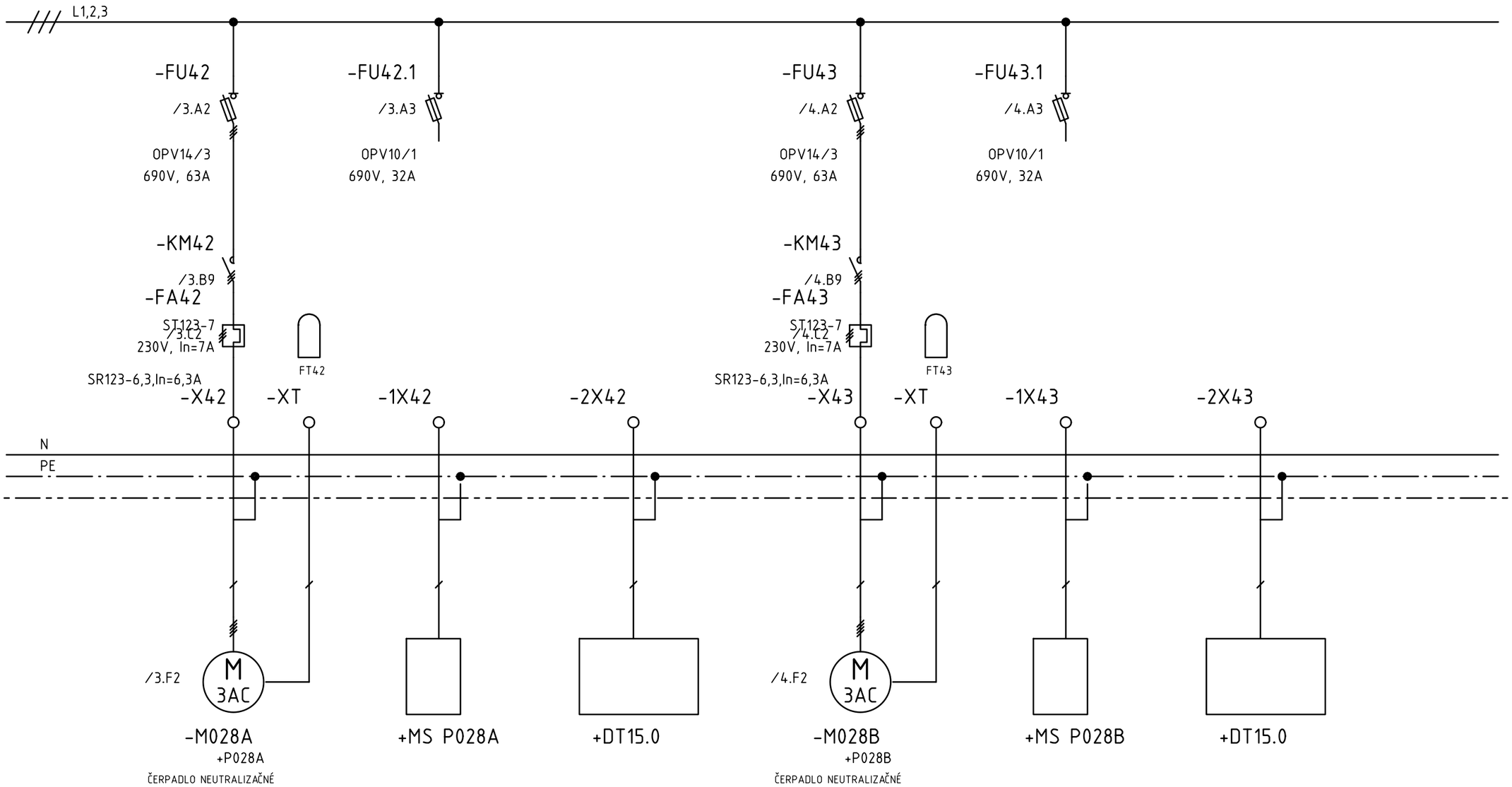

VÝVOD ČÍSLO: /OUTLET No/	3			4		
FUNKCIA: /FUNCTION/	NAPÁJANIE	MIESTN.OVL	PLC.OVLÁDANIE	NAPÁJANIE	MIESTN.OVL	PLC.OVLÁDANIE
VÝKON kW: /POWER kW/	3kW, 400VAC TN-S			3kW, 400VAC TN-S		
SCHÉMA: /DRAWINGS/	EFS/ RM15-5-4 /3			EFS/ RM15-5-4 /4		
POZNÁMKA	ČERPADLO NEUTRALIZAČNÉ	LOCAL CONTROLL	REMOTE PLC CONTROLL	ČERPADLO NEUTRALIZAČNÉ	LOCAL CONTROLL	REMOTE PLC CONTROLL

Revize				
R	Komentář	Datum	Jméno	

Zákazník: TEPLÁREŇ ZÁPAD
Zakázkové číslo: 6715

Zpracoval: Ing.Jozef Guizon
Datum: 05.10.2011
Kontroloval: Ing.Jozef Guizon
Datum:

Tento dokument obsahuje chráněná data firmy Expro spol, s.r.o.

Kopírování a použití těchto dat nebo i jejich částí je možné jen s písemným svolením této firmy.

PROJEKTANT/DESIGNER: J-KOPA EXPRO s.r.o.

EFA
RM15-5-4
14/6
+P028A-B 1POL SCHÉMA ZAPOJENIA

Projekt: 6715
Akce: REKONŠTRUKCIA CHUV V TEPLÁRNI ZÁ

Expro spol, s.r.o.
P.O.BOX 12,92703 Šaľa

Zpracováno v CAD/CAE systému ELCAD 7.6.0 SP2 A3

+RM15.5/P4

POLE č: /CUBICLE No/	POLE 4

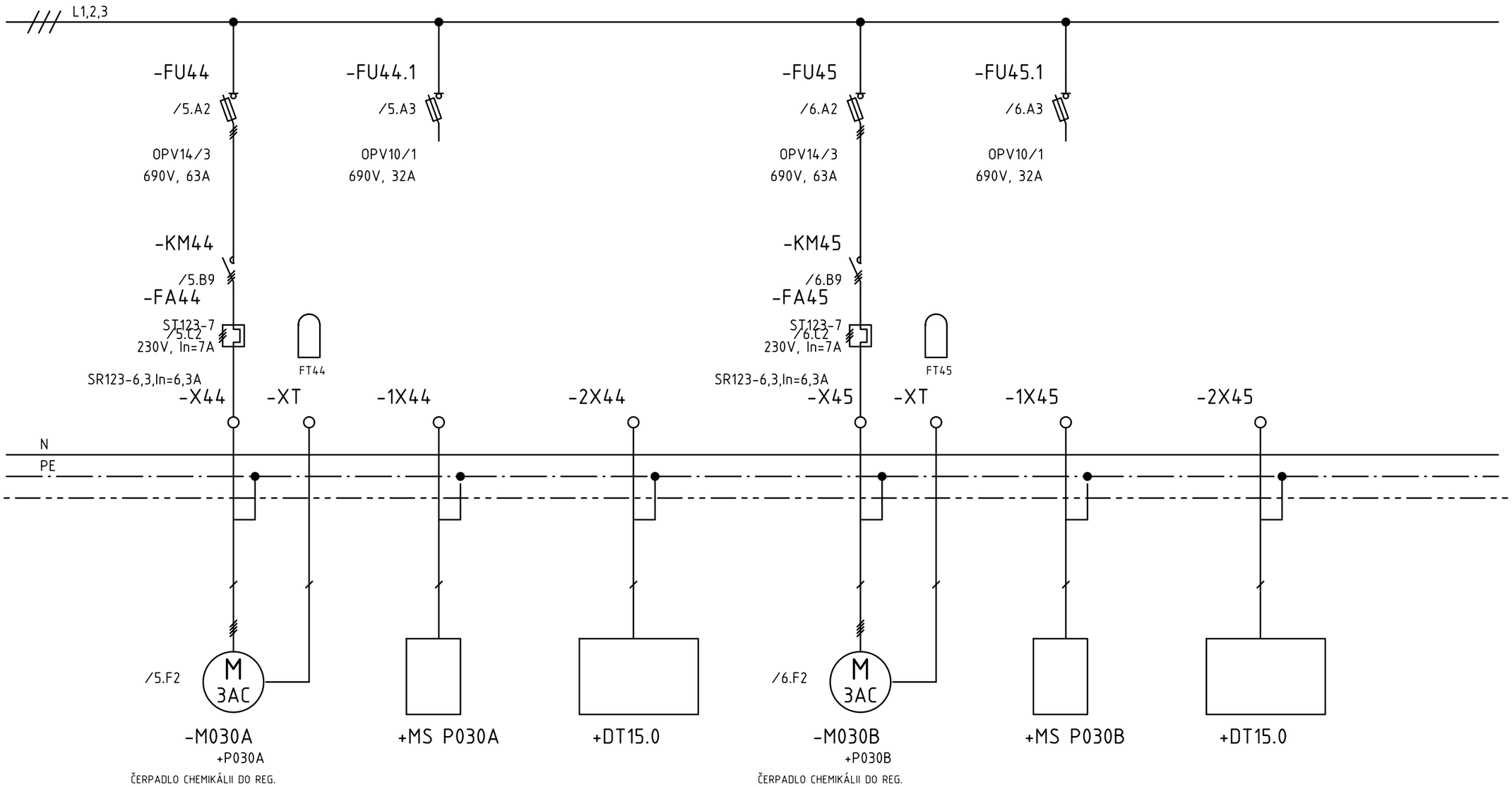

VÝVOD ČÍSLO: /OUTLET No/	5			6		
FUNKCIA: /FUNCTION/	NAPÁJANIE	MIESTN.OVL	PLC.OVLÁDANIE	NAPÁJANIE	MIESTN.OVL	PLC.OVLÁDANIE
VÝKON kW: /POWER kW/	3kW, 400VAC TN-S			3kW, 400VAC TN-S		
SCHÉMA: /DRAWINGS/	EFS/ RM15-5-4 /5			EFS/ RM15-5-4 /6		
POZNÁMKA	ČERPADLO CHEMIKÁLII DO REG.	LOCAL CONTROLL	REMOTE PLC CONTROLL	ČERPADLO CHEMIKÁLII DO REG.	LOCAL CONTROLL	REMOTE PLC CONTROLL

Revize				
R	Komentář	Datum	Jméno	

Zpracováno v CAD/CAE systému ELCAD 7.6.0 SP2

Zákazník: TEPLÁREŇ ZÁPAD
Zakázkové číslo: 6715

Zpracoval: Ing.Jozef Guizon
Datum: 05.10.2011
Kontroloval: Ing.Jozef Guizon
Datum:

A3

Tento dokument obsahuje chráněná data firmy Expro spol, s.r.o.

Kopírování a použití těchto dat nebo i jejich částí je možné jen s písemným svolením této firmy.

PROJEKTANT/DESIGNER:
J-KOPA
EXPRO s.r.o.

EFA
RM15-5-4
15/6
+P030A-B 1POL SCHÉMA ZAPOJENIA

Projekt: 6715
Akce: REKONŠTRUKCIA CHUV V TEPLÁRNI ZÁ

Expro spol, s.r.o.
P.O.BOX 12,92703 Šaľa

+RM15.5/P4

POLE č: /CUBICLE No/	POLE 4

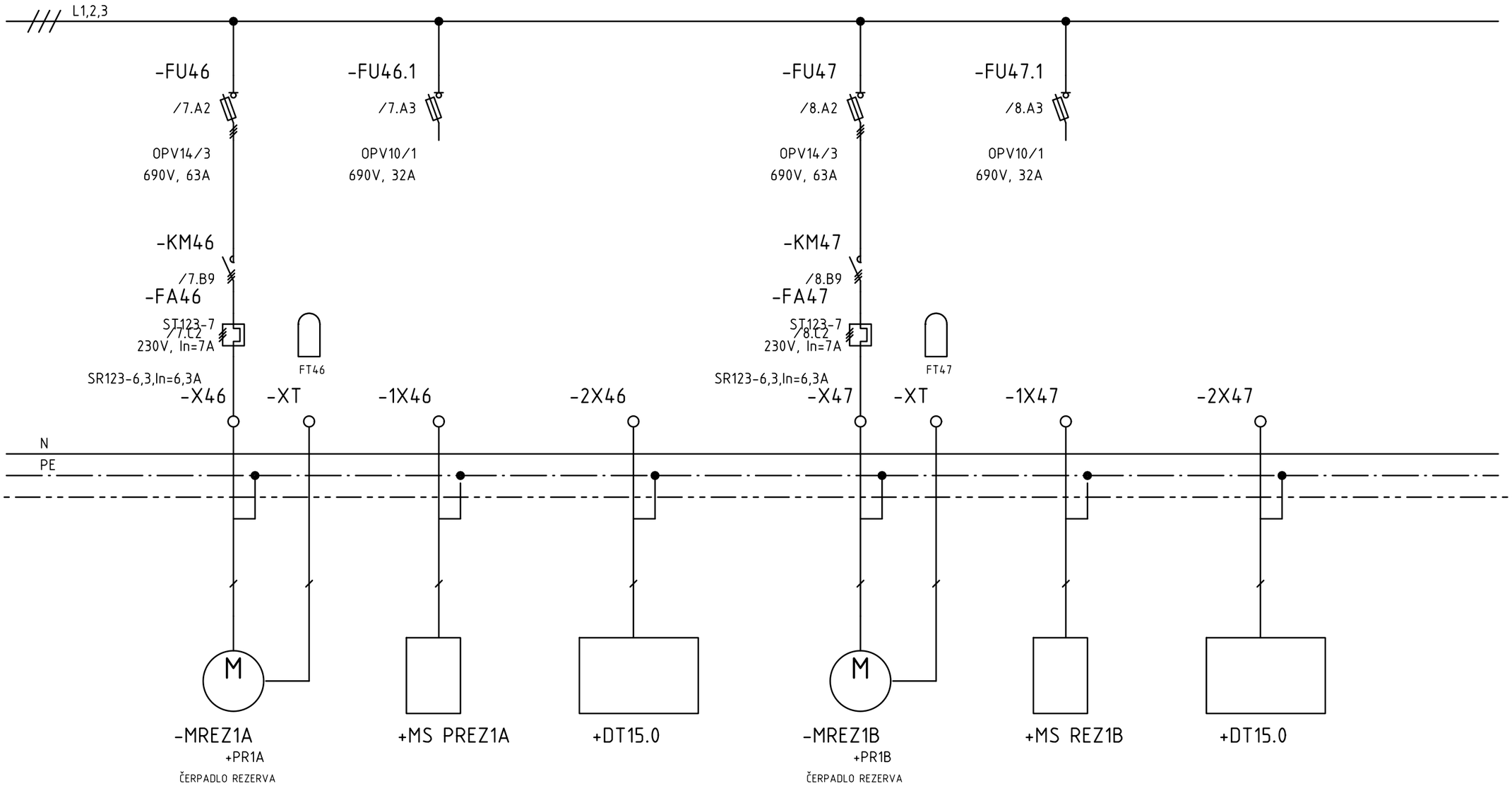

VÝVOD ČÍSLO: /OUTLET No/	7			8		
FUNKCIA: /FUNCTION/	NAPÁJANIE	MIESTN.OVL	PLC.OVLÁDANIE	NAPÁJANIE	MIESTN.OVL	PLC.OVLÁDANIE
VÝKON kW: /POWER kW/	3kW, 400VAC TN-S			3kW, 400VAC TN-S		
SCHÉMA: /DRAWINGS/	EFS/ RM15-5-4 /5			EFS/ RM15-5-4 /6		
POZNÁMKA	ČERPADLO REZ1	LOCAL CONTROLL	REMOTE PLC CONTROLL	ČERPADLO REZ2	LOCAL CONTROLL	REMOTE PLC CONTROLL

Revize				
R	Komentář	Datum	Jméno	

Zákazník: TEPLÁREŇ ZÁPAD

Zakázkové číslo: 6715

Zpracoval: Ing.Jozef Guizon
Datum: 05.10.2011
Kontroloval: Ing.Jozef Guizon
Datum:

Tento dokument obsahuje chráněná data firmy Expro spol, s.r.o.

Kopírování a použití těchto dat nebo i jejich částí je možné jen s písemným svolením této firmy.

PROJEKTANT/DESIGNER: J-KOPA EXPRO s.r.o.

EFA
RM15-5-4
16/6
+PREZ1A-B 1POL SCHÉMA ZAPOJENIA

Projekt: 6715
Akce: REKONŠTRUKCIA CHUV V TEPLÁRNI ZÁ

Expro spol, s.r.o.
P.O.BOX 12,92703 Šaľa

Zpracováno v CAD/CAE systému ELCAD 7.6.0 SP2

A3

+RM15.5/P4

POLE č: /CUBICLE No/	POLE 4

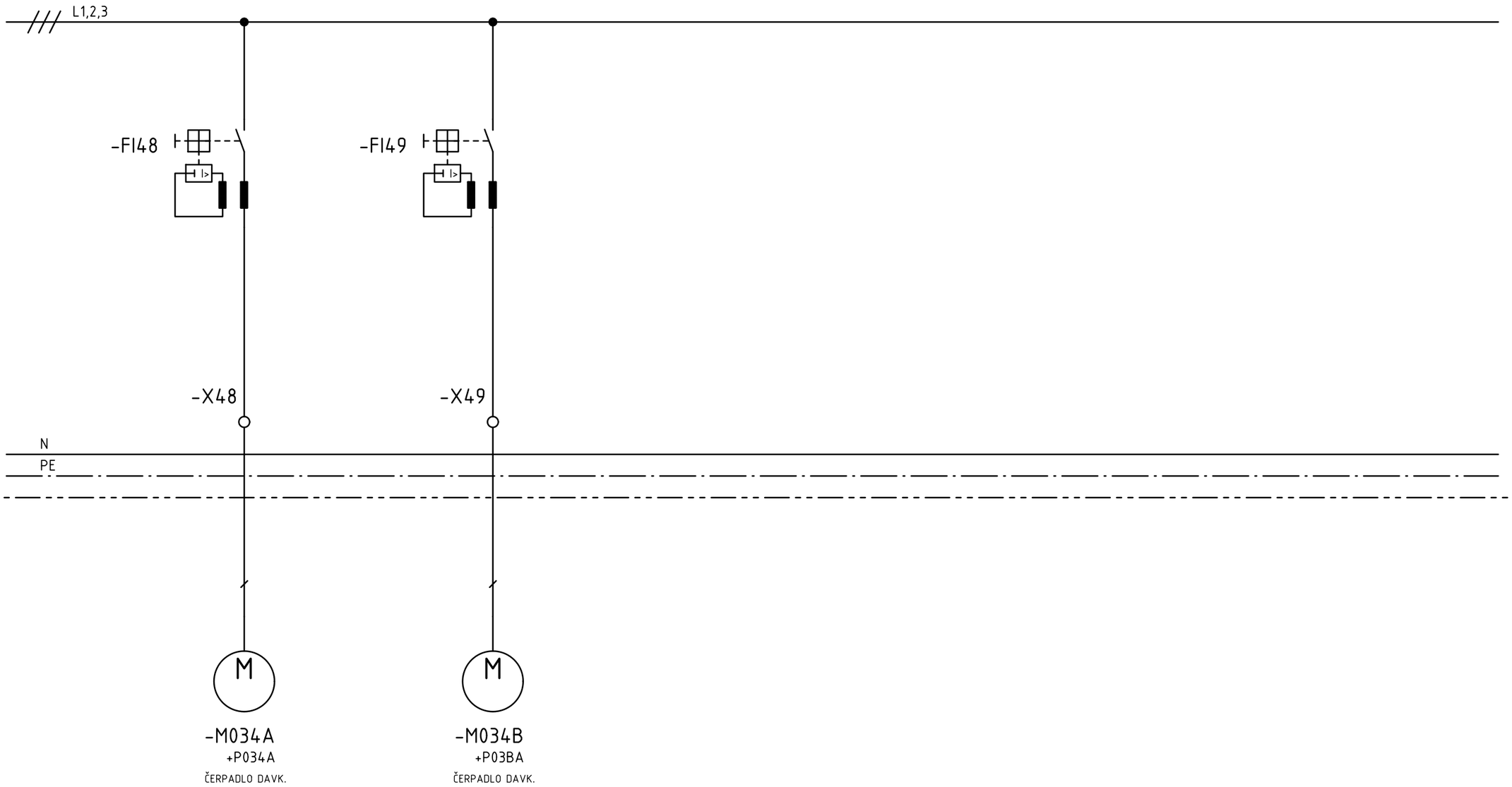

VÝVOD ČÍSLO: /OUTLET No/	9	10
FUNKCIA: /FUNCTION/	NAPÁJANIE	NAPÁJANIE
VÝKON kW: /POWER kW/	0,04kW, 230VAC TN-S	0,04kW, 230VAC TN-S
SCHÉMA: /DRAWINGS/	EFS/ RM15-5-4 /7	EFS/ RM15-5-4 /8
POZNÁMKA	EL.OHREV. NaOH	EL.OHREV. NaOH

Revize				
R	Komentář	Datum	Jméno	

Zákazník: TEPLÁREŇ ZÁPAD

Zakázkové číslo: 6715

Zpracoval: Ing.Jozef Guizon
Datum: 05.10.2011
Kontroloval: Ing.Jozef Guizon
Datum:

Tento dokument obsahuje chráněná data firmy Expro spol, s.r.o.

Kopírování a použití těchto dat nebo i jejich částí je možné jen s písemným svolením této firmy.

PROJEKTANT/DESIGNER: J-KOPA EXPRO s.r.o.

EFA
RM15-5-4
17/6
+PREZ1A-B 1POL SCHÉMA ZAPOJENIA

Projekt: 6715
Akce: REKONŠTRUKCIA CHUV V TEPLÁRNI ZÁ

Expro spol, s.r.o.
P.O.BOX 12,92703 Šaľa

Zpracováno v CAD/CAE systému ELCAD 7.6.0 SP2

A3

BA TEPLÁREŇ ZÁPAD

CHUV

REKONŠTRUKCIA CHEMICKEJ ÚPRAVNE VODY V TEPLÁRNI ZÁPAD

+RM15.5 POLE1

ROZVÁDZAČ : OCELOVOPLECHOVÝ
ROZMERY: POLE1 600x2100x500 RITTAL
POLE2-5 800x2100x500 RITTAL
KRYTIE: IP43/ IP20
VÝVODY: ZDOLA / NADOL
NAPäŤOVÁ SÚSTAVA: 3 N + PE ~50Hz 400V/ TN-S
OCHRANA PRED NDN PRI PORUCHE PODĽA STN 33 2000 4-41:2007
ŽIVÉ ČASTI: OCHRANA IZOLÁCIOU (PRILOHA A1)
OCHRANA KRYTMI (PRÍLOHA A2)
NEŽIVÉ ČASTI: OCHRANA SAMOČINNÝM ODPOJ. OD NAPÁJANIA V SIETI TN (čl. 411.3.2)
DOPLNKOVÝM POSPÁJANÍM (čl. 411.3.1)
PRI NORMÁLNEJ PREVÁDZKE: OCHRANA IZOLOVANÍM ŽIVÝCH ČASTÍ (PRILOHA A1)
OCHRANA KRYTMI (PRILOHA A2)
OCHRANA PREKÁŽKAMI (PRILOHA B2)

OBVODOVÉ SCHÉMY ZAPOJENIA

Revize				
R	Komentář	Datum	Jméno	

Zákazník: TEPLÁREŇ ZÁPAD
Zakázkové číslo: 6715
Zpracoval: Ing.Jozef Guizon
Datum: 05.10.2011
Kontroloval: Ing.Jozef Guizon
Datum:

Tento dokument obsahuje chráněná data firmy Expro spol, s.r.o.

Kopírování a použití těchto dat nebo i jejich částí je možné jen s písemným svolením této firmy.

PROJEKTANT/DESIGNER: J-KOPA EXPRO s.r.o.

EFS
RM15-5-1
0/4
+RM15.5/P1 ÚVODNÝ LIST

Projekt: 6715
Akce: REKONŠTRUKCIA CHUV V TEPLÁRNI ZÁ
Expro spol, s.r.o.
P.O.BOX 12,92703 Šaľa

Zpracováno v CAD/CAE systému ELCAD 7.6.0 SP2
A3

+RM15.5/P1

1200x2100x600mm

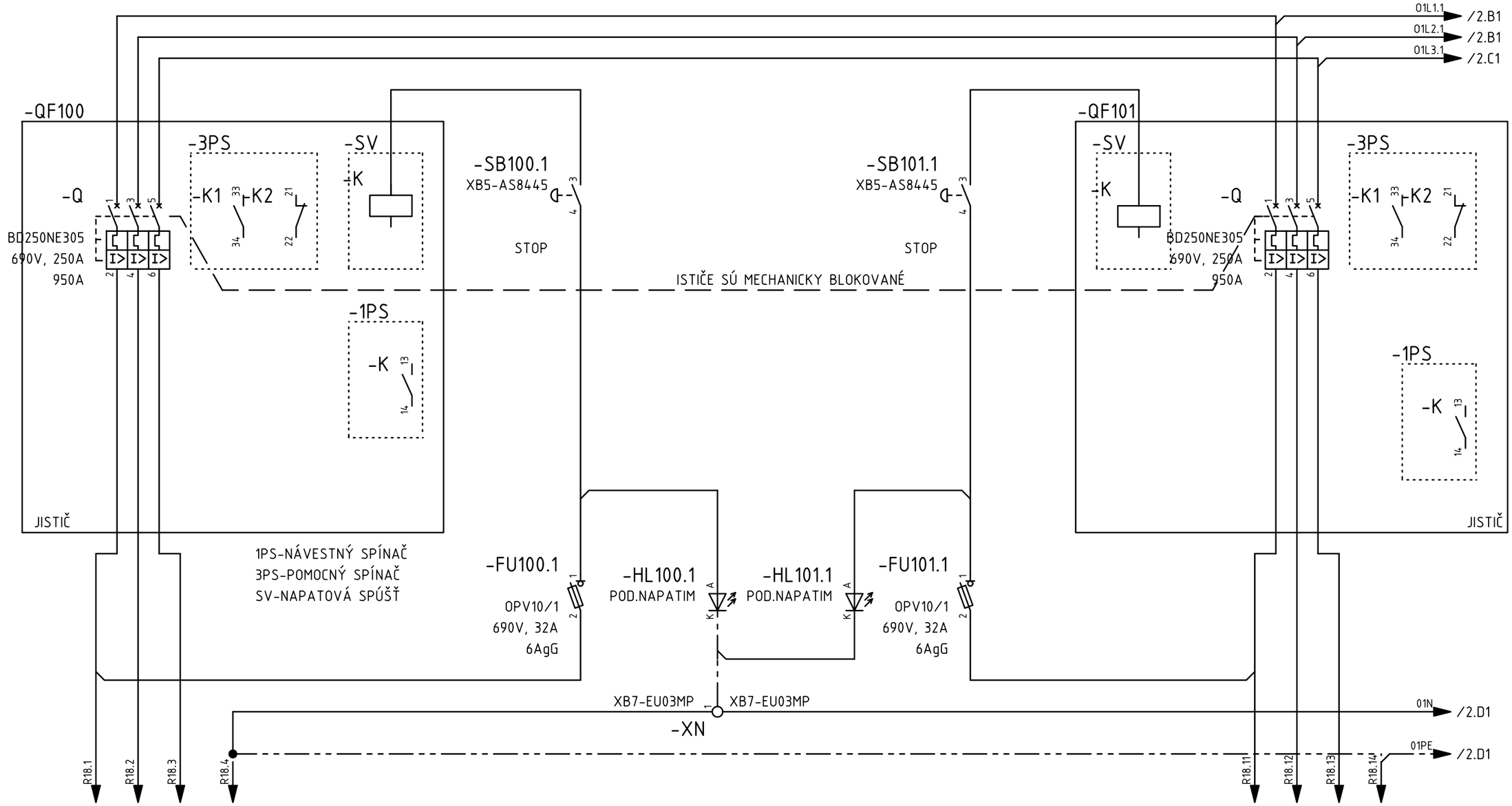

HL.PRÍVOD 1	HL.PRÍVOD 2
EXISTUJUCI	EXISTUJUCI
400V 50Hz, 200A, TN-C,	400V 50Hz, 200A, TN-C,
Pi=100kW, Ps= 50kW	Pi=100kW, Ps=50kW

Revize				
R	Komentář	Datum	Jméno	

Zpracováno v CAD/CAE systému ELCAD 7.6.0 SP2

A3

Zákazník: TEPLÁREŇ ZÁPAD

Zakázkové číslo: 6715

Zpracoval: Ing.Jozef Guizon

Datum: 05.10.2011

Kontroloval: Ing.Jozef Guizon

Datum:

Tento dokument obsahuje chráněná data firmy Expro spol, s.r.o.

Kopírování a použití těchto dat nebo i jejich částí je možné jen s písemným svolením této firmy.

PROJEKTANT/DESIGNER:

J-KOPA EXPRO s.r.o.

EFS

RM15-5-1

1/4

+RM15.5/P1 ÚVODNÝ LIST

Projekt: 6715

Akce: REKONŠTRUKCIA CHUV V TEPLÁRNI ZÁ

Expro spol, s.r.o.

P.O.BOX 12,92703 Šaľa

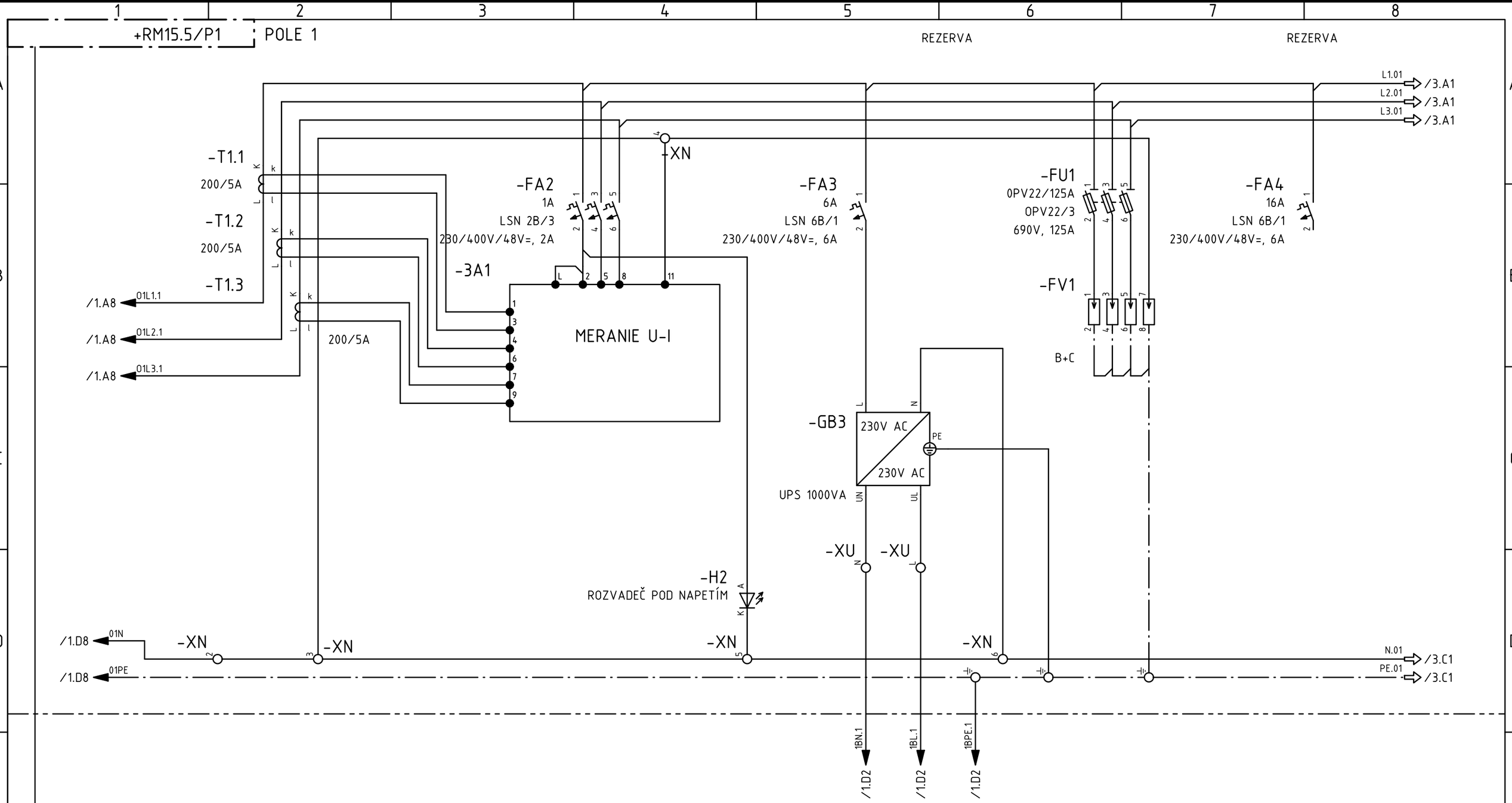

MERANIE U-I	UPS	PREPAŤ.OCHRANA
NAPÁJANIE RS		

Revize				
R	Komentář	Datum	Jméno	

Zákazník: TEPLÁREŇ ZÁPAD
Zakázkové číslo: 6715
Zpracoval: Ing.Jozef Guizon
Datum: 05.10.2011
Kontroloval: Ing.Jozef Guizon
Datum:

Zpracováno v CAD/CAE systému ELCAD 7.6.0 SP2 — A3

Tento dokument obsahuje chráněná data firmy Expro spol, s.r.o.

Kopírování a použití těchto dat nebo i jejich částí je možné jen s písemným svolením této firmy.

PROJEKTANT/DESIGNER: J-KOPA EXPRO s.r.o.

EFS
RM15-5-1
2/4
+RM15.5/P1 MERANIE U,I,COSFI

Projekt: 6715
Akce: REKONŠTRUKCIA CHUV V TEPLÁRNI ZÁ

Expro spol, s.r.o.
P.O.BOX 12,92703 Šaľa

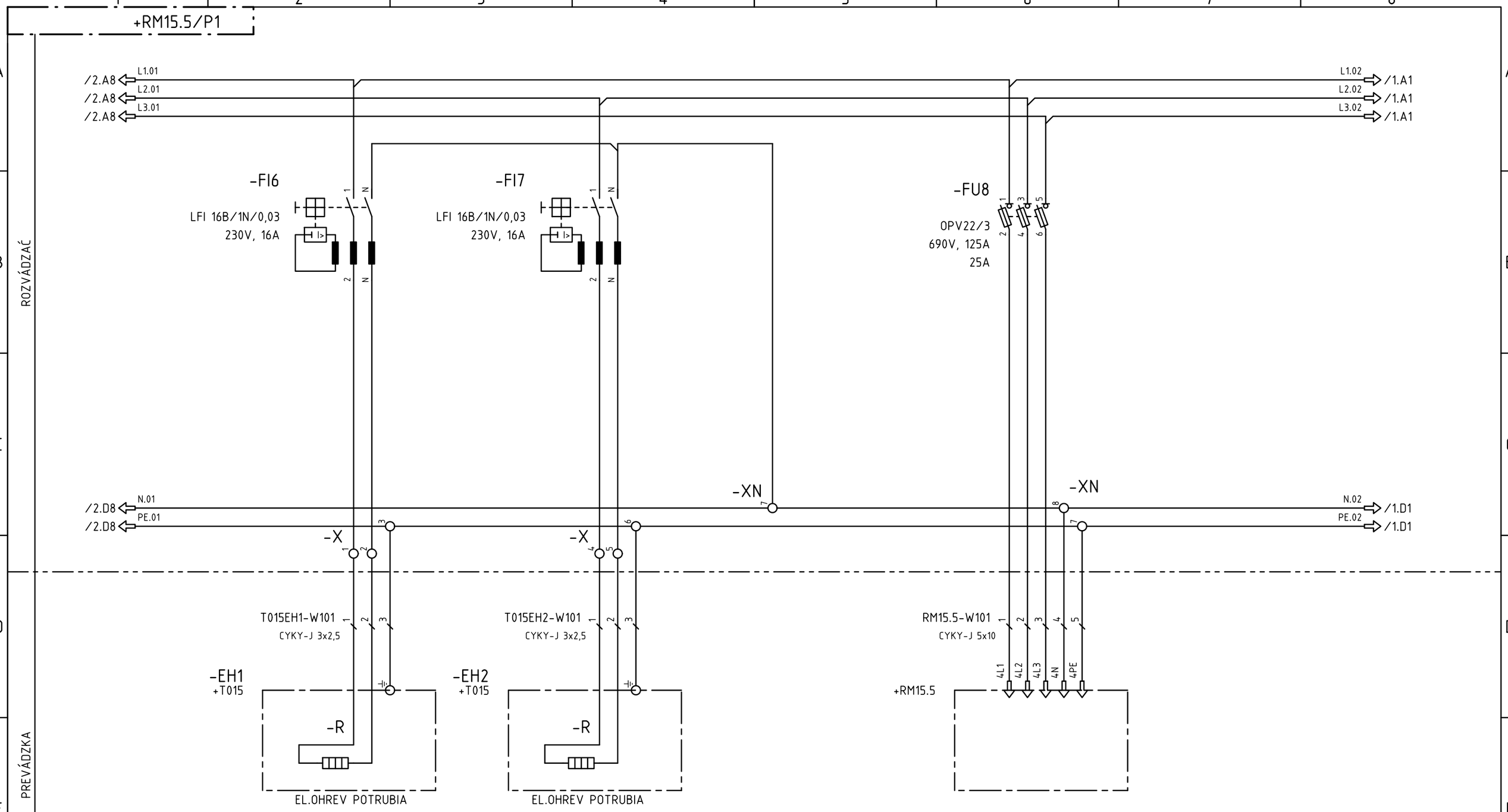

TAG	-EH1	-EH2	-RM15.5 POLE5
POPIS	EL.OHREV POTRUBIA	EL.OHREV POTRUBIA	NAPÁJANIE P7301/2
POZNÁMKA			PREMIESTNENIE Z POLA3 EXISTUJUCEHO ROZVADZACA

Revize				
R	Komentář	Datum	Jméno	

Zpracováno v CAD/CAE systému ELCAD 7.6.0 SP2

Zákazník: TEPLÁREŇ ZÁPAD
Zakázkové číslo: 6715

Zpracoval: Ing.Jozef Guizon
Datum: 05.10.2011
Kontroloval: Ing.Jozef Guizon
Datum:

A3

Tento dokument obsahuje chráněná data firmy Expro spol, s.r.o.

Kopírování a použití těchto dat nebo i jejich částí je možné jen s písemným svolením této firmy.

PROJEKTANT/DESIGNER:
J-KOPA
EXPRO s.r.o.

EFS
RM15-5-1
3/4
+RM15.5/P1 OHREV T015

Projekt: 6715
Akce: REKONŠTRUKCIA CHUV V TEPLÁRNI ZÁ

Expro spol, s.r.o.
P.O.BOX 12,92703 Šaľa

BA TEPLÁREŇ ZÁPAD

CHUV

REKONŠTRUKCIA CHEMICKEJ ÚPRAVNE VODY V TEPLÁRNI ZÁPAD

+RM15.5 POLE2

ROZVÁDZAČ : OCELOVOPLECHOVÝ
ROZMERY: POLE1 600x2100x500 RITTAL
POLE2-5 800x2100x500 RITTAL
KRYTIE: IP43/ IP20
VÝVODY: ZDOLA / NADOL
NAPäŤOVÁ SÚSTAVA: 3 N + PE ~50Hz 400V/ TN-S
OCHRANA PRED NDN PRI PORUCHE PODĽA STN 33 2000 4-41:2007
ŽIVÉ ČASTI: OCHRANA IZOLÁCIOU (PRILOHA A1)
OCHRANA KRYTMI (PRÍLOHA A2)
NEŽIVÉ ČASTI: OCHRANA SAMOČINNÝM ODPOJ. OD NAPÁJANIA V SIETI TN (čl. 411.3.2)
DOPLNKOVÝM POSPÁJANÍM (čl. 411.3.1)
PRI NORMÁLNEJ PREVÁDZKE: OCHRANA IZOLOVANÍM ŽIVÝCH ČASTÍ (PRILOHA A1)
OCHRANA KRYTMI (PRILOHA A2)
OCHRANA PREKÁŽKAMI (PRILOHA B2)

OBVODOVÉ SCHÉMY ZAPOJENIA

Revize					Zákazník: TEPLÁREŇ ZÁPAD	Zpracoval: Ing.Jozef Guizon	Tento dokument obsahuje chráněná data firmy Expro spol, s.r.o.	PROJEKTANT/DESIGNER: J-KOPA EXPRO s.r.o.	EFS RM15-5-2	Projekt: 6715
						Datum: 05.10.2011			0/14	Akce: REKONŠTRUKCIA CHUV V TEPLÁRNI ZÁ
					Zakázkové číslo: 6715	Kontroloval: Ing.Jozef Guizon	Kopírování a použití těchto dat nebo i jejich částí je možné jen s písemným svolením této firmy.		+RM15.5/P2 ÚVODNÝ LIST	Expro spol, s.r.o. P.O.BOX 12,92703 Šaľa
	R	Komentář	Datum	Jméno		Datum:				

Zpracováno v CAD/CAE systému ELCAD 7.6.0 SP2 A3

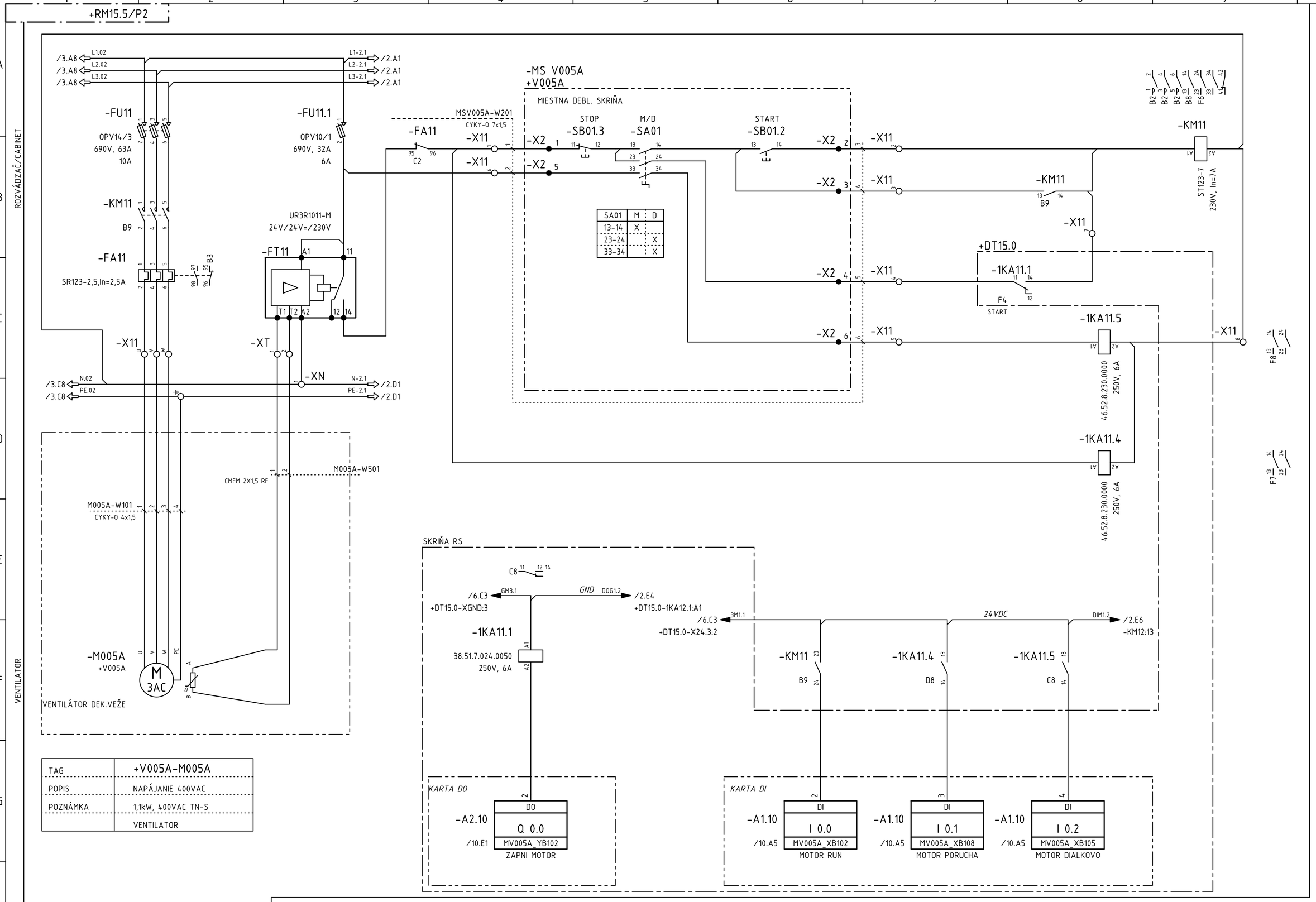

TAG	+V005A-M005A
POPIS	NAPÁJANIE 400VAC
POZNÁMKA	1,1kW, 400VAC TN-S
	VENTILATOR

SA01	M	D
13-14	X	
23-24		X
33-34		X

ZAPNI/VYPNI START/STOP	CHOD RUN	PORUCHA FAILURE	DIAĽKOVO REMOTE
REMOTE SIGNAL DO	REMOTE SIGNAL DI		

Revize	R	Komentář	Datum	Jméno

Zákazník: TEPLÁREŇ ZÁPAD
Zakázkové číslo: 6715
Zpracoval: Ing.Jozef Guizon
Datum: 05.10.2011
Kontroloval: Ing.Jozef Guizon
Datum:

Tento dokument obsahuje chráněná data firmy Expro spol, s.r.o.

Kopírování a použití těchto dat nebo i jejich částí je možné jen s písemným svolením této firmy.

PROJEKTANT/DESIGNER: J-KOPA EXPRO s.r.o.

Akce: REKONŠTRUKCIA CHUV V TEPLÁRNI ZÁPAD
Název: Obvodové schéma
M005A SIL.A OBV.SCHÉMA ZAPOJENIA

Projekt: 6715
Expro spol, s.r.o.
P.O.BOX 12,92703 Šaľa
DCC/Výkres: EFS/RM15-5-2
List/Listů: 1 / 14

Zpracováno v CAD/CAE systému ELCAD 7.6.0 SP2
A2

+RM15.5/P2

ROZVÁDZAČ/CABINET

VENTILATOR

/1.A3 L1-2.1 L2-2.1 L3-2.1 → L1-2.2 L2-2.2 L3-2.2 /3.A1

-FU12 OPV14/3 690V, 63A 10A

-FU12.1 OPV10/1 690V, 32A 6A

-KM12 B9

-FA12 SR123-2,5,In=2,5A 97 95 98 96 B3

UR3R1011-M 24V/24V=/230V

-FT12 A1 11 T1 T2 A2 12 14

-X12 U V W

-XT 3 4

-XN 2

/1.D3 N-2.1 PE-2.1 → N-2.2 PE-2.2 /3.D1

MSV005B-W201 CYKY-O 7x1,5

-FA12 95 96 C2

-X12 1 2

-X12 7 8

-MS V005B
+V005B

MIESTNA DEBL. SKRIŇA

STOP -SB01.3 11 12 E

M/D -SA01 13 14 23 24 33 34 F

START -SB01.2 13 14 E

-X2 1 5

-X2 2 3 4 5 6

-X12 2 3 4 5 6

SA01	M	D
13-14	X	
23-24		X
33-34		X

B2-1 B2-3 B2-5 F6 13 23 B8 33 34 42

-KM12 A1 A2 ST123-7 230V, In=7A

-KM12 23 24 B9

-X12 7

+DT15.0

-1KA12.1 11 14 12 F4 START

-X12 8

-1KA12.5 A1 A2 46.52.8.230.0000 250V, 6A

-1KA12.4 A1 A2 46.52.8.230.0000 250V, 6A

F8 13 14 23 24

F7 13 14 23 24

M005B-W501 CMFM 2X1,5 RF 1 2

M005B-W101 CYKY-O 4x1,5 1 2 3 4

-M005B
+V005B

M 3AC U V W PE A B

VENTILÁTOR DEK.VEŽE

SKRIŇA RS

C8 11 12 14

/1.E5 DOG1.2 +DT15.0-1KA11.1:A1 — GND — DOG1.3 /3.F4 +DT15.0-1KA13.1:A1

-1KA12.1 38.51.7.024.0050 250V, 6A A1 A2

/1.F8 DIM1.2 -1KA11.5:13 — 24 VDC — DIM1.3 /3.F6 -KM13:23

-KM12 13 14 B9

-1KA12.4 13 14 D8

-1KA12.5 13 14 C8

KARTA DO

-A2.10 DO Q 0.1 MV005B_YB102 /10.E1 ZAPNI MOTOR

KARTA DI

-A1.10 DI I 0.3 MV005B_XB102 /10.A5 MOTOR RUN

-A1.10 DI I 0.4 MV005B_XB108 /10.A5 MOTOR PORUCHA

-A1.10 DI I 0.5 MV005B_XB105 /10.A5 MOTOR DIALKOVO

MIESTNE/LOCAL
ZAPNI/VYPNI
START/STOP

DIALKOVO/REMOTE
ZAPNI/VYPNI
START/STOP

DIAĽKOVO
REMOTE

FAILURE
PORUCHA

TAG	+V005B-M005B
POPIS	NAPÁJANIE 400VAC
POZNÁMKA	1,1kW, 400VAC TN-S
	VENTILATOR

ZAPNI/VYPNI START/STOP — CHOD RUN — PORUCHA FAILURE — DIAĽKOVO REMOTE

REMOTE SIGNAL DO — REMOTE SIGNAL DI

Revize	R	Komentář	Datum	Jméno

Zákazník: TEPLÁREŇ ZÁPAD
Zakázkové číslo: 6715
Zpracoval: Ing.Jozef Guizon
Datum: 05.10.2011
Kontroloval: Ing.Jozef Guizon
Datum:

Tento dokument obsahuje chráněná data firmy Expro spol, s.r.o.

Kopírování a použití těchto dat nebo i jejich částí je možné jen s písemným svolením této firmy.

PROJEKTANT/DESIGNER: J-KOPA EXPRO s.r.o.

Akce: REKONŠTRUKCIA CHUV V TEPLÁRNI ZÁPAD
Název: Obvodové schéma
M005B SIL.A OBV.SCHÉMA ZAPOJENIA

Projekt: 6715
Expro spol, s.r.o.
P.O.BOX 12,92703 Šaľa
DCC/Výkres: EFS/RM15-5-2
List/Listů: 2 / 14

Zpracováno v CAD/CAE systému ELCAD 7.6.0 SP2

A2

+RM15.5/P2

ROZVÁDZAČ/CABINET

/2.A3 L1-2.2
/2.A3 L2-2.2
/2.A3 L3-2.2
L1-2.3 /4.A1
L2-2.3 /4.A1
L3-2.3 /4.A1

-FU13
OPV14/3
690V, 63A
32A

-FU13.1
OPV10/1
690V, 32A
6A

-KAP102

-KM13
B9

SR253-12,5,In=12,5A
-FA13
B3

UR3R1011-M
24V/24V=/230V
-FT13

/5.G2 -X15:U1
/5.G2 -X15:V1
/5.G2 -X15:W1

-X13
-XT
-XN

/2.D3 N-2.2
/2.D3 PE-2.2
N-2.3 /4.D1
PE-2.3 /4.D1

-MSP006A
+P006A
MIESTNA DEBL. SKRIŇA

MSP006A-W201
CYKY-O 7x1,5

-FA13
C2

STOP
-SB01.3

M/D
-SB01.2

START
-SB01.2

SA01	M	D
13-14	X	
23-24		X
33-34		X

-KM15.1
/5.B9

-KM13
ST123-12
230V, In=12A

B2 B2 B2 B8 F6 L /5.B8

-KM13
B9

+DT15.0
-1KA13.1
F4
START

-1KA13.5
46.52.8.230.0000
250V, 6A

-1KA13.4
46.52.8.230.0000
250V, 6A

F8 13 14 23 24
F7 13 14 23 24

M006A-W501
CMFM 2X1,5 RF

M006A-W101
CYKY-O 4x2,5

-M006A
+P006A
M
3AC
ČERPADLO DEK.VODY

ČERPADLO/PUMP

TAG	P006A-M006A
POPIS	NAPÁJANIE 400VAC
POZNÁMKA	5,5kW, 400VAC TN-S
	ČERPADLO DEKARBO VODY

SKRIŇA RS
C8

/2.E5 DOG1.3 GND DOG1.4 /4.F4
+DT15.0-1KA12.1:A1 +DT15.0-1KA14.1:A1
-1KA13.1
38.51.7.024.0050
250V, 6A

/2.E8 DIM1.3 24 VDC DIM1.4 /4.F6
-1KA12.5:13 -KM14.13

-KM13 B9
-1KA13.4 D8
-1KA13.5 C8

KARTA DO
-A2.10 DO Q 0.2 MP006A_YB102
/10.E1 ZAPNI MOTOR

KARTA DI
-A1.10 DI I 0.6 MP006A_XB102
/10.A5 MOTOR RUN
-A1.10 DI I 0.7 MP006A_XB108
/10.A5 MOTOR PORUCHA
-A1.10 DI I 1.0 MP006A_XB105
/10.A5 MOTOR DIALKOVO

MIESTNE/LOCAL
ZAPNI/VYPNI
START/STOP

DIALKOVO/REMOTE
ZAPNI/VYPNI
START/STOP

DIAĽKOVO
REMOTE

FAILURE
PORUCHA

ZAPNI/VYPNI START/STOP	CHOD RUN	PORUCHA FAILURE	DIAĽKOVO REMOTE
REMOTE SIGNAL DO	REMOTE SIGNAL DI		

Revize	R	Komentář	Datum	Jméno

Zákazník: TEPLÁREŇ ZÁPAD
Zakázkové číslo: 6715
Zpracoval: Ing.Jozef Guizon
Datum: 05.10.2011
Kontroloval: Ing.Jozef Guizon
Datum:

Tento dokument obsahuje chráněná data firmy Expro spol, s.r.o.
Kopírování a použití těchto dat nebo i jejich částí je možné jen s písemným svolením této firmy.

PROJEKTANT/DESIGNER: J-KOPA EXPRO s.r.o.

Akce: REKONŠTRUKCIA CHUV V TEPLÁRNI ZÁPAD
Název: Obvodové schéma
M006A SIL.A OBV.SCHÉMA ZAPOJENIA

Projekt: 6715
Expro spol, s.r.o.
P.O.BOX 12,92703 Šaľa
DCC/Výkres: EFS/RM15-5-2
List/Listů: 3 / 14

Zpracováno v CAD/CAE systému ELCAD 7.6.0 SP2
A2

+RM15.5/P2

ROZVÁDZAČ/CABINET

ČERPADLO/PUMP

/3.A3 L1-2.3
/3.A3 L2-2.3
/3.A3 L3-2.3

L1-2.4 /5.A1
L2-2.4 /5.A1
L3-2.4 /5.A1

-FU14
OPV14/3
690V, 63A
32A

-FU14.1
OPV10/1
690V, 32A
6A

-KAP102

-KM14
B9

SR253-12,5,In=12,5A
-FA14
B3
97 98 95 96

UR3R1011-M
24V/24V=/230V
-FT14
A1 11 T1 T2 A2 12 14

/5.G2 -X15:U2
/5.G3 -X15:V2
/5.G3 -X15:W2
2-4.1 2-4.2 2-4.3

-X14 U V W
-XT 7 8
-XN 4

/3.D3 N-2.3
/3.D3 PE-2.3
N-2.4 /5.F1
PE-2.4 /5.F1

M006B-W101
CYKY-O 4x2,5

CMFM 2X1,5 RF
M006B-W501

-M006B
+P006B
U V W PE
M
3AC
A B

ČERPADLO DEK.VODY

TAG	P006B-M006B
POPIS	NAPÁJANIE 400VAC
POZNÁMKA	5,5kW, 400VAC TN-S
	ČERPADLO DEKARBO VODY

-MSP006B
+P006B
MIESTNA DEBL. SKRIŇA

MSV006B-W201
CYKY-O 7x1,5

-FA14
95 96
C2

-X14 1
-X14 6
-X2 1
-X2 5

STOP
-SB01.3
11 12

M/D
-SA01
13 14
23 24
33 34

START
-SB01.2
13 14

SA01	M	D
13-14	X	
23-24		X
33-34		X

-X2 2
-X2 3
-X2 4
-X2 6

-X14 2
-X14 3
-X14 4
-X14 5
-X14 7
-X14 8

B2 1 2
B2 3 4
B2 5 6
F6 13 14
B8 23 24
I 33 34
43 44
51 52 /5.C8

-KM15.2
51 52
/5.C9

-KM14
A1 A2
ST123-12
230V, In=12A

-KM14
23 24
B9

+DT15.0
-1KA14.1
11 14
12
F4
START

-1KA14.5
A1 A2
46.52.8.230.0000
250V, 6A

-1KA14.4
A1 A2
46.52.8.230.0000
250V, 6A

F8 13 14 23 24

F7 13 14 23 24

SKRIŇA RS

C8 11 12 14

/3.F5 DOG1.4
+DT15.0-1KA13.1:A1
GND
DOG1.5 /5.B6
+DT15.0-1KA15.1:A2

-1KA14.1
A1 A2
38.51.7.024.0050
250V, 6A

/3.F8 DIM1.4
-1KA13.5:13
24 VDC
DIM1.5 /5.C3
-GB15-X2:25

-KM14 13
B9 14

-1KA14.4 13
D8 14

-1KA14.5 13
C8 14

KARTA DO
5
DO
-A2.10
Q 0.3
/10.E1
MP006B_YB102
ZAPNI MOTOR

KARTA DI
13 14 15
DI
-A1.10
I 1.1
/10.A5
MP006B_XB102
MOTOR RUN

DI
-A1.10
I 1.2
/10.A5
MP006B_XB108
MOTOR PORUCHA

DI
-A1.10
I 1.3
/10.A5
MP006B_XB105
MOTOR DIALKOVO

MIESTNE/LOCAL
ZAPNI/VYPNI
START/STOP

DIALKOVO/REMOTE
ZAPNI/VYPNI
START/STOP

DIAĽKOVO
REMOTE

FAILURE
PORUCHA

ZAPNI/VYPNI START/STOP	CHOD RUN	PORUCHA FAILURE	DIAĽKOVO REMOTE
REMOTE SIGNAL DO	REMOTE SIGNAL DI		

Revize	R	Komentář	Datum	Jméno

Zákazník: TEPLÁREŇ ZÁPAD
Zakázkové číslo: 6715
Zpracoval: Ing.Jozef Guizon
Datum: 05.10.2011
Kontroloval: Ing.Jozef Guizon
Datum:

Tento dokument obsahuje chráněná data firmy Expro spol, s.r.o.

Kopírování a použití těchto dat nebo i jejich částí je možné jen s písemným svolením této firmy.

PROJEKTANT/DESIGNER: J-KOPA EXPRO s.r.o.

Akce: REKONŠTRUKCIA CHUV V TEPLÁRNI ZÁPAD
Název: Obvodové schéma
M006B SIL.A OBV.SCHÉMA ZAPOJENIA

Projekt: 6715
Expro spol, s.r.o.
P.O.BOX 12,92703 Šaľa
DCC/Výkres: EFS/RM15-5-2
List/Listů: 4 / 14

Zpracováno v CAD/CAE systému ELCAD 7.6.0 SP2

A2

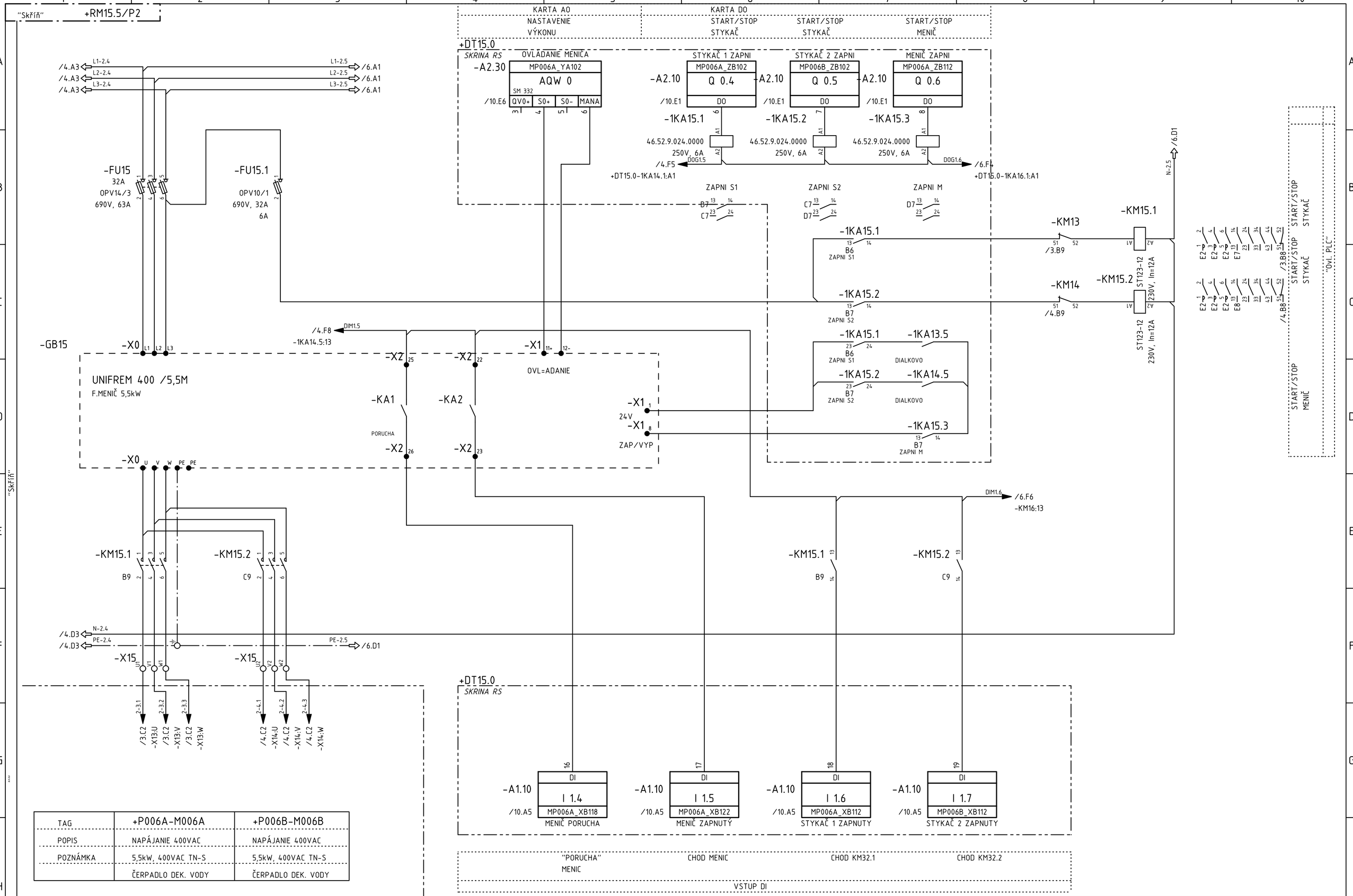

TAG	+P006A-M006A	+P006B-M006B
POPIS	NAPÁJANIE 400VAC	NAPÁJANIE 400VAC
POZNÁMKA	5,5kW, 400VAC TN-S	5,5kW, 400VAC TN-S
	ČERPADLO DEK. VODY	ČERPADLO DEK. VODY

Revize			
R	Komentář	Datum	Jméno

Zákazník: TEPLÁREŇ ZÁPAD
Zakázkové číslo: 6715
Zpracoval: Ing.Jozef Guizon
Datum: 05.10.2011
Kontroloval: Ing.Jozef Guizon
Datum:

Tento dokument obsahuje chráněná data firmy Expro spol, s.r.o.
Kopírování a použití těchto dat nebo i jejich částí je možné jen s písemným svolením této firmy.

PROJEKTANT/DESIGNER: J-KOPA EXPRO s.r.o.

Akce: REKONŠTRUKCIA CHUV V TEPLÁRNI ZÁPAD
Název: Obvodové schéma
M006A-B SIL.A OBV.SCHÉMA ZAPOJENIA

Projekt: 6715
Expro spol, s.r.o.
P.O.BOX 12,92703 Šaľa
DCC/Výkres: EFS/RM15-5-2
List/Listů: 5 / 14

Zpracováno v CAD/CAE systému ELCAD 7.6.0 SP2
A2

+RM15.5/P2

ROZVÁDZAČ/CABINET

/5.A3 L1-2.5 → L1-2.6 /7.A1
/5.A3 L2-2.5 → L2-2.6 /7.A1
/5.A3 L3-2.5 → L3-2.6 /7.A1

-FU16
OPV14/3
690V, 63A
32A

-FU16.1
OPV10/1
690V, 32A
6A

-KM16
B9

SR253-12,5,In=12,5A
-FA16
B3

UR3R1011-M
24V/24V=/230V
-FT16

-X16
-XT
-XN

/5.B9 N-2.5 → N-2.6 /7.D1
/5.F3 PE-2.5 → PE-2.6 /7.D1

-MSP037A
+P037A
MIESTNA DEBL. SKRIŇA

MSP037A-W201
CYKY-O 7x1,5

-FA16 95 96 C2
-X16
-X2

STOP
-SB01.3
M/D
-SB01.2
START
-SB01.2

SA01	M	D
13-14	X	
23-24		X
33-34		X

B2 B2 B2 F6 B8 I
-KM16
ST123-12
230V, In=12A

+DT15.0
-1KA16.1
F4
START

-1KA16.5
46.52.8.230.0000
250V, 6A

-1KA16.4
46.52.8.230.0000
250V, 6A

F8
F7

MIESTNE/LOCAL
ZAPNI/VYPNI
START/STOP

DIALKOVO/REMOTE
ZAPNI/VYPNI
START/STOP

DIAĽKOVO
REMOTE

FAILURE
PORUCHA

M037A-W101
CYKY-O 4x2,5

CMFM 2X1,5 RF
M037A-W501

-M037A
+P037A
M
3AC

ČERPADLO/PUMP

ČERPADLO RECIRKULAČNÉ

TAG	P037A-M037A
POPIS	NAPÁJANIE 400VAC
POZNÁMKA	5,5kW, 400VAC TN-S
	ČERPADLO RECIRK.VODY

SKRIŇA RS

C8

/5.B8 DOG1.6 → GND DOG1.7 /7.F4
+DT15.0-1KA15.3:A2
-1KA16.1
38.51.7.024.0050
250V, 6A

/5.E8 DIM1.6 → 24 VDC DIM1.7 /7.F6
-KM15.2:13
-KM16 B9
-1KA16.4 D8
-1KA16.5 C8

KARTA DO
-A2.10
DO
Q 0.7
/10.E1
MP037A_YB102
ZAPNI MOTOR

KARTA DI
-A1.10
DI
I 2.0
/10.A5
MP037A_XB102
MOTOR RUN

-A1.10
DI
I 2.1
/10.A5
MP037A_XB108
MOTOR PORUCHA

-A1.10
DI
I 2.2
/10.A5
MP037A_XB105
MOTOR DIALKOVO

ZAPNI/VYPNI START/STOP	CHOD RUN	PORUCHA FAILURE	DIAĽKOVO REMOTE
REMOTE SIGNAL DO	REMOTE SIGNAL DI		

Revize	R	Komentář	Datum	Jméno

Zákazník: TEPLÁREŇ ZÁPAD
Zakázkové číslo: 6715
Zpracoval: Ing.Jozef Guizon
Datum: 05.10.2011
Kontroloval: Ing.Jozef Guizon
Datum:

Tento dokument obsahuje chráněná data firmy Expro spol, s.r.o.
Kopírování a použití těchto dat nebo i jejich částí je možné jen s písemným svolením této firmy.

PROJEKTANT/DESIGNER: J-KOPA EXPRO s.r.o.

Akce: REKONŠTRUKCIA CHUV V TEPLÁRNI ZÁPAD
Název: Obvodové schéma
M037A SIL.A OBV.SCHÉMA ZAPOJENIA

Projekt: 6715
Expro spol, s.r.o.
P.O.BOX 12,92703 Šaľa
DCC/Výkres: EFS/RM15-5-2
List/Listů: 6 / 14

Zpracováno v CAD/CAE systému ELCAD 7.6.0 SP2
A2

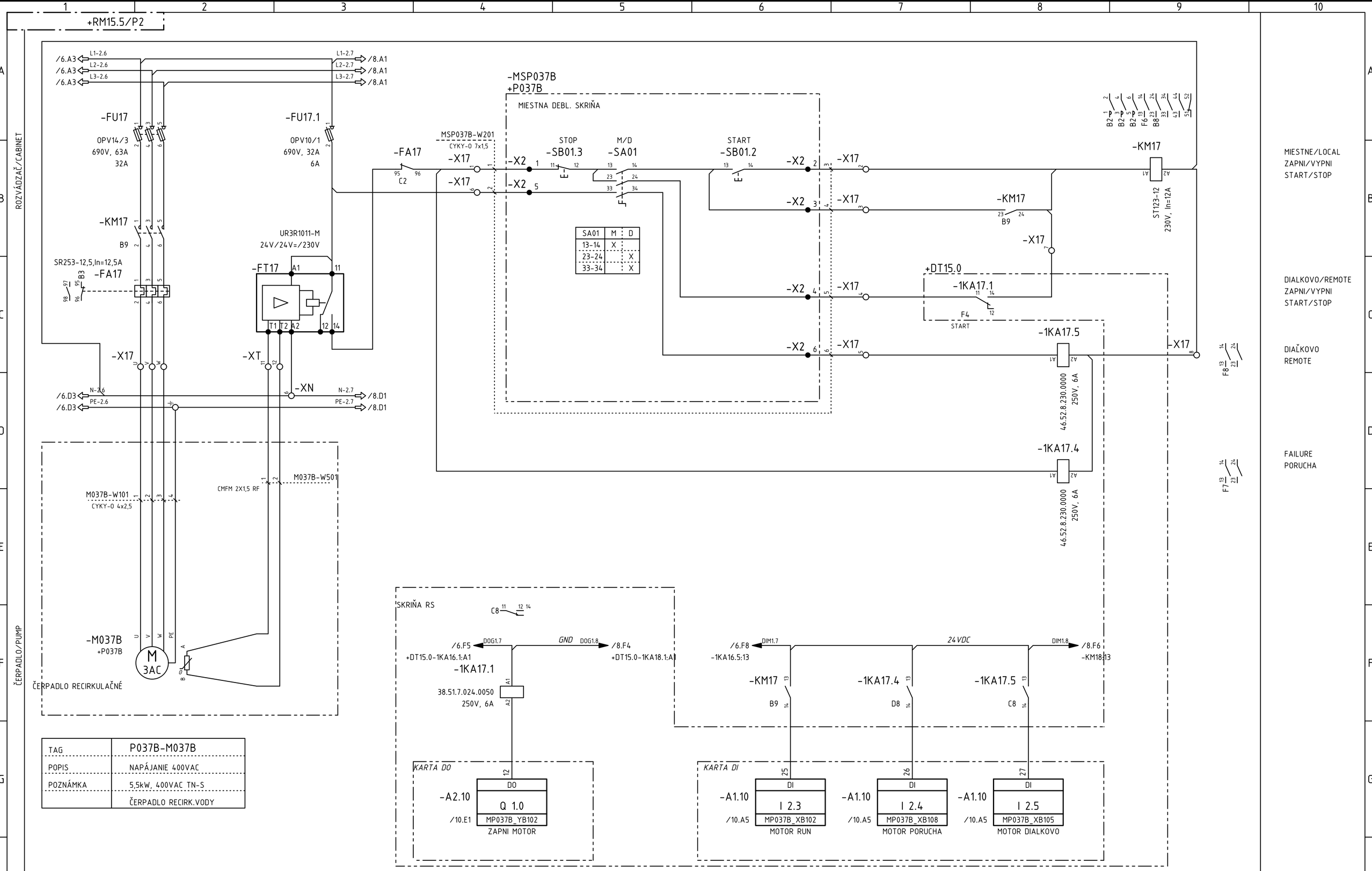

SA01	M	D
13-14	X	
23-24		X
33-34		X

TAG	P037B-M037B
POPIS	NAPÁJANIE 400VAC
POZNÁMKA	5,5kW, 400VAC TN-S
	ČERPADLO RECIRK.VODY

ZAPNI/VYPNI
START/STOP

CHOD
RUN

PORUCHA
FAILURE

DIAĽKOVO
REMOTE

REMOTE SIGNAL DO

REMOTE SIGNAL DI

Revize	R	Komentář	Datum	Jméno

Zákazník: TEPLÁREŇ ZÁPAD
Zakázkové číslo: 6715
Zpracoval: Ing.Jozef Guizon
Datum: 05.10.2011
Kontroloval: Ing.Jozef Guizon
Datum:

Tento dokument obsahuje chráněná data firmy Expro spol, s.r.o.

Kopírování a použití těchto dat nebo i jejich částí je možné jen s písemným svolením této firmy.

PROJEKTANT/DESIGNER: J-KOPA EXPRO s.r.o.

Akce: REKONŠTRUKCIA CHUV V TEPLÁRNI ZÁPAD
Název: Obvodové schéma
M037B SIL.A OBV.SCHÉMA ZAPOJENIA

Projekt: 6715
Expro spol, s.r.o.
P.O.BOX 12,92703 Šaľa
DCC/Výkres: EFS/RM15-5-2
List/Listů: 7 / 14

Zpracováno v CAD/CAE systému ELCAD 7.6.0 SP2
A2

+RM15.5/P2

ROZVÁDZAČ/CABINET

/7.A3 L1-2.7 L1-2.8 /9.A1
/7.A3 L2-2.7 L2-2.8 /9.A1
/7.A3 L3-2.7 L3-2.8 /9.A1

-FU18
OPV14/3
690V, 63A
16A

-FU18.1
OPV10/1
690V, 32A
6A

-KM18
B9

SR123-2,5,In=2,5A
-FA18
B3

UR3R1011-M
24V/24V=/230V
-FT18

-X18

-XT

-XN

/7.D3 N-2.7 N-2.8 /9.D1
/7.D3 PE-2.7 PE-2.8 /9.D1

-FA18
C2

MSP011A-W201
CYKY-O 7x1,5

-MSP011A
+P011A
MIESTNA DEBL. SKRIŇA

STOP
-SB01.3

M/D
-SA01

START
-SB01.2

SA01	M	D
13-14	X	
23-24		X
33-34		X

-X2

-KM18
B9

ST123-7
230V, In=7A

+DT15.0
-1KA18.1
F4
START

-1KA18.5
46.52.8.230.0000
250V, 6A

-1KA18.4
46.52.8.230.0000
250V, 6A

F8 13/23 14/24

F7 13/23 14/24

M011A-W101
CYKY-O 4x2,5

CMFM 2X1,5 RF
M011A-W501

-M011A
+P011A
M
3AC

ČERPADLO REGENERAČNÉ

ČERPADLO/PUMP

TAG	P011A-M011A
POPIS	NAPÁJANIE 400VAC
POZNÁMKA	1,1kW, 400VAC TN-S
	ČERPADLO REGEN.VODY

SKRIŇA RS

C8 11 12 14

/7.F5 DOG1.8 GND DOG1.9 /9.F4
+DT15.0-1KA17.1:A1 +DT15.0-1KA19.1:A1

-1KA18.1
38.51.7.024.0050
250V, 6A

/7.F8 DIM1.8 24 VDC DIM1.9 /9.F6
-1KA17.5:13 -KM19:13

-KM18 B9
-1KA18.4 D8
-1KA18.5 C8

KARTA DO

-A2.10 DO Q 1.1 MP011A_YB102
/10.E1 ZAPNI MOTOR

KARTA DI

-A1.10 DI I 2.6 MP011A_XB102
/10.A5 MOTOR RUN

-A1.10 DI I 2.7 MP011A_XB108
/10.A5 MOTOR PORUCHA

-A1.10 DI I 3.0 MP011A_XB105
/10.A5 MOTOR DIALKOVO

MIESTNE/LOCAL
ZAPNI/VYPNI
START/STOP

DIALKOVO/REMOTE
ZAPNI/VYPNI
START/STOP

DIAĽKOVO
REMOTE

FAILURE
PORUCHA

ZAPNI/VYPNI START/STOP	CHOD RUN	PORUCHA FAILURE	DIAĽKOVO REMOTE
REMOTE SIGNAL DO	REMOTE SIGNAL DI		

Revize: R | Komentář | Datum | Jméno

Zákazník: TEPLÁREŇ ZÁPAD
Zakázkové číslo: 6715

Zpracoval: Ing.Jozef Guizon
Datum: 05.10.2011
Kontroloval: Ing.Jozef Guizon
Datum:

Tento dokument obsahuje chráněná data firmy Expro spol, s.r.o.

Kopírování a použití těchto dat nebo i jejich částí je možné jen s písemným svolením této firmy.

PROJEKTANT/DESIGNER: J-KOPA EXPRO s.r.o.

Akce: REKONŠTRUKCIA CHUV V TEPLÁRNI ZÁPAD
Název: Obvodové schéma
M011A SIL.A OBV.SCHÉMA ZAPOJENIA

Projekt: 6715
Expro spol, s.r.o.
P.O.BOX 12,92703 Šaľa
DCC/Výkres: EFS/RM15-5-2
List/Listů: 8 / 14

Zpracováno v CAD/CAE systému ELCAD 7.6.0 SP2 A2

+RM15.5/P2

ROZVÁDZAČ/CABINET

/8.A3 L1-2.8 → L1-2.9 /10.A1
/8.A3 L2-2.8 → L2-2.9 /10.A1
/8.A3 L3-2.8 → L3-2.9 /10.A1

-FU19
OPV14/3
690V, 63A
16A

-FU19.1
OPV10/1
690V, 32A
6A

-KM19
B9

SR123-2,5,In=2,5A
-FA19
B3

UR3R1011-M
24V/24V=/230V
-FT19

-X19

-XT

-XN

/8.D3 N-2.8 → N-2.9 /10.D1
/8.D3 PE-2.8 → PE-2.9 /10.D1

-FA19
C2

MSP011B-W201
CYKY-O 7x1,5

-MSP011B
+P011B
MIESTNA DEBL. SKRIŇA

STOP
-SB01.3

M/D
-SA01

START
-SB01.2

SA01	M	D
13-14	X	
23-24		X
33-34		X

-KM19
ST123-7
230V, In=7A

+DT15.0
-1KA19.1
F4
START

-1KA19.5
46.52.8.230.0000
250V, 6A

-1KA19.4
46.52.8.230.0000
250V, 6A

F8 13/23 14/24
F7 13/23 14/24

M011B-W101
CYKY-O 4x2,5

M011B-W501
CMFM 2X1,5 RF

-M011B
+P011B
M
3AC
ČERPADLO REGENERAČNÉ

ČERPADLO/PUMP

TAG	P011B-M011B
POPIS	NAPÁJANIE 400VAC
POZNÁMKA	1,1kW, 400VAC TN-S
	ČERPADLO REGEN.VODY

SKRIŇA RS
C8 11 12 14

/8.F5 DOG1.9 → GND DOG1.10 /10.F4
+DT15.0-1KA18.1:A1 → +DT15.0-1KA20.1:A1
-1KA19.1
38.51.7.024.0050
250V, 6A

/8.F8 DIM1.9 → 24 VDC → DIM1.10 /10.F6
-1KA18.5:13 → -KM20:13

-KM19 B9
-1KA19.4 D8
-1KA19.5 C8

KARTA DO
-A2.10 DO Q 1.2 MP011B_YB102
/10.E1 ZAPNI MOTOR

KARTA DI
-A1.10 DI I 3.1 MP011B_XB102 /10.A5 MOTOR RUN
-A1.10 DI I 3.2 MP011B_XB108 /10.A5 MOTOR PORUCHA
-A1.10 DI I 3.3 MP011B_XB105 /10.A5 MOTOR DIALKOVO

MIESTNE/LOCAL
ZAPNI/VYPNI
START/STOP

DIALKOVO/REMOTE
ZAPNI/VYPNI
START/STOP

DIAĽKOVO
REMOTE

FAILURE
PORUCHA

ZAPNI/VYPNI START/STOP	CHOD RUN	PORUCHA FAILURE	DIAĽKOVO REMOTE
REMOTE SIGNAL DO	REMOTE SIGNAL DI		

Revize	R	Komentář	Datum	Jméno

Zákazník: TEPLÁREŇ ZÁPAD
Zakázkové číslo: 6715
Zpracoval: Ing.Jozef Guizon
Datum: 05.10.2011
Kontroloval: Ing.Jozef Guizon
Datum:

Tento dokument obsahuje chráněná data firmy Expro spol, s.r.o.
Kopírování a použití těchto dat nebo i jejich částí je možné jen s písemným svolením této firmy.

PROJEKTANT/DESIGNER: J-KOPA EXPRO s.r.o.

Akce: REKONŠTRUKCIA CHUV V TEPLÁRNI ZÁPAD
Název: Obvodové schéma
M011B SIL.A OBV.SCHÉMA ZAPOJENIA

Projekt: 6715
Expro spol, s.r.o.
P.O.BOX 12,92703 Šaľa
DCC/Výkres: EFS/RM15-5-2
List/Listů: 9 / 14

Zpracováno v CAD/CAE systému ELCAD 7.6.0 SP2
A2

+RM15.5/P2

ROZVÁDZAČ/CABINET

/9.A3 L1-2.9 → L1-2.10 /11.A1
/9.A3 L2-2.9 → L2-2.10
/9.A3 L3-2.9 → L3-2.10

-FU20
OPV14/3
690V, 63A
16A

-FU20.1
OPV10/1
690V, 32A
6A

-KM20
B9

SR123-2,5,In=2,5A
-FA20
B3

UR3R1011-M
24V/24V=/230V
-FT20
A1 11 T1 T2 A2 12 14

-X19
-XT
-XN

/9.D3 N-2.9 → N-2.10 /11.A1
/9.D3 PE-2.9 → PE-2.10 /11.C1

-FA20
95 96
C2

MSP011C-W201
CYKY-O 7x1,5

-X20
-X2

-MSP011C
+P011C
MIESTNA DEBL. SKRIŇA

STOP
-SB01.3
E

M/D
-SA01
F

START
-SB01.2
E

SA01	M	D
13-14	X	
23-24		X
33-34		X

-KM20
ST123-7
230V, In=7A

B2 B2 B2 F6 B8

-KM20
B9

+DT15.0
-1KA20.1
F4
START

-1KA20.5
46.52.8.230.0000
250V, 6A

-1KA20.4
46.52.8.230.0000
250V, 6A

F8
F7

M011C-W501
CMFM 2X1,5 RF

M011C-W101
CYKY-O 4x2,5

-M011C
+P011C
M
3AC
U V W PE
A B

ČERPADLO REGENERAČNÉ

ČERPADLO/PUMP

SKRIŇA RS
C8

/9.F5 DOG1.10 — GND DOG1.11
+DT15.0-1KA19.1:A1
-1KA20.1
38.51.7.024.0050
250V, 6A

/9.F8 DIM1.10 — 24 VDC — DIM1.11 /11.C6
-1KA19.5:13
-KA214:13

-KM20 B9
-1KA20.4 D8
-1KA20.5 C8

KARTA DO
-A2.10 DO Q 1.3 MP011C_YB102 ZAPNI MOTOR
E1

KARTA DI
-A1.10 DI I 3.4 MP011C_XB102 MOTOR RUN
A5
-A1.10 DI I 3.5 MP011C_XB108 MOTOR PORUCHA
A5
-A1.10 DI I 3.6 MP011C_XB105 MOTOR DIALKOVO
A5

TAG	P011C-M011C
POPIS	NAPÁJANIE 400VAC
POZNÁMKA	1,1kW, 400VAC TN-S
	ČERPADLO REGEN.VODY

MIESTNE/LOCAL
ZAPNI/VYPNI
START/STOP

DIALKOVO/REMOTE
ZAPNI/VYPNI
START/STOP

DIAĽKOVO
REMOTE

FAILURE
PORUCHA

ZAPNI/VYPNI
START/STOP

CHOD
RUN

PORUCHA
FAILURE

DIAĽKOVO
REMOTE

REMOTE SIGNAL DO

REMOTE SIGNAL DI

Revize	R	Komentář	Datum	Jméno

Zákazník: TEPLÁREŇ ZÁPAD
Zakázkové číslo: 6715
Zpracoval: Ing.Jozef Guizon
Datum: 05.10.2011
Kontroloval: Ing.Jozef Guizon
Datum:

Tento dokument obsahuje chráněná data firmy Expro spol, s.r.o.

Kopírování a použití těchto dat nebo i jejich částí je možné jen s písemným svolením této firmy.

PROJEKTANT/DESIGNER: J-KOPA EXPRO s.r.o.

Akce: REKONŠTRUKCIA CHUV V TEPLÁRNI ZÁPAD
Název: Obvodové schéma
M011C SIL.A OBV.SCHÉMA ZAPOJENIA

Projekt: 6715
Expro spol, s.r.o.
P.O.BOX 12,92703 Šaľa
DCC/Výkres: EFS/RM15-5-2
List/Listů: 10 / 14

Zpracováno v CAD/CAE systému ELCAD 7.6.0 SP2

A2

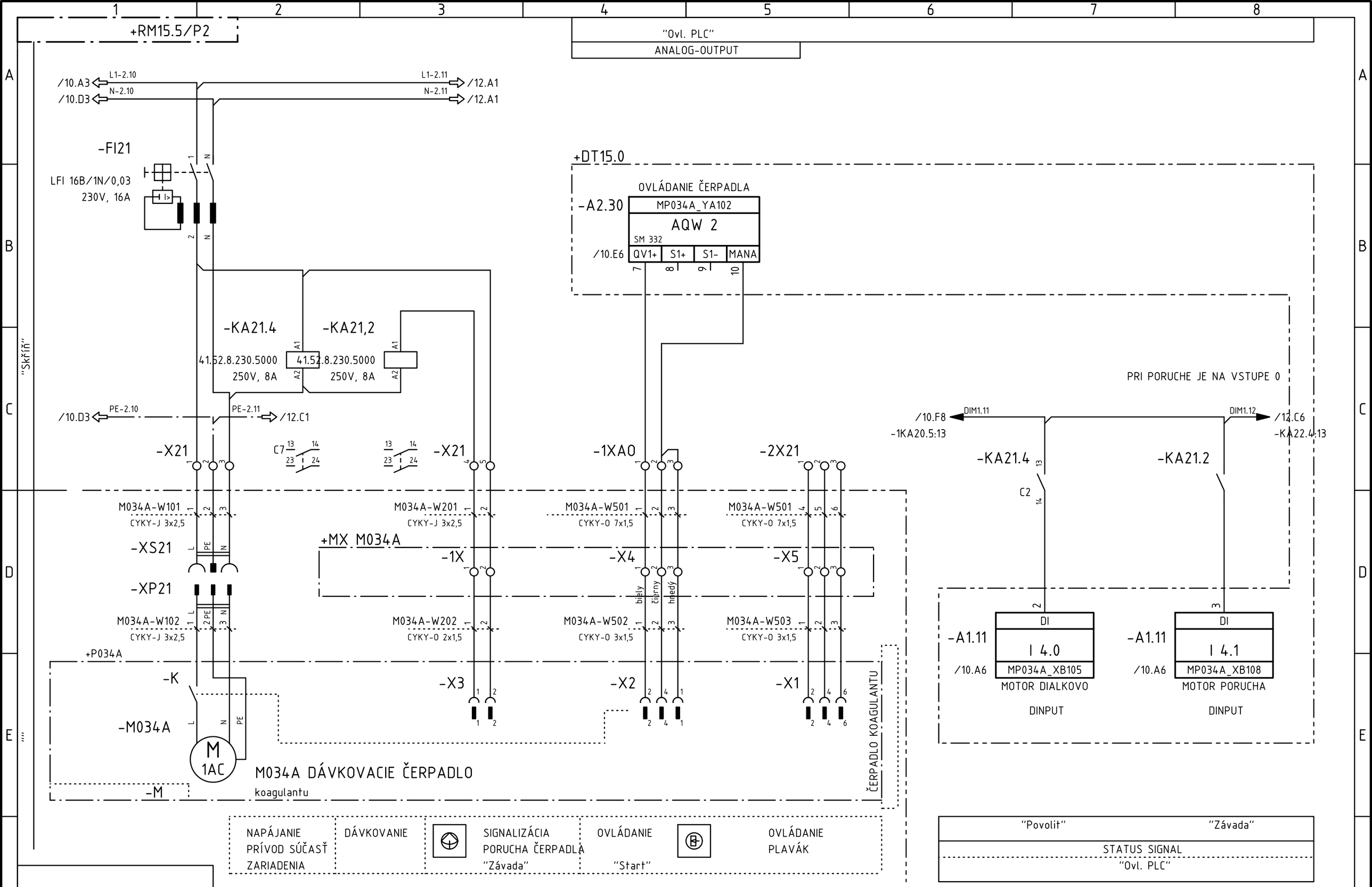

Revize				
R	Komentář	Datum	Jméno	

Zákazník: TEPLÁREŇ ZÁPAD

Zakázkové číslo: 6715

Zpracoval: Ing.Jozef Guizon
Datum: 05.10.2011
Kontroloval: Ing.Jozef Guizon
Datum:

Tento dokument obsahuje chráněná data firmy Expro spol, s.r.o.

Kopírování a použití těchto dat nebo i jejich částí je možné jen s písemným svolením této firmy.

PROJEKTANT/DESIGNER: J-KOPA EXPRO s.r.o.

EFS
RM15-5-2
11/14
M034A SIL.A OBV.SCHÉMA ZAPOJENIA

Projekt: 6715
Akce: REKONŠTRUKCIA CHUV V TEPLÁRNI ZÁ

Expro spol, s.r.o.
P.O.BOX 12,92703 Šaľa

Zpracováno v CAD/CAE systému ELCAD 7.6.0 SP2

A3

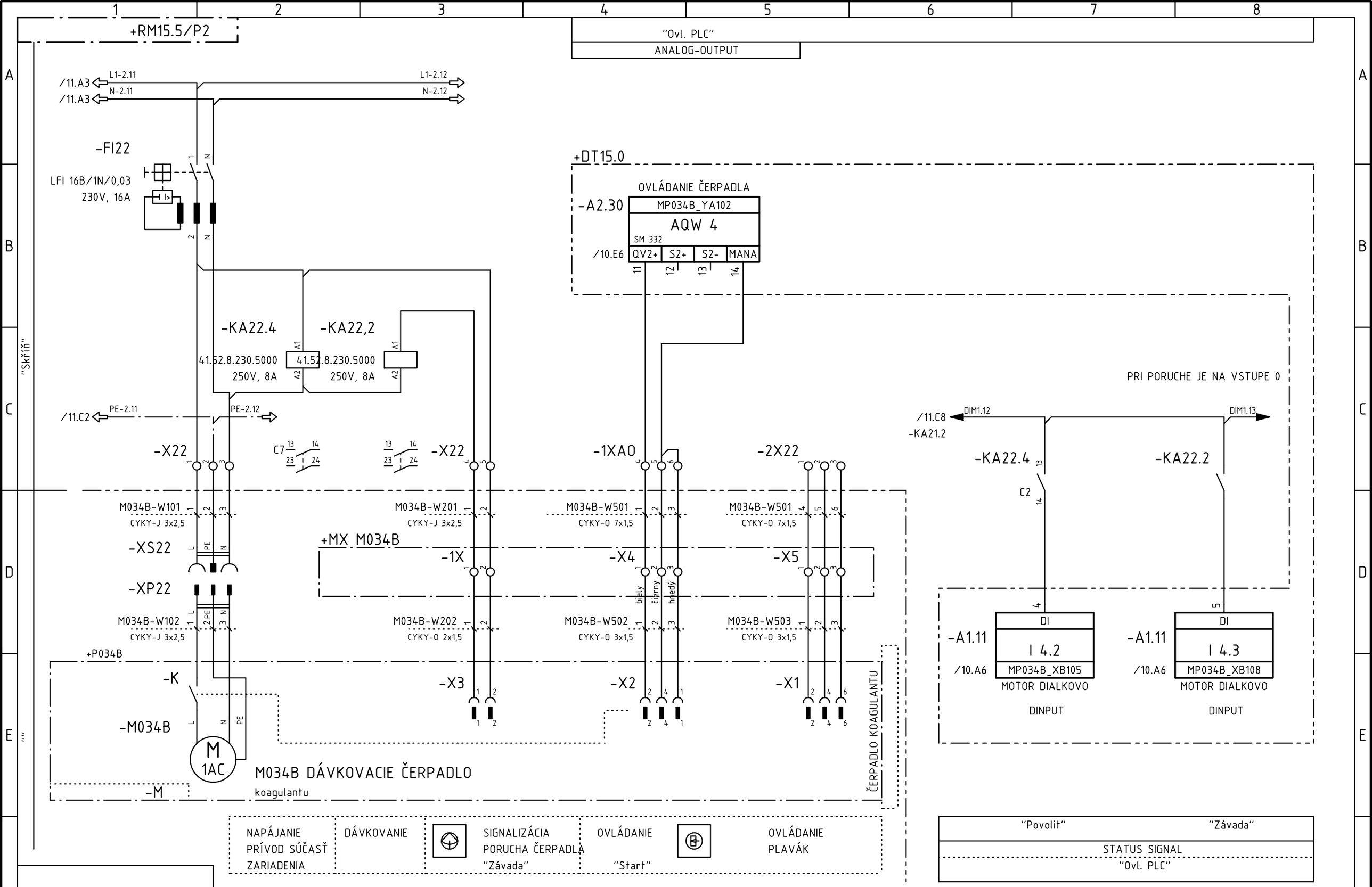

Revize				
R	Komentář	Datum	Jméno	

Zákazník: TEPLÁREŇ ZÁPAD
Zakázkové číslo: 6715
Zpracoval: Ing.Jozef Guizon
Datum: 05.10.2011
Kontroloval: Ing.Jozef Guizon
Datum:

Zpracováno v CAD/CAE systému ELCAD 7.6.0 SP2 A3

Tento dokument obsahuje chráněná data firmy Expro spol, s.r.o.

Kopírování a použití těchto dat nebo i jejich částí je možné jen s písemným svolením této firmy.

PROJEKTANT/DESIGNER: J-KOPA EXPRO s.r.o.

EFS
RM15-5-2
12/14
M034B SIL.A OBV.SCHÉMA ZAPOJENIA

Projekt: 6715
Akce: REKONŠTRUKCIA CHUV V TEPLÁRNI ZÁ

Expro spol, s.r.o.
P.O.BOX 12,92703 Šaľa

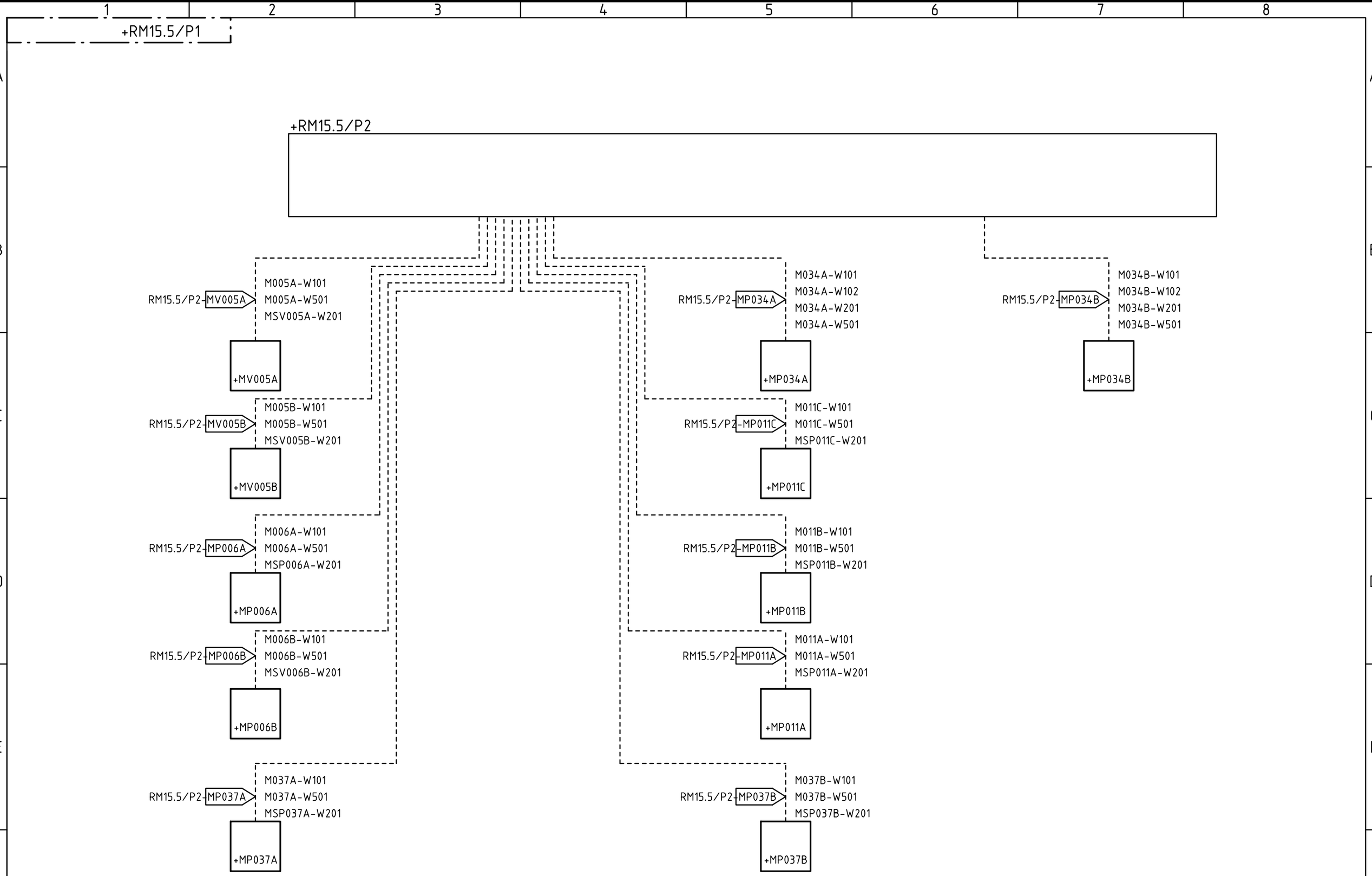

Revize				
R	Komentář	Datum	Jméno	

Zpracováno v CAD/CAE systému ELCAD 7.6.0 SP2

A3

Zákazník: TEPLÁREŇ ZÁPAD

Zakázkové číslo: 6715

Zpracoval: Ing.Jozef Guizon
Datum: 05.10.2011
Kontroloval: Ing.Jozef Guizon
Datum:

Tento dokument obsahuje chráněná data firmy Expro spol, s.r.o.

Kopírování a použití těchto dat nebo i jejich částí je možné jen s písemným svolením této firmy.

PROJEKTANT/DESIGNER:
J-KOPA
EXPRO s.r.o.

EFS
RM15-5-2
15/14
+RM15.5/P2 KABELAZ

Projekt: 6715
Akce: REKONŠTRUKCIA CHUV V TEPLÁRNI ZÁ

Expro spol, s.r.o.
P.O.BOX 12,92703 Šaľa

BA TEPLÁREŇ ZÁPAD

CHUV

REKONŠTRUKCIA CHEMICKEJ ÚPRAVNE VODY V TEPLÁRNI ZÁPAD

+RM15.5 POLE3

ROZVÁDZAČ : OCELOVOPLECHOVÝ
ROZMERY: POLE1 600x2100x500 RITTAL
POLE2-5 800x2100x500 RITTAL
KRYTIE: IP43/ IP20
VÝVODY: ZDOLA / NADOL
NAPäťOVÁ SÚSTAVA: 3 N + PE ~50Hz 400V/ TN-S
OCHRANA PRED NDN PRI PORUCHE PODĽA STN 33 2000 4-41:2007
ŽIVÉ ČASTI: OCHRANA IZOLÁCIOU (PRILOHA A1)
OCHRANA KRYTMI (PRÍLOHA A2)
NEŽIVÉ ČASTI: OCHRANA SAMOČINNÝM ODPOJ. OD NAPÁJANIA V SIETI TN (čl. 411.3.2)
DOPLNKOVÝM POSPÁJANÍM (čl. 411.3.1)
PRI NORMÁLNEJ PREVÁDZKE: OCHRANA IZOLOVANÍM ŽIVÝCH ČASTÍ (PRILOHA A1)
OCHRANA KRYTMI (PRILOHA A2)
OCHRANA PREKÁŽKAMI (PRILOHA B2)

OBVODOVÉ SCHÉMY ZAPOJENIA

Revize				
R	Komentář	Datum	Jméno	

Zákazník: TEPLÁREŇ ZÁPAD
Zakázkové číslo: 6715
Zpracoval: Ing.Jozef Guizon
Datum: 05.10.2011
Kontroloval: Ing.Jozef Guizon
Datum:

Tento dokument obsahuje chráněná data firmy Expro spol, s.r.o.

Kopírování a použití těchto dat nebo i jejich částí je možné jen s písemným svolením této firmy.

PROJEKTANT/DESIGNER: J-KOPA EXPRO s.r.o.

EFS
RM15-5-3
0/11
+RM15.5/P3 ÚVODNÝ LIST

Projekt: 6715
Akce: REKONŠTRUKCIA CHUV V TEPLÁRNI ZÁ

Expro spol, s.r.o.
P.O.BOX 12,92703 Šaľa

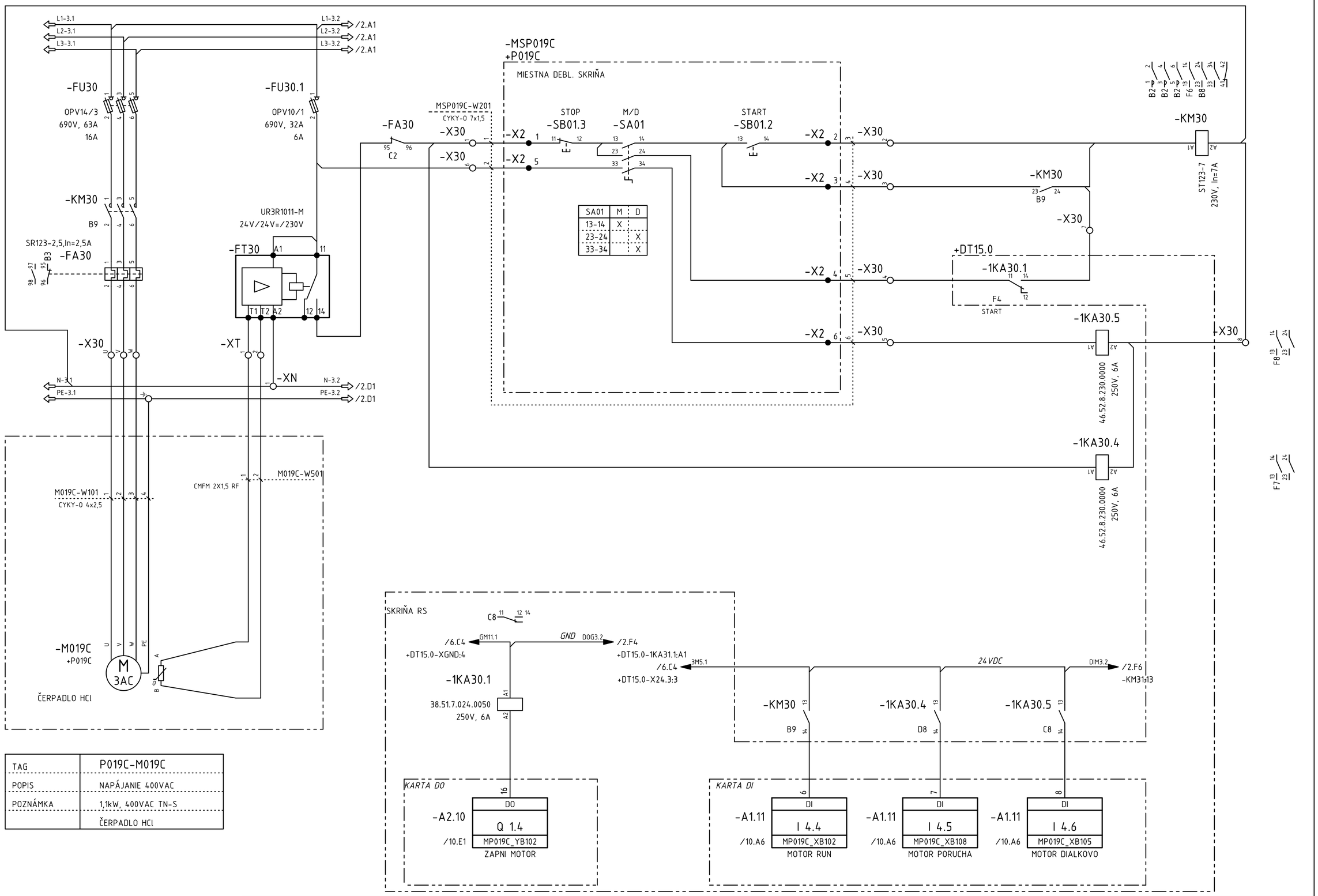

TAG	P019C-M019C
POPIS	NAPÁJANIE 400VAC
POZNÁMKA	1,1kW, 400VAC TN-S
	ČERPADLO HCl

ZAPNI/VYPNI START/STOP	CHOD RUN	PORUCHA FAILURE	DIAĽKOVO REMOTE
REMOTE SIGNAL DO	REMOTE SIGNAL DI		

Revize	R	Komentář	Datum	Jméno

Zákazník: TEPLÁREŇ ZÁPAD
Zakázkové číslo: 6715
Zpracoval: Ing.Jozef Guizon
Datum: 05.10.2011
Kontroloval: Ing.Jozef Guizon
Datum:

Tento dokument obsahuje chráněná data firmy Expro spol, s.r.o.
Kopírování a použití těchto dat nebo i jejich částí je možné jen s písemným svolením této firmy.

PROJEKTANT/DESIGNER: J-KOPA EXPRO s.r.o.

Akce: REKONŠTRUKCIA CHUV V TEPLÁRNI ZÁPAD
Název: Obvodové schéma
M019C SIL.A OBV.SCHÉMA ZAPOJENIA

Projekt: 6715
Expro spol, s.r.o.
P.O.BOX 12,92703 Šaľa
DCC/Výkres: EFS/RM15-5-3
List/Listů: 1 / 11

Zpracováno v CAD/CAE systému ELCAD 7.6.0 SP2
A2

+RM15.5/P3

ROZVÁDZAČ/CABINET

/1.A3 L1-3.2 /1.A3 L2-3.2 /1.A3 L3-3.2 /1.A3

L1-3.3 /3.A1 L2-3.3 /3.A1 L3-3.3 /3.A1

-FU31 OPV14/3 690V, 63A 16A

-FU31.1 OPV10/1 690V, 32A 6A

-KM31 B9

SR123-2,5,In=2,5A -FA31 B3

UR3R1011-M 24V/24V=/230V -FT31

-X31 -XT -XN

/1.D3 N-3.2 PE-3.2 /1.D3

N-3.3 /3.F1 PE-3.3 /3.F1

-FA31 95 96 C2

MSP019D-W201 CYKY-O 7x1,5

-X31 -X31

-MSP019D +P019D

MIESTNA DEBL. SKRIŇA

STOP -SB01.3 M/D -SA01 START -SB01.2

-X2 1 -X2 5 -X2 2 -X2 3 -X2 4 -X2 6

-X31 -X31 -X31 -X31 -X31 -X31

-KM31 23 24 B9

-KM31 B2 1 3 B2 2 4 B2 5 6 F6 13 14 B8 23 24 33 34 K1 41 42

ST123-7 230V, In=7A

SA01	M	D
13-14	X	
23-24		X
33-34		X

+DT15.0 -1KA31.1 11 14 12 F4 START

-1KA31.5 46.52.8.230.0000 250V, 6A

-1KA31.4 46.52.8.230.0000 250V, 6A

F8 13 14 23 24

F7 13 14 23 24

MIESTNE/LOCAL ZAPNI/VYPNI START/STOP

DIALKOVO/REMOTE ZAPNI/VYPNI START/STOP

DIAĽKOVO REMOTE

FAILURE PORUCHA

ČERPADLO/PUMP

M019D-W101 CYKY-O 4x2,5

CMFM 2X1,5 RF M019D-W501

-M019D +P019D M 3AC U V W PE A B

ČERPADLO HCl

TAG	P019D-M019D
POPIS	NAPÁJANIE 400VAC
POZNÁMKA	1,1kW, 400VAC TN-S
	ČERPADLO HCl

SKRIŇA RS

C8 11 12 14

/1.F5 DOG3.2 +DT15.0-1KA30.1:A1 GND DOG3.3 /3.B5 +DT15.0-1KA32.1:A2

-1KA31.1 38.51.7.024.0050 250V, 6A A1 A2

/1.F8 DIM3.2 -1KA30.5:13 24 VDC DIM3.3 /3.C3 +P019A-GB32-X2:25

-KM31 13 B9 14 -1KA31.4 13 D8 14 -1KA31.5 13 C8 14

KARTA DO

-A2.10 17 DO Q 1.5 /10.E1 MP019D_YB102 ZAPNI MOTOR

KARTA DI

-A1.11 9 DI I 4.7 /10.A6 MP019D_XB102 MOTOR RUN

-A1.11 12 DI I 5.0 /10.A6 MP019D_XB108 MOTOR PORUCHA

-A1.11 13 DI I 5.1 /10.A6 MP019D_XB105 MOTOR DIALKOVO

ZAPNI/VYPNI START/STOP	CHOD RUN	PORUCHA FAILURE	DIAĽKOVO REMOTE
REMOTE SIGNAL DO	REMOTE SIGNAL DI		

Revize	R	Komentář	Datum	Jméno

Zákazník: TEPLÁREŇ ZÁPAD

Zakázkové číslo: 6715

Zpracoval: Ing.Jozef Guizon

Datum: 05.10.2011

Kontroloval: Ing.Jozef Guizon

Datum:

Tento dokument obsahuje chráněná data firmy Expro spol, s.r.o.

Kopírování a použití těchto dat nebo i jejich částí je možné jen s písemným svolením této firmy.

PROJEKTANT/DESIGNER: J-KOPA EXPRO s.r.o.

Akce: REKONŠTRUKCIA CHUV V TEPLÁRNI ZÁPAD

Název: Obvodové schéma M019D SIL.A OBV.SCHÉMA ZAPOJENIA

Projekt: 6715

Expro spol, s.r.o. P.O.BOX 12,92703 Šaľa

DCC/Výkres: EFS/RM15-5-3

List/Listů: 2 / 11

Zpracováno v CAD/CAE systému ELCAD 7.6.0 SP2

A2

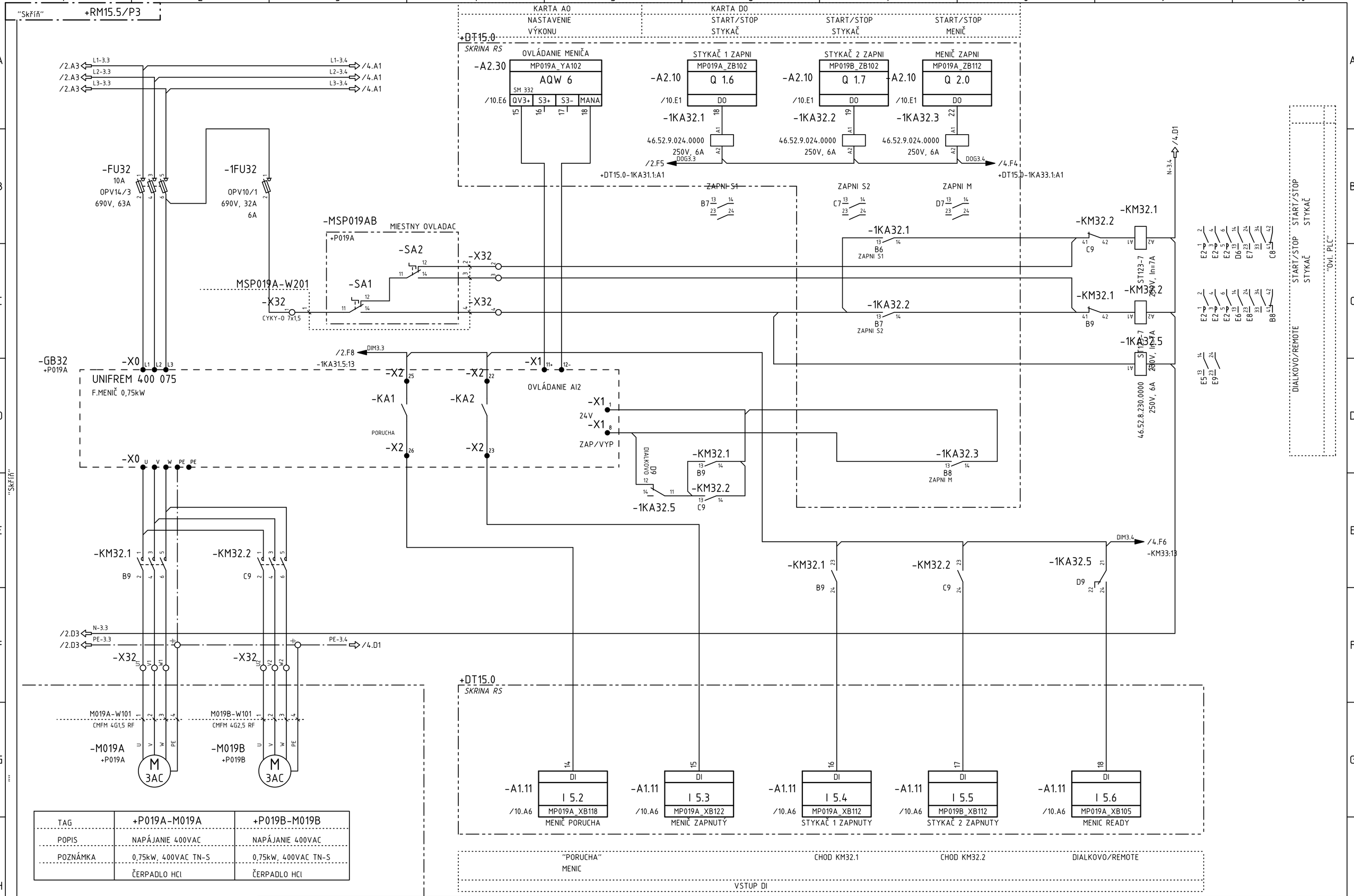

TAG	+P019A-M019A	+P019B-M019B
POPIS	NAPÁJANIE 400VAC	NAPÁJANIE 400VAC
POZNÁMKA	0,75kW, 400VAC TN-S	0,75kW, 400VAC TN-S
	ČERPADLO HCl	ČERPADLO HCl

Revize				
R	Komentář	Datum	Jméno	

Zákazník: TEPLÁREŇ ZÁPAD
Zakázkové číslo: 6715
Zpracoval: Ing.Jozef Guizon
Datum: 05.10.2011
Kontroloval: Ing.Jozef Guizon
Datum:

Tento dokument obsahuje chráněná data firmy Expro spol, s.r.o.

Kopírování a použití těchto dat nebo i jejich částí je možné jen s písemným svolením této firmy.

PROJEKTANT/DESIGNER: J-KOPA EXPRO s.r.o.

Akce: REKONŠTRUKCIA CHUV V TEPLÁRNI ZÁPAD
Název: Obvodové schéma
M019A-B SIL.A OBV.SCHÉMA ZAPOJENIA

Projekt: 6715
Expro spol, s.r.o.
P.O.BOX 12,92703 Šaľa
DCC/Výkres: EFS/RM15-5-3
List/Listů: 3 / 11

Zpracováno v CAD/CAE systému ELCAD 7.6.0 SP2
A2

+RM15.5/P3

ROZVÁDZAČ/CABINET

/3.A3 L1-3.4 → L1-3.5 /5.A1
/3.A3 L2-3.4 → L2-3.5 /5.A1
/3.A3 L3-3.4 → L3-3.5 /5.A1

-FU33 OPV14/3 690V, 63A 16A
-FU33.1 OPV10/1 690V, 32A 6A
-KM33 B9
SR123-2,5,In=2,5A -FA33 B3
UR3R1011-M 24V/24V=/230V -FT33
-X33 -XT -XN
/3.B9 N-3.4 N-3.5 /5.D1
/3.F3 PE-3.4 PE-3.5 /5.D1

-MSP021D
+P021D
MIESTNA DEBL. SKRIŇA

MSP021D-W201 CYKY-O 7x1,5
-FA33 95 96 C2
-X33 -X33
-X2 1 -X2 5

STOP -SB01.3 11 12 E
M/D -SA01 13 14 23 24 33 34 F
START -SB01.2 13 14 E

SA01	M	D
13-14	X	
23-24		X
33-34		X

-X2 2 -X33 2
-X2 3 -X33 3
-X2 4 -X33 4
-X2 6 -X33 5
-X33 7
-X33 8

B2 1 3 B2 3 5 B2 5 6 F6 13 14 B8 23 24 33 34 L4 42
-KM33 A1 A2 ST123-7 230V, In=7A
-KM33 23 24 B9

+DT15.0
-1KA33.1 11 14 12 F4 START
-1KA33.5 A1 A2 46.52.8.230.0000 250V, 6A
-1KA33.4 A1 A2 46.52.8.230.0000 250V, 6A

F8 13 14 23 24
F7 13 14 23 24

ČERPADLO/PUMP

M021D-W101 CYKY-O 4x2,5
CMFM 2X1,5 RF M021D-W501
-M021D +P0121D
M 3AC U V W PE A B
ČERPADLO NaOH

TAG	P021D-M021D
POPIS	NAPÁJANIE 400VAC
POZNÁMKA	1,1kW, 400VAC TN-S
	ČERPADLO NaOH

SKRIŇA RS
C8 11 12 14
/3.B8 DOG3.4 GND DOG3.5 /5.F4
+DT15.0-1KA32.3:A2 +DT15.0-1KA34.1:A1
-1KA33.1 A1 A2 38.51.7.024.0050 250V, 6A

/3.E9 DIM3.4 24 VDC DIM3.5 /5.F6
-1KA32.5:21 -KM34:13
-KM33 13 14 B9
-1KA33.4 13 14 D8
-1KA33.5 13 14 C8

KARTA DO
-A2.10 23 DO Q 2.1 MP021D_YB102 /10.E1 ZAPNI MOTOR

KARTA DI
-A1.11 19 DI I 5.7 MP021D_XB102 /10.A6 MOTOR RUN
-A1.11 22 DI I 6.0 MP021D_XB108 /10.A6 MOTOR PORUCHA
-A1.11 23 DI I 6.1 MP021D_XB105 /10.A6 MOTOR DIALKOVO

MIESTNE/LOCAL ZAPNI/VYPNI START/STOP
DIALKOVO/REMOTE ZAPNI/VYPNI START/STOP
DIAĽKOVO REMOTE
FAILURE PORUCHA

ZAPNI/VYPNI START/STOP	CHOD RUN	PORUCHA FAILURE	DIAĽKOVO REMOTE
REMOTE SIGNAL DO	REMOTE SIGNAL DI		

Revize	R	Komentář	Datum	Jméno

Zákazník: TEPLÁREŇ ZÁPAD
Zakázkové číslo: 6715
Zpracoval: Ing.Jozef Guizon
Datum: 05.10.2011
Kontroloval: Ing.Jozef Guizon
Datum:

Tento dokument obsahuje chráněná data firmy Expro spol, s.r.o.
Kopírování a použití těchto dat nebo i jejich částí je možné jen s písemným svolením této firmy.

PROJEKTANT/DESIGNER: J-KOPA EXPRO s.r.o.

Akce: REKONŠTRUKCIA CHUV V TEPLÁRNI ZÁPAD
Název: Obvodové schéma
M021D SIL.A OBV.SCHÉMA ZAPOJENIA

Projekt: 6715
Expro spol, s.r.o.
P.O.BOX 12,92703 Šaľa
DCC/Výkres: EFS/RM15-5-3
List/Listů: 4 / 11

Zpracováno v CAD/CAE systému ELCAD 7.6.0 SP2
A2

+RM15.5/P3

ROZVÁDZAČ/CABINET

ČERPADLO/PUMP

/4.A3 L1-3.5 / L2-3.5 / L3-3.5 → L1-3.6 / L2-3.6 / L3-3.6 → /6.A1

-FU34 OPV14/3 690V, 63A 16A

-FU34.1 OPV10/1 690V, 32A 6A

-KM34 B9

SR123-2,5,In=2,5A -FA34 B3

UR3R1011-M 24V/24V=/230V -FT34

-X34 -XT -XN

/4.D3 N-3.5 PE-3.5 → N-3.6 PE-3.6 → /6.F1

M021E-W101 CYKY-O 4x2,5

CMFM 2X1,5 RF M021E-W501

-M021E +P0121E M 3AC

ČERPADLO NaOH

-FA34 C2

MSP021E-W201 CYKY-O 7x1,5

-MSP021E +P021E

MIESTNA DEBL. SKRIŇA

STOP -SB01.3 M/D -SA01 START -SB01.2

SA01	M	D
13-14	X	
23-24		X
33-34		X

-KM34 ST123-7 230V, In=7A

+DT15.0 -1KA34.1 F4 START

-1KA34.5 46.52.8.230.0000 250V, 6A

-1KA34.4 46.52.8.230.0000 250V, 6A

+X34

F8 F7

SKRIŇA RS

C8

/4.F5 DOG3.5 GND DOG3.6 /6.B5

+DT15.0-1KA33.1:A1 +DT15.0-1KA35.1:A2

-1KA34.1 38.51.7.024.0050 250V, 6A

/4.F8 DIM3.5 24 VDC DIM3.6 /6.C3

-1KA33.5:13 -GB3-K2:25

-KM34 B9 -1KA34.4 D8 -1KA34.5 C8

KARTA DO

-A2.10 DO Q 2.2 MP021E_YB102 /10.E1 ZAPNI MOTOR

KARTA DI

-A1.11 DI I 6.2 MP021E_XB102 /10.A6 MOTOR RUN

-A1.11 DI I 6.3 MP021E_XB108 /10.A6 MOTOR PORUCHA

-A1.11 DI I 6.4 MP021E_XB105 /10.A6 MOTOR DIALKOVO

MIESTNE/LOCAL ZAPNI/VYPNI START/STOP

DIALKOVO/REMOTE ZAPNI/VYPNI START/STOP

DIAĽKOVO REMOTE

FAILURE PORUCHA

TAG	P021E-M021E
POPIS	NAPÁJANIE 400VAC
POZNÁMKA	1,1kW, 400VAC TN-S
	ČERPADLO NaOH

ZAPNI/VYPNI START/STOP	CHOD RUN	PORUCHA FAILURE	DIAĽKOVO REMOTE
REMOTE SIGNAL DO	REMOTE SIGNAL DI		

Revize: R | Komentář | Datum | Jméno

Zákazník: TEPLÁREŇ ZÁPAD

Zakázkové číslo: 6715

Zpracoval: Ing.Jozef Guizon Datum: 05.10.2011

Kontroloval: Ing.Jozef Guizon Datum:

Tento dokument obsahuje chráněná data firmy Expro spol, s.r.o.

Kopírování a použití těchto dat nebo i jejich částí je možné jen s písemným svolením této firmy.

PROJEKTANT/DESIGNER: J-KOPA EXPRO s.r.o.

Akce: REKONŠTRUKCIA CHUV V TEPLÁRNI ZÁPAD

Název: Obvodové schéma M021E SIL.A OBV.SCHÉMA ZAPOJENIA

Projekt: 6715 Expro spol, s.r.o. P.O.BOX 12,92703 Šaľa

DCC/Výkres: EFS/RM15-5-3

List/Listů: 5 / 11

Zpracováno v CAD/CAE systému ELCAD 7.6.0 SP2

A2

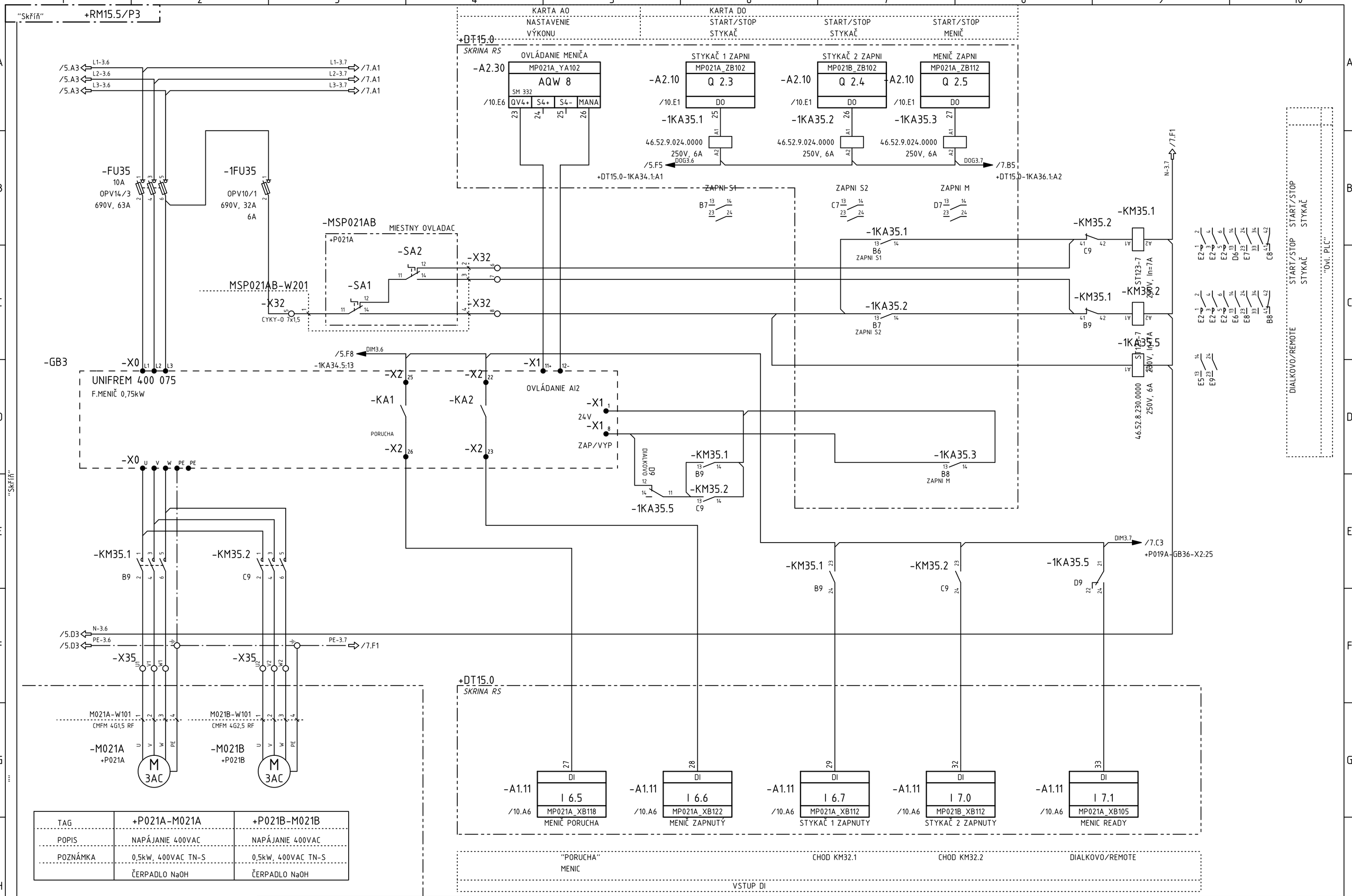

TAG	+P021A-M021A	+P021B-M021B
POPIS	NAPÁJANIE 400VAC	NAPÁJANIE 400VAC
POZNÁMKA	0,5kW, 400VAC TN-S	0,5kW, 400VAC TN-S
	ČERPADLO NaOH	ČERPADLO NaOH

Revize				
R	Komentář	Datum	Jméno	

Zákazník: TEPLÁREŇ ZÁPAD
Zakázkové číslo: 6715
Zpracoval: Ing.Jozef Guizon
Datum: 05.10.2011
Kontroloval: Ing.Jozef Guizon
Datum:

Tento dokument obsahuje chráněná data firmy Expro spol, s.r.o.

Kopírování a použití těchto dat nebo i jejich částí je možné jen s písemným svolením této firmy.

PROJEKTANT/DESIGNER: J-KOPA EXPRO s.r.o.

Akce: REKONŠTRUKCIA CHUV V TEPLÁRNI ZÁPAD
Název: Obvodové schéma
M021A-B SIL.A OBV.SCHÉMA ZAPOJENIA

Projekt: 6715
Expro spol, s.r.o.
P.O.BOX 12,92703 Šaľa
DCC/Výkres: EFS/RM15-5-3
List/Listů: 6 / 11

Zpracováno v CAD/CAE systému ELCAD 7.6.0 SP2
A2

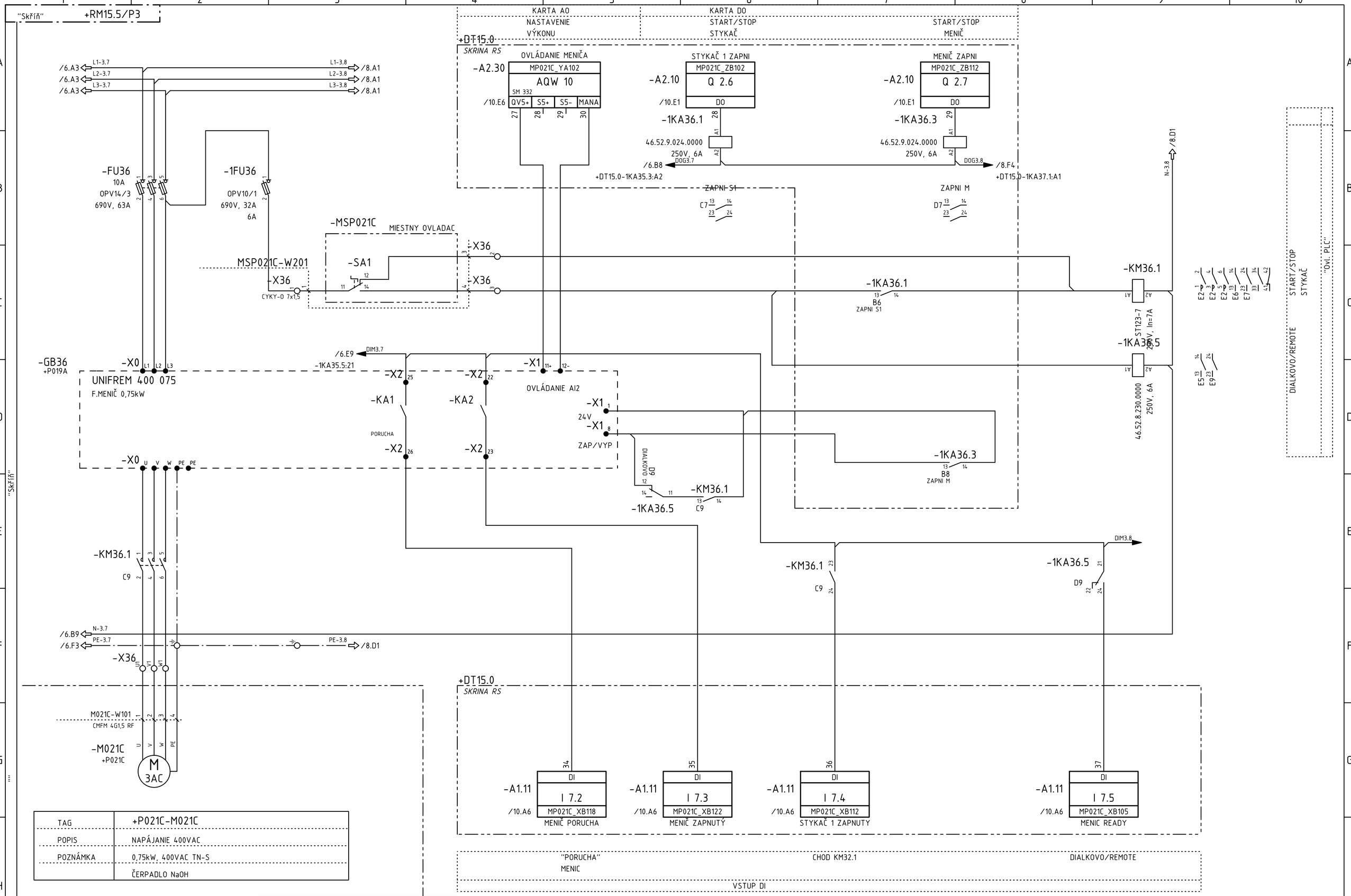

TAG	+P021C-M021C
POPIS	NAPÁJANIE 400VAC
POZNÁMKA	0,75kW, 400VAC TN-S
	ČERPADLO NaOH

Revize				
R	Komentář	Datum	Jméno	

Zpracováno v CAD/CAE systému ELCAD 7.6.0 SP2

A2

Zákazník: TEPLÁREŇ ZÁPAD
Zakázkové číslo: 6715

Zpracoval: Ing.Jozef Guizon
Datum: 05.10.2011
Kontroloval: Ing.Jozef Guizon
Datum:

Tento dokument obsahuje chráněná data firmy Expro spol, s.r.o.

Kopírování a použití těchto dat nebo i jejich částí je možné jen s písemným svolením této firmy.

PROJEKTANT/DESIGNER: J-KOPA EXPRO s.r.o.

Akce: REKONŠTRUKCIA CHUV V TEPLÁRNI ZÁPAD

Název: Obvodové schéma
M021C SIL.A OBV.SCHÉMA ZAPOJENIA

Projekt: 6715
Expro spol, s.r.o.
P.O.BOX 12,92703 Šaľa

DCC/Výkres: EFS/RM15-5-3

List/Listů: 7 / 11

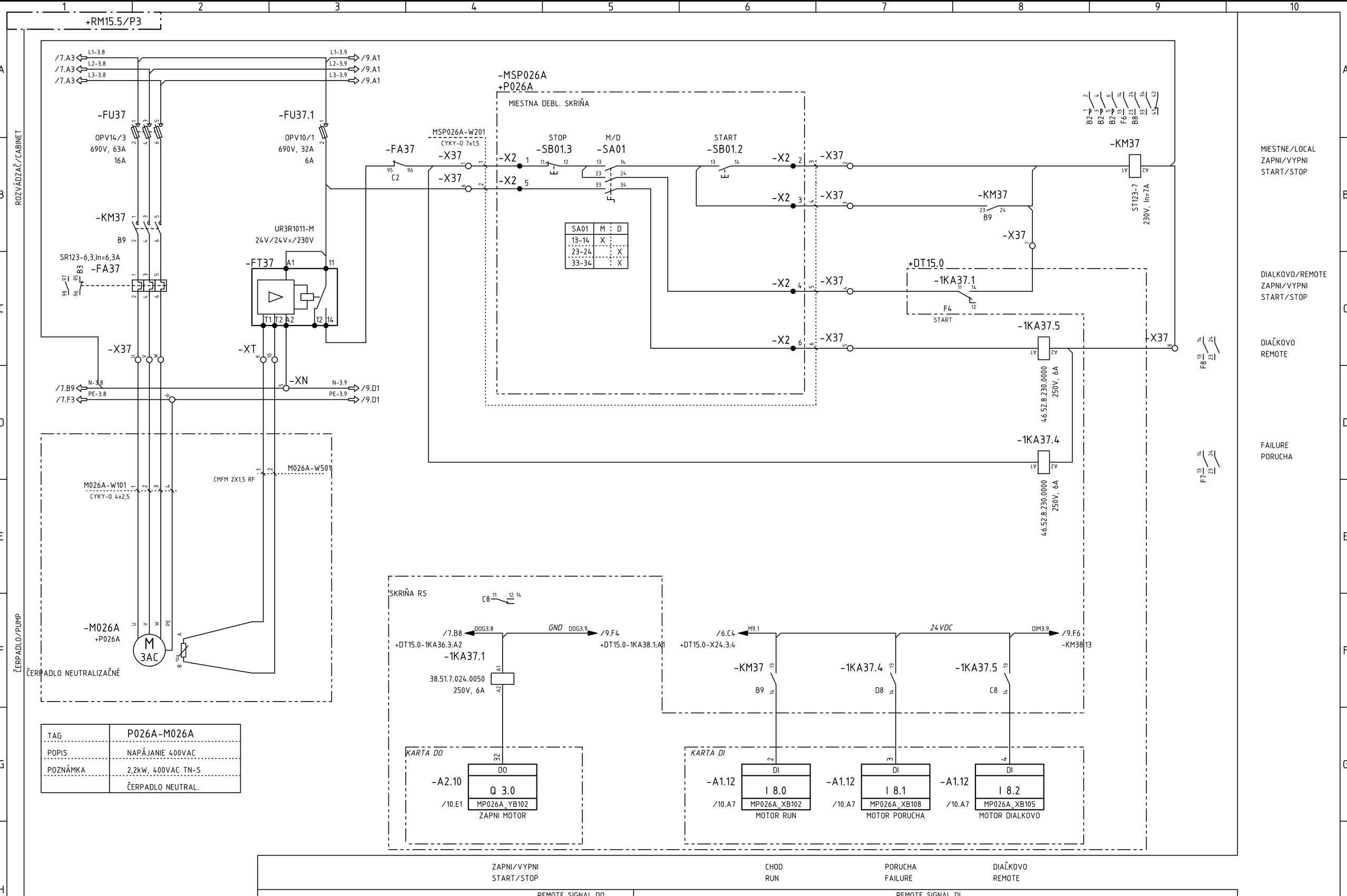

SA01	M	D
13-14	X	
23-24		X
33-34		X

TAG	P026A-M026A
POPIS	NAPÁJANIE 400VAC
POZNÁMKA	2,2kW, 400VAC TN-S
	ČERPADLO NEUTRAL.

Revize				
R	Komentář	Datum	Jméno	

Zákazník: TEPLÁREŇ ZÁPAD
Zakázkové číslo: 6715
Zpracoval: Ing.Jozef Guizon
Datum: 05.10.2011
Kontroloval: Ing.Jozef Guizon
Datum:

Tento dokument obsahuje chráněná data firmy Expro spol, s.r.o.
Kopírování a použití těchto dat nebo i jejich částí je možné jen s písemným svolením této firmy.

PROJEKTANT/DESIGNER: J-KOPA EXPRO s.r.o.

Akce: REKONŠTRUKCIA CHUV V TEPLÁRNI ZÁPAD
Název: Obvodové schéma
M026A SIL.A OBV.SCHÉMA ZAPOJENIA

Projekt: 6715
Expro spol, s.r.o.
P.O.BOX 12,92703 Šaľa
DCC/Výkres: EFS/RM15-5-3
List/Listů: 8 / 11

Zpracováno v CAD/CAE systému ELCAD 7.6.0 SP2
A2

+RM15.5/P3

ROZVÁDZAČ/CABINET

/8.A3 L1-3.9 → L1-3.10 /1.A1
/8.A3 L2-3.9 → L2-3.10 /1.A1
/8.A3 L3-3.9 → L3-3.10 /1.A1

-FU38
OPV14/3
690V, 63A
16A

-FU38.1
OPV10/1
690V, 32A
6A

-KM38
B9

SR123-6,3,In=6,3A
-FA38
B3

UR3R1011-M
24V/24V=/230V
-FT38

-X38

-XT

-XN
/8.D3 N-3.9 → N-3.10 /1.D1
/8.D3 PE-3.9 → PE-3.10 /1.D1

-FA38
C2

MSP026B-W201
CYKY-O 7x1,5

-MSP026B
+P026B
MIESTNA DEBL. SKRIŇA

STOP
-SB01.3

M/D
-SA01

START
-SB01.2

SA01	M	D
13-14	X	
23-24		X
33-34		X

-KM38
ST123-7
230V, In=7A

+DT15.0
-1KA38.1
F4
START

-1KA38.5
46.52.8.230.0000
250V, 6A

-1KA38.4
46.52.8.230.0000
250V, 6A

F8 13/23 14/24

F7 13/23 14/24

M026B-W101
CYKY-O 4x2,5

CMFM 2X1,5 RF
M026B-W501

-M026B
+P026B
M
3AC

ČERPADLO/PUMP

ČERPADLO NEUTRALIZAČNÉ

TAG	P026B-M026B
POPIS	NAPÁJANIE 400VAC
POZNÁMKA	2,2kW, 400VAC TN-S
	ČERPADLO NEUTRAL.

SKRIŇA RS

C8

/8.F5 DOG3.9 → GND DOG3.10 /1.F4
+DT15.0-1KA37.1:A1 → +DT15.0-1KA40.1:A1

-1KA38.1
38.51.7.024.0050
250V, 6A

/8.F8 DIM3.9 → 24 VDC → DIM3.10 /1.F6
-1KA37.5:13 → +RM15.5/P4-KM40:13

-KM38 B9
-1KA38.4 D8
-1KA38.5 C8

KARTA DO

-A2.10 DO Q 3.1 MP026B_YB102
/10.E1 ZAPNI MOTOR

KARTA DI

-A1.12 DI I 8.3 MP026B_XB102
/10.A7 MOTOR RUN

-A1.12 DI I 8.4 MP026B_XB108
/10.A7 MOTOR PORUCHA

-A1.12 DI I 8.5 MP026B_XB105
/10.A7 MOTOR DIALKOVO

MIESTNE/LOCAL
ZAPNI/VYPNI
START/STOP

DIALKOVO/REMOTE
ZAPNI/VYPNI
START/STOP

DIAĽKOVO
REMOTE

FAILURE
PORUCHA

ZAPNI/VYPNI START/STOP	CHOD RUN	PORUCHA FAILURE	DIAĽKOVO REMOTE
REMOTE SIGNAL DO	REMOTE SIGNAL DI		

Revize: R | Komentář | Datum | Jméno

Zákazník: TEPLÁREŇ ZÁPAD
Zakázkové číslo: 6715
Zpracoval: Ing.Jozef Guizon
Datum: 05.10.2011
Kontroloval: Ing.Jozef Guizon
Datum:

Tento dokument obsahuje chráněná data firmy Expro spol, s.r.o.
Kopírování a použití těchto dat nebo i jejich částí je možné jen s písemným svolením této firmy.

PROJEKTANT/DESIGNER: J-KOPA EXPRO s.r.o.

Akce: REKONŠTRUKCIA CHUV V TEPLÁRNI ZÁPAD
Název: Obvodové schéma
M026B SIL.A OBV.SCHÉMA ZAPOJENIA

Projekt: 6715
Expro spol, s.r.o.
P.O.BOX 12,92703 Šaľa
DCC/Výkres: EFS/RM15-5-3
List/Listů: 9 / 11

Zpracováno v CAD/CAE systému ELCAD 7.6.0 SP2
A2

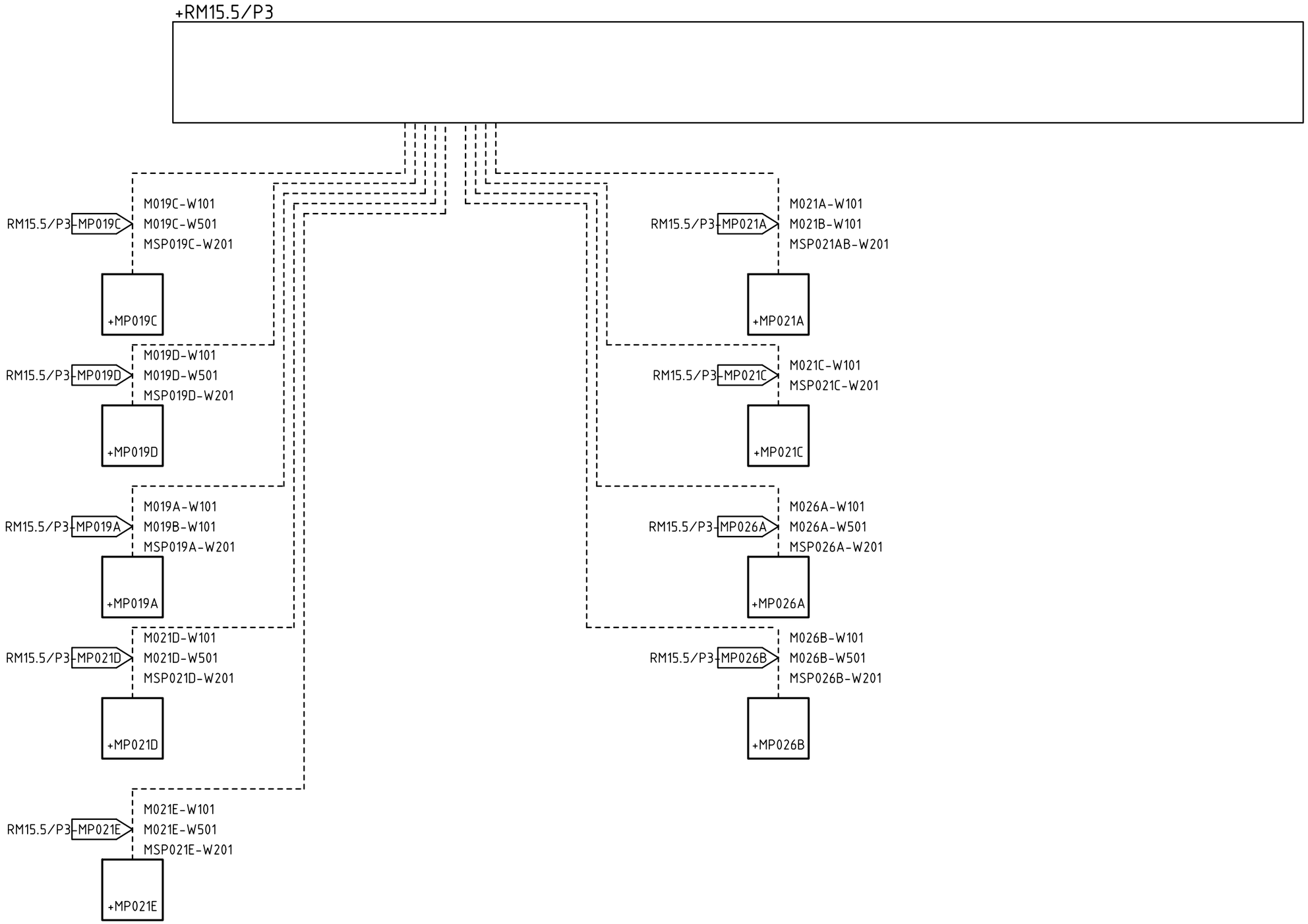

Revize				
R	Komentář	Datum	Jméno	

Zpracováno v CAD/CAE systému ELCAD 7.6.0 SP2

A3

Zákazník: TEPLÁREŇ ZÁPAD

Zakázkové číslo: 6715

Zpracoval: Ing.Jozef Guizon
Datum: 05.10.2011
Kontroloval: Ing.Jozef Guizon
Datum:

Tento dokument obsahuje chráněná data firmy Expro spol, s.r.o.

Kopírování a použití těchto dat nebo i jejich částí je možné jen s písemným svolením této firmy.

PROJEKTANT/DESIGNER:
J-KOPA
EXPRO s.r.o.

Akce: REKONŠTRUKCIA CHUV V TEPLÁRNI ZÁPAD

Název: Obvodové schéma
RM15.5 POLE3 KABLOVA SCHÉMA

Projekt: 6715
Expro spol, s.r.o.
P.O.BOX 12,92703 Šaľa

DCC/Výkres: EFS/RM15-5-3

List/Listů: 15 / 11

BA TEPLÁREŇ ZÁPAD

CHUV

REKONŠTRUKCIA CHEMICKEJ ÚPRAVNE VODY V TEPLÁRNI ZÁPAD

+RM15.5 POLE4

ROZVÁDZAČ : OCELOVOPLECHOVÝ
ROZMERY: POLE1 600x2100x500 RITTAL
POLE2-5 800x2100x500 RITTAL
KRYTIE: IP43/ IP20
VÝVODY: ZDOLA / NADOL
NAPäŤOVÁ SÚSTAVA: 3 N + PE ~50Hz 400V/ TN-S
OCHRANA PRED NDN PRI PORUCHE PODĽA STN 33 2000 4-41:2007
ŽIVÉ ČASTI: OCHRANA IZOLÁCIOU (PRILOHA A1)
OCHRANA KRYTMI (PRÍLOHA A2)
NEŽIVÉ ČASTI: OCHRANA SAMOČINNÝM ODPOJ. OD NAPÁJANIA V SIETI TN (čl. 411.3.2)
DOPLNKOVÝM POSPÁJANÍM (čl. 411.3.1)
PRI NORMÁLNEJ PREVÁDZKE: OCHRANA IZOLOVANÍM ŽIVÝCH ČASTÍ (PRILOHA A1)
OCHRANA KRYTMI (PRILOHA A2)
OCHRANA PREKÁŽKAMI (PRILOHA B2)

OBVODOVÉ SCHÉMY ZAPOJENIA

Revize				
R	Komentář	Datum	Jméno	

Zákazník: TEPLÁREŇ ZÁPAD
Zakázkové číslo: 6715
Zpracoval: Ing.Jozef Guizon
Datum: 05.10.2011
Kontroloval: Ing.Jozef Guizon
Datum:

Zpracováno v CAD/CAE systému ELCAD 7.6.0 SP2
A3

Tento dokument obsahuje chráněná data firmy Expro spol, s.r.o.

Kopírování a použití těchto dat nebo i jejich částí je možné jen s písemným svolením této firmy.

PROJEKTANT/DESIGNER:
J-KOPA
EXPRO s.r.o.

EFS
RM15-5-4
0/11
+RM15.5/P4 ÚVODNÝ LIST

Projekt: 6715
Akce: REKONŠTRUKCIA CHUV V TEPLÁRNI ZÁ

Expro spol, s.r.o.
P.O.BOX 12,92703 Šaľa

+RM15.5/P4

ROZVÁDZAČ/CABINET

/9.A3 L1-3.10 — L1-4.1 /2.A1
/9.A3 L2-3.10 — L2-4.1 /2.A1
/9.A3 L3-3.10 — L3-4.1 /2.A1

-FU40 OPV14/3 690V, 63A 16A

-FU40.1 OPV10/1 690V, 32A 6A

-KM40 B9

SR123-6,3,In=6,3A -FA40 B3

UR3R1011-M 24V/24V=/230V -FT40

-X40 -XT -XN

/9.D3 N-3.10 PE-3.10 — N-4.1 PE-4.1 /2.D1

-MSP031A
+P031A
MIESTNA DEBL. SKRIŇA

MSP031A-W201 CYKY-O 7x1,5

-FA40 C2 -X40 -X2

STOP -SB01.3 M/D -SA01 START -SB01.2

SA01	M	D
13-14	X	
23-24		X
33-34		X

-KM40 ST123-7 230V, In=7A

B2 B2 B2 F6 B8

+DT15.0 -1KA40.1 F4 START

-1KA40.5 46.52.8.230.0000 250V, 6A

-1KA40.4 46.52.8.230.0000 250V, 6A

F8 F7

M031A-W101 CYKY-O 4x2,5

M031A-W501 CMFM 2X1,5 RF

-M031A +P031A M 3AC U V W PE A B

ČERPADLO ODPAD.CHEM.

ČERPADLO/PUMP

TAG	P031A-M031A
POPIS	NAPÁJANIE 400VAC
POZNÁMKA	2,2kW, 400VAC TN-S
	ČERPADLO ODPAD.CHEM.

SKRIŇA RS

C8

/9.F5 DOG3.10 — GND DOG4.1 /2.F4
+DT15.0-1KA38.1:A1 — +DT15.0-1KA41.1:ARM15.5/P3-1KA38.5:13

-1KA40.1 38.51.7.024.0050 250V, 6A

/9.F8 DIM3.10 — 24 VDC — DIM4.1 /2.F6
-KM41:13

-KM40 B9 -1KA40.4 D8 -1KA40.5 C8

KARTA DO

-A2.10 DO Q 3.2 MP031A_YB102 /10.E1 ZAPNI MOTOR

KARTA DI

-A1.12 DI I 8.6 MP031A_XB102 /10.A7 MOTOR RUN

-A1.12 DI I 8.7 MP031A_XB108 /10.A7 MOTOR PORUCHA

-A1.12 DI I 9.0 MP031A_XB105 /10.A7 MOTOR DIALKOVO

MIESTNE/LOCAL ZAPNI/VYPNI START/STOP

DIALKOVO/REMOTE ZAPNI/VYPNI START/STOP

DIAĽKOVO REMOTE

FAILURE PORUCHA

ZAPNI/VYPNI START/STOP — CHOD RUN — PORUCHA FAILURE — DIAĽKOVO REMOTE

REMOTE SIGNAL DO — REMOTE SIGNAL DI

Revize	R	Komentář	Datum	Jméno

Zákazník: TEPLÁREŇ ZÁPAD
Zakázkové číslo: 6715
Zpracoval: Ing.Jozef Guizon
Datum: 05.10.2011
Kontroloval: Ing.Jozef Guizon
Datum:

Tento dokument obsahuje chráněná data firmy Expro spol, s.r.o.
Kopírování a použití těchto dat nebo i jejich částí je možné jen s písemným svolením této firmy.

PROJEKTANT/DESIGNER: J-KOPA EXPRO s.r.o.

Akce: REKONŠTRUKCIA CHUV V TEPLÁRNI ZÁPAD
Název: Obvodové schéma
M031A SIL.A OBV.SCHÉMA ZAPOJENIA

Projekt: 6715
Expro spol, s.r.o.
P.O.BOX 12,92703 Šaľa
DCC/Výkres: EFS/RM15-5-4
List/Listů: 1 / 11

Zpracováno v CAD/CAE systému ELCAD 7.6.0 SP2 — A2

+RM15.5/P4

ROZVÁDZAČ/CABINET

/1.A3 L1-4.1 → L1-4.2 /3.A1
/1.A3 L2-4.1 → L2-4.2 /3.A1
/1.A3 L3-4.1 → L3-4.2 /3.A1

-FU41 OPV14/3 690V, 63A 16A

-FU41.1 OPV10/1 690V, 32A 6A

-KM41 B9

SR123-6,3,In=6,3A B3 -FA41

UR3R1011-M 24V/24V=/230V -FT41

-X41 -XT -XN

/1.D3 N-4.1 PE-4.1 → N-4.2 PE-4.2 /3.D1

M031B-W101 CYKY-O 4x2,5

CMFM 2X1,5 RF M031B-W501

-M031B +P031B M 3AC

ČERPADLO ODPAD.CHEM.

ČERPADLO/PUMP

TAG	P031B-M031B
POPIS	NAPÁJANIE 400VAC
POZNÁMKA	2,2kW, 400VAC TN-S
	ČERPADLO ODPAD.CHEM.

-MSP031B +P031B

MIESTNA DEBL. SKRIŇA

MSP031B-W201 CYKY-O 7x1,5

-FA41 C2 -X41 -X2

STOP -SB01.3 M/D -SA01 START -SB01.2

SA01	M	D
13-14	X	
23-24		X
33-34		X

-KM41 ST123-7 230V, In=7A

+DT15.0 -1KA41.1 F4 START

-1KA41.5 46.52.8.230.0000 250V, 6A

-1KA41.4 46.52.8.230.0000 250V, 6A

MIESTNE/LOCAL ZAPNI/VYPNI START/STOP

DIALKOVO/REMOTE ZAPNI/VYPNI START/STOP

DIAĽKOVO REMOTE

FAILURE PORUCHA

SKRIŇA RS

C8 /1.F5 DOG4.1 GND DOG4.2 /3.F4

+DT15.0-1KA40.1:A1 +DT15.0-1KA42.1:A1

-1KA41.1 38.51.7.024.0050 250V, 6A

/1.F8 DIM4.1 24 VDC DIM4.2 /3.F6

-1KA40.5:13 -KM42:13

-KM41 B9 -1KA41.4 D8 -1KA41.5 C8

KARTA DO

-A2.10 DO Q 3.3 MP031B_YB102 /10.E1 ZAPNI MOTOR

KARTA DI

-A1.12 DI I 9.1 MP031B_XB102 /10.A7 MOTOR RUN

-A1.12 DI I 9.2 MP031B_XB108 /10.A7 MOTOR PORUCHA

-A1.12 DI I 9.3 MP031B_XB105 /10.A7 MOTOR DIALKOVO

ZAPNI/VYPNI START/STOP	CHOD RUN	PORUCHA FAILURE	DIAĽKOVO REMOTE
REMOTE SIGNAL DO	REMOTE SIGNAL DI		

Revize	R	Komentář	Datum	Jméno

Zákazník: TEPLÁREŇ ZÁPAD
Zakázkové číslo: 6715
Zpracoval: Ing.Jozef Guizon
Datum: 05.10.2011
Kontroloval: Ing.Jozef Guizon
Datum:

Tento dokument obsahuje chráněná data firmy Expro spol, s.r.o.

Kopírování a použití těchto dat nebo i jejich částí je možné jen s písemným svolením této firmy.

PROJEKTANT/DESIGNER: J-KOPA EXPRO s.r.o.

Akce: REKONŠTRUKCIA CHUV V TEPLÁRNI ZÁPAD
Název: Obvodové schéma
M031B SIL.A OBV.SCHÉMA ZAPOJENIA

Projekt: 6715
Expro spol, s.r.o.
P.O.BOX 12,92703 Šaľa
DCC/Výkres: EFS/RM15-5-4
List/Listů: 2 / 11

Zpracováno v CAD/CAE systému ELCAD 7.6.0 SP2

A2

+RM15.5/P4

ROZVÁDZAČ/CABINET

/2.A3 L1-4.2 /2.A3 L2-4.2 /2.A3 L3-4.2

L1-4.3 /4.A1 L2-4.3 /4.A1 L3-4.3 /4.A1

-FU42 OPV14/3 690V, 63A 16A

-FU42.1 OPV10/1 690V, 32A 6A

-KM42 B9

SR123-6,3,In=6,3A -FA42 B3

UR3R1011-M 24V/24V=/230V -FT42

-X42 -XT -XN

/2.D3 N-4.2 PE-4.2 /2.D3

N-4.3 /4.D1 PE-4.3 /4.D1

-FA42 C2

MSP028A-W201 CYKY-O 7x1,5

-MSP028A +P028A

MIESTNA DEBL. SKRIŇA

STOP -SB01.3 M/D -SA01 START -SB01.2

SA01	M	D
13-14	X	
23-24		X
33-34		X

-KM42 ST123-7 230V, In=7A

+DT15.0 -1KA42.1 F4 START

-1KA42.5 46.52.8.230.0000 250V, 6A

-1KA42.4 46.52.8.230.0000 250V, 6A

M028A-W101 CYKY-O 4x2,5

M028A-W501 CMFM 2X1,5 RF

-M028A +P028A M 3AC

ČERPADLO NEUTRAL.

ČERPADLO/PUMP

SKRIŇA RS

C8

/2.F5 DOG4.2 GND DOG4.3 /4.F4

+DT15.0-1KA41.1:A1 +DT15.0-1KA43.1:A1

-1KA42.1 38.51.7.024.0050 250V, 6A

/2.F8 DIM4.2 24 VDC DIM4.3 /4.F6

-1KA41.5:13 -KM43:13

-KM42 B9 -1KA42.4 D8 -1KA42.5 C8

KARTA DO

-A2.10 DO Q 3.4 MP028A_YB102 /10.E1 ZAPNI MOTOR

KARTA DI

-A1.12 DI I 9.4 MP028A_XB102 /10.A7 MOTOR RUN

-A1.12 DI I 9.5 MP028A_XB108 /10.A7 MOTOR PORUCHA

-A1.12 DI I 9.6 MP028A_XB105 /10.A7 MOTOR DIALKOVO

MIESTNE/LOCAL ZAPNI/VYPNI START/STOP

DIALKOVO/REMOTE ZAPNI/VYPNI START/STOP

DIAĽKOVO REMOTE

FAILURE PORUCHA

TAG	P028A-M028A
POPIS	NAPÁJANIE 400VAC
POZNÁMKA	2,2kW, 400VAC TN-S
	ČERPADLO NEUTRAL.

ZAPNI/VYPNI START/STOP	CHOD RUN	PORUCHA FAILURE	DIAĽKOVO REMOTE
REMOTE SIGNAL DO	REMOTE SIGNAL DI		

Revize: R | Komentář | Datum | Jméno

Zákazník: TEPLÁREŇ ZÁPAD

Zakázkové číslo: 6715

Zpracoval: Ing.Jozef Guizon Datum: 05.10.2011

Kontroloval: Ing.Jozef Guizon Datum:

Tento dokument obsahuje chráněná data firmy Expro spol, s.r.o.

Kopírování a použití těchto dat nebo i jejich částí je možné jen s písemným svolením této firmy.

PROJEKTANT/DESIGNER: J-KOPA EXPRO s.r.o.

Akce: REKONŠTRUKCIA CHUV V TEPLÁRNI ZÁPAD

Název: Obvodové schéma M028A SIL.A OBV.SCHÉMA ZAPOJENIA

Projekt: 6715 Expro spol, s.r.o. P.O.BOX 12,92703 Šaľa

DCC/Výkres: EFS/RM15-5-4

List/Listů: 3 / 11

Zpracováno v CAD/CAE systému ELCAD 7.6.0 SP2

A2

+RM15.5/P4

ROZVÁDZAČ/CABINET

ČERPADLO/PUMP

/3.A3 L1-4.3 → L1-4.4 /5.A1
/3.A3 L2-4.3 → L2-4.4 /5.A1
/3.A3 L3-4.3 → L3-4.4 /5.A1

-FU43
OPV14/3
690V, 63A
16A

-FU43.1
OPV10/1
690V, 32A
6A

-KM43
B9

SR123-6,3,In=6,3A
-FA43
B3

UR3R1011-M
24V/24V=/230V
-FT43

-X43

-XT

-XN

/3.D3 N-4.3 PE-4.3
/3.D3 N-4.4 PE-4.4 /5.D1

-MSP028B
+P028B
MIESTNA DEBL. SKRIŇA

MSP028B-W201
CYKY-O 7x1,5

-FA43
C2

-X43

-X2

STOP
-SB01.3

M/D
-SB01.2

START
-SB01.2

SA01	M	D
13-14	X	
23-24		X
33-34		X

-KM43
ST123-7
230V, In=7A

+DT15.0
-1KA43.1
F4
START

-1KA43.5
46.52.8.230.0000
250V, 6A

-1KA43.4
46.52.8.230.0000
250V, 6A

+X43

F8 13/23 14/24

F7 13/23 14/24

M028B-W101
CYKY-O 4x2,5

M028B-W501
CMFM 2X1,5 RF

-M028B
+P028B
M
3AC
ČERPADLO NEUTRAL.

SKRIŇA RS

C8

/3.F5 DOG4.3 +DT15.0-1KA42.1:A1
GND DOG4.4 /5.F4 +DT15.0-1KA44.1:A1

-1KA43.1
38.51.7.024.0050
250V, 6A

/3.F8 DIM4.3 -1KA42.5:13
24 VDC
DIM4.4 /5.F6 -KM44:13

-KM43 B9
-1KA43.4 D8
-1KA43.5 C8

KARTA DO

-A2.10 DO Q 3.5 MP028B_YB102
/10.E1
ZAPNI MOTOR

KARTA DI

-A1.12 DI I 9.7 MP028B_XB102
/10.A7
MOTOR RUN

-A1.12 DI I 10.0 MP028B_XB108
/10.A7
MOTOR PORUCHA

-A1.12 DI I 10.1 MP028B_XB105
/10.A7
MOTOR DIALKOVO

MIESTNE/LOCAL
ZAPNI/VYPNI
START/STOP

DIALKOVO/REMOTE
ZAPNI/VYPNI
START/STOP

DIAĽKOVO
REMOTE

FAILURE
PORUCHA

TAG	P028B-M028B
POPIS	NAPÁJANIE 400VAC
POZNÁMKA	2,2kW, 400VAC TN-S
	ČERPADLO NEUTRAL.

ZAPNI/VYPNI START/STOP	CHOD RUN	PORUCHA FAILURE	DIAĽKOVO REMOTE
REMOTE SIGNAL DO	REMOTE SIGNAL DI		

Revize	R	Komentář	Datum	Jméno

Zákazník: TEPLÁREŇ ZÁPAD
Zakázkové číslo: 6715
Zpracoval: Ing.Jozef Guizon
Datum: 05.10.2011
Kontroloval: Ing.Jozef Guizon
Datum:

Tento dokument obsahuje chráněná data firmy Expro spol, s.r.o.

Kopírování a použití těchto dat nebo i jejich částí je možné jen s písemným svolením této firmy.

PROJEKTANT/DESIGNER: J-KOPA EXPRO s.r.o.

Akce: REKONŠTRUKCIA CHUV V TEPLÁRNI ZÁPAD
Název: Obvodové schéma
M028B SIL.A OBV.SCHÉMA ZAPOJENIA

Projekt: 6715
Expro spol, s.r.o.
P.O.BOX 12,92703 Šaľa
DCC/Výkres: EFS/RM15-5-4
List/Listů: 4 / 11

Zpracováno v CAD/CAE systému ELCAD 7.6.0 SP2

A2

+RM15.5/P4

ROZVÁDZAČ/CABINET

/4.A3 L1-4.4 L1-4.5 /6.A1
/4.A3 L2-4.4 L2-4.5 /6.A1
/4.A3 L3-4.4 L3-4.5 /6.A1

-FU44
OPV14/3
690V, 63A
16A

-FU44.1
OPV10/1
690V, 32A
6A

-KM44
B9

SR123-6,3,In=6,3A
-FA44
B3

UR3R1011-M
24V/24V=/230V
-FT44

-X44

-XT

-XN

/4.D3 N-4.4 N-4.5 /6.D1
/4.D3 PE-4.4 PE-4.5 /6.D1

-FA44
C2

MSP030A-W201
CYKY-O 7x1,5

-X44

-X2

-MSP030A
+P030A
MIESTNA DEBL. SKRIŇA

STOP
-SB01.3

M/D
-SA01

START
-SB01.2

SA01	M	D
13-14	X	
23-24		X
33-34		X

-KM44
ST123-7
230V, In=7A

+DT15.0
-1KA44.1
F4
START

-1KA44.5
46.52.8.230.0000
250V, 6A

-1KA44.4
46.52.8.230.0000
250V, 6A

M030A-W101
CYKY-O 4x2,5

CMFM 2X1,5 RF
M030A-W501

-M030A
+P030A
M
3AC

ČERPADLO CHEM.DO REG

ČERPADLO/PUMP

TAG	P030A-M030A
POPIS	NAPÁJANIE 400VAC
POZNÁMKA	2,2kW, 400VAC TN-S
	ČERPADLO CHEM.DO REG

SKRIŇA RS

C8

/4.F5 DOG4.4 GND DOG4.5 /6.F4
+DT15.0-1KA43.1:A1 +DT15.0-1KA45.1:A1

-1KA44.1
38.51.7.024.0050
250V, 6A

/4.F8 DIM4.4 24 VDC DIM4.5 /6.F6
-1KA43.5:13 -KM45:13

-KM44 B9
-1KA44.4 D8
-1KA44.5 C8

KARTA DO
-A2.10 DO Q 3.6 MP030A_YB102
/10.E1 ZAPNI MOTOR

KARTA DI
-A1.12 DI I 10.2 MP030A_XB102 /10.A7 MOTOR RUN
-A1.12 DI I 10.3 MP030A_XB108 /10.A7 MOTOR PORUCHA
-A1.12 DI I 10.4 MP030A_XB105 /10.A7 MOTOR DIALKOVO

MIESTNE/LOCAL
ZAPNI/VYPNI
START/STOP

DIALKOVO/REMOTE
ZAPNI/VYPNI
START/STOP

DIAĽKOVO
REMOTE

FAILURE
PORUCHA

ZAPNI/VYPNI START/STOP	CHOD RUN	PORUCHA FAILURE	DIAĽKOVO REMOTE
REMOTE SIGNAL DO	REMOTE SIGNAL DI		

Revize	R	Komentář	Datum	Jméno

Zákazník: TEPLÁREŇ ZÁPAD
Zakázkové číslo: 6715
Zpracoval: Ing.Jozef Guizon
Datum: 05.10.2011
Kontroloval: Ing.Jozef Guizon
Datum:

Tento dokument obsahuje chráněná data firmy Expro spol, s.r.o.

Kopírování a použití těchto dat nebo i jejich částí je možné jen s písemným svolením této firmy.

PROJEKTANT/DESIGNER: J-KOPA EXPRO s.r.o.

Akce: REKONŠTRUKCIA CHUV V TEPLÁRNI ZÁPAD
Název: Obvodové schéma
M030A SIL.A OBV.SCHÉMA ZAPOJENIA

Projekt: 6715
Expro spol, s.r.o.
P.O.BOX 12,92703 Šaľa
DCC/Výkres: EFS/RM15-5-4
List/Listů: 5 / 11

Zpracováno v CAD/CAE systému ELCAD 7.6.0 SP2
A2

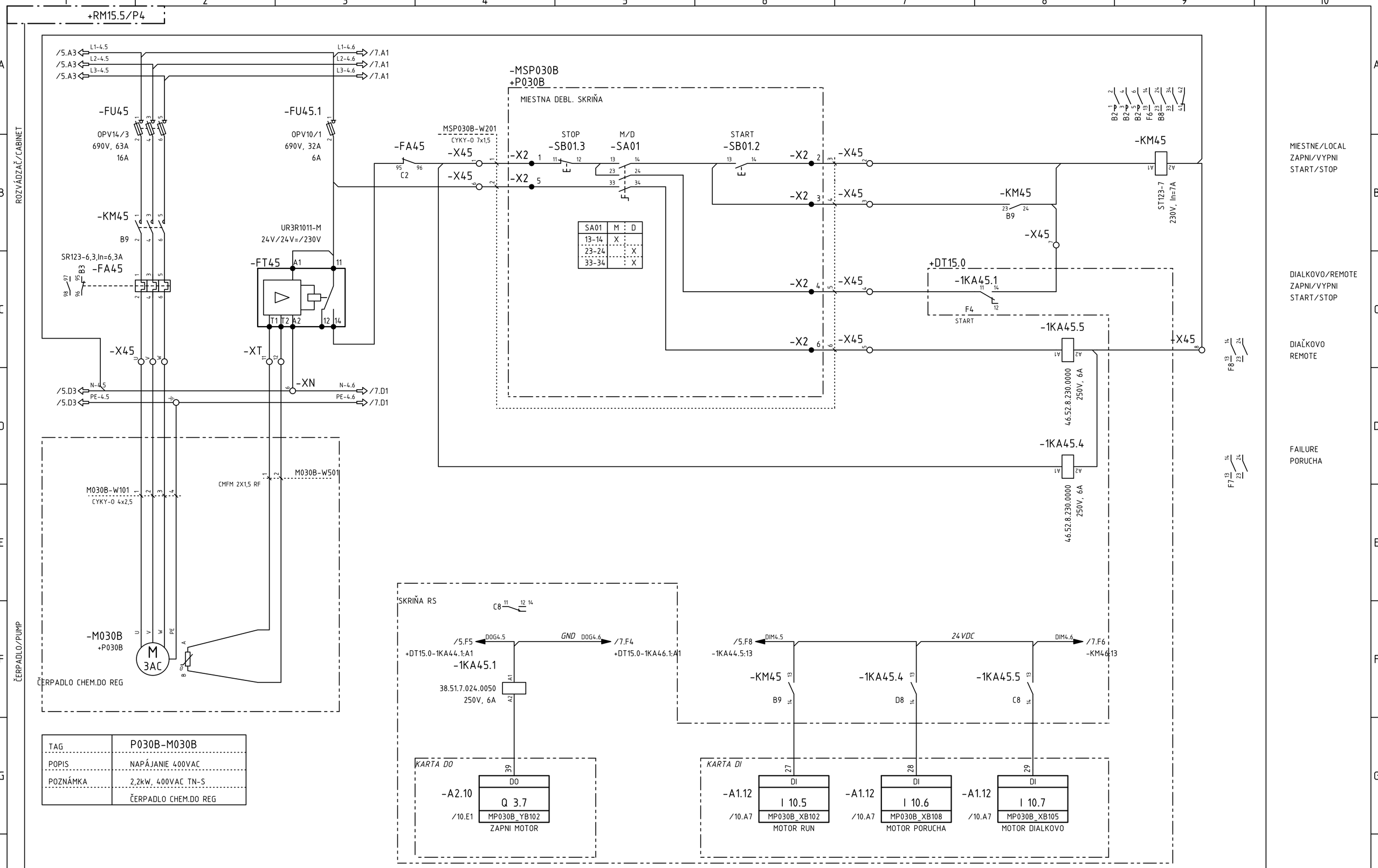

SA01	M	D
13-14	X	
23-24		X
33-34		X

TAG	P030B-M030B
POPIS	NAPÁJANIE 400VAC
POZNÁMKA	2,2kW, 400VAC TN-S
	ČERPADLO CHEM.DO REG

Revize				
R	Komentář	Datum	Jméno	

Zákazník: TEPLÁREŇ ZÁPAD
Zakázkové číslo: 6715
Zpracoval: Ing.Jozef Guizon
Datum: 05.10.2011
Kontroloval: Ing.Jozef Guizon
Datum:

Tento dokument obsahuje chráněná data firmy Expro spol, s.r.o.
Kopírování a použití těchto dat nebo i jejich částí je možné jen s písemným svolením této firmy.

PROJEKTANT/DESIGNER: J-KOPA EXPRO s.r.o.

Akce: REKONŠTRUKCIA CHUV V TEPLÁRNI ZÁPAD
Název: Obvodové schéma
M030B SIL.A OBV.SCHÉMA ZAPOJENIA

Projekt: 6715
Expro spol, s.r.o.
P.O.BOX 12,92703 Šaľa
DCC/Výkres: EFS/RM15-5-4
List/Listů: 6 / 11

Zpracováno v CAD/CAE systému ELCAD 7.6.0 SP2
A2

+RM15.5/P4

ROZVÁDZAČ/CABINET

/6.A3 L1-4.6 /6.A3 L2-4.6 /6.A3 L3-4.6

L1-4.7 /8.A1 L2-4.7 /8.A1 L3-4.7 /8.A1

-FU46 OPV14/3 690V, 63A 16A

-FU46.1 OPV10/1 690V, 32A 6A

-KM46 B9

SR123-6,3,In=6,3A -FA46 B3

UR3R1011-M 24V/24V=/230V -FT46

-X46 -XT -XN

/6.D3 N-4.6 PE-4.6 /6.D3

N-4.7 /8.D1 PE-4.7 /8.D1

MREZ1A-W101 CYKY-O 4x2,5

CMFM 2X1,5 RF MREZ1A-W501

-MREZ1A +REZ1A M 3AC REZERVA1A

ČERPADLO/PUMP

-MSPREZ1A +REZ1A

MIESTNA DEBL. SKRIŇA

MSPRE1A-W201 CYKY-O 7x1,5

-FA46 C2 -X46 -X2

STOP -SB01.3 M/D -SA01 START -SB01.2

SA01	M	D
13-14	X	
23-24		X
33-34		X

-KM46 B9 ST123-7 230V, In=7A

+DT15.0 -1KA46.1 F4 START

-1KA46.5 46.52.8.230.0000 250V, 6A

-1KA46.4 46.52.8.230.0000 250V, 6A

B2 B2 B2 F6 B8

F8 F7

MIESTNE/LOCAL ZAPNI/VYPNI START/STOP

DIALKOVO/REMOTE ZAPNI/VYPNI START/STOP

DIAĽKOVO REMOTE

FAILURE PORUCHA

SKRIŇA RS C8

/6.F5 DOG4.6 +DT15.0-1KA45.1:A1 GND DOG4.7 /8.F4 +DT15.0-1KA47.1:A1

-1KA46.1 38.51.7.024.0050 250V, 6A

/6.F8 DIM4.6 -1KA45.5:13 24 VDC DIM4.7 /8.F6 -KM47:13

-KM46 B9 -1KA46.4 D8 -1KA46.5 C8

KARTA DO

-2A11 DO Q 4.0 MPREZ1_YB102 /10.E2 ZAPNI MOTOR

KARTA DI

-A1.12 DI I 11.0 MPREZ1_XB102 /10.A7 MOTOR RUN

-A1.12 DI I 11.1 MPREZ1_XB108 /10.A7 MOTOR PORUCHA

-A1.12 DI I 11.2 MPREZ1_XB105 /10.A7 MOTOR DIALKOVO

TAG	REZ1A
POPIS	NAPÁJANIE 400VAC
POZNÁMKA	2,2kW, 400VAC TN-S
	ČERPADLO REZERVA1A

ZAPNI/VYPNI START/STOP | CHOD RUN | PORUCHA FAILURE | DIAĽKOVO REMOTE

REMOTE SIGNAL DO | REMOTE SIGNAL DI

Revize	R	Komentář	Datum	Jméno

Zákazník: TEPLÁREŇ ZÁPAD

Zakázkové číslo: 6715

Zpracoval: Ing.Jozef Guizon Datum: 05.10.2011

Kontroloval: Ing.Jozef Guizon Datum:

Tento dokument obsahuje chráněná data firmy Expro spol, s.r.o.

Kopírování a použití těchto dat nebo i jejich částí je možné jen s písemným svolením této firmy.

PROJEKTANT/DESIGNER: J-KOPA EXPRO s.r.o.

Akce: REKONŠTRUKCIA CHUV V TEPLÁRNI ZÁPAD

Název: Obvodové schéma MREZ1A SIL.A OBV.SCHÉMA ZAPOJENIA

Projekt: 6715 Expro spol, s.r.o. P.O.BOX 12,92703 Šaľa

DCC/Výkres: EFS/RM15-5-4

List/Listů: 7 / 11

Zpracováno v CAD/CAE systému ELCAD 7.6.0 SP2

A2

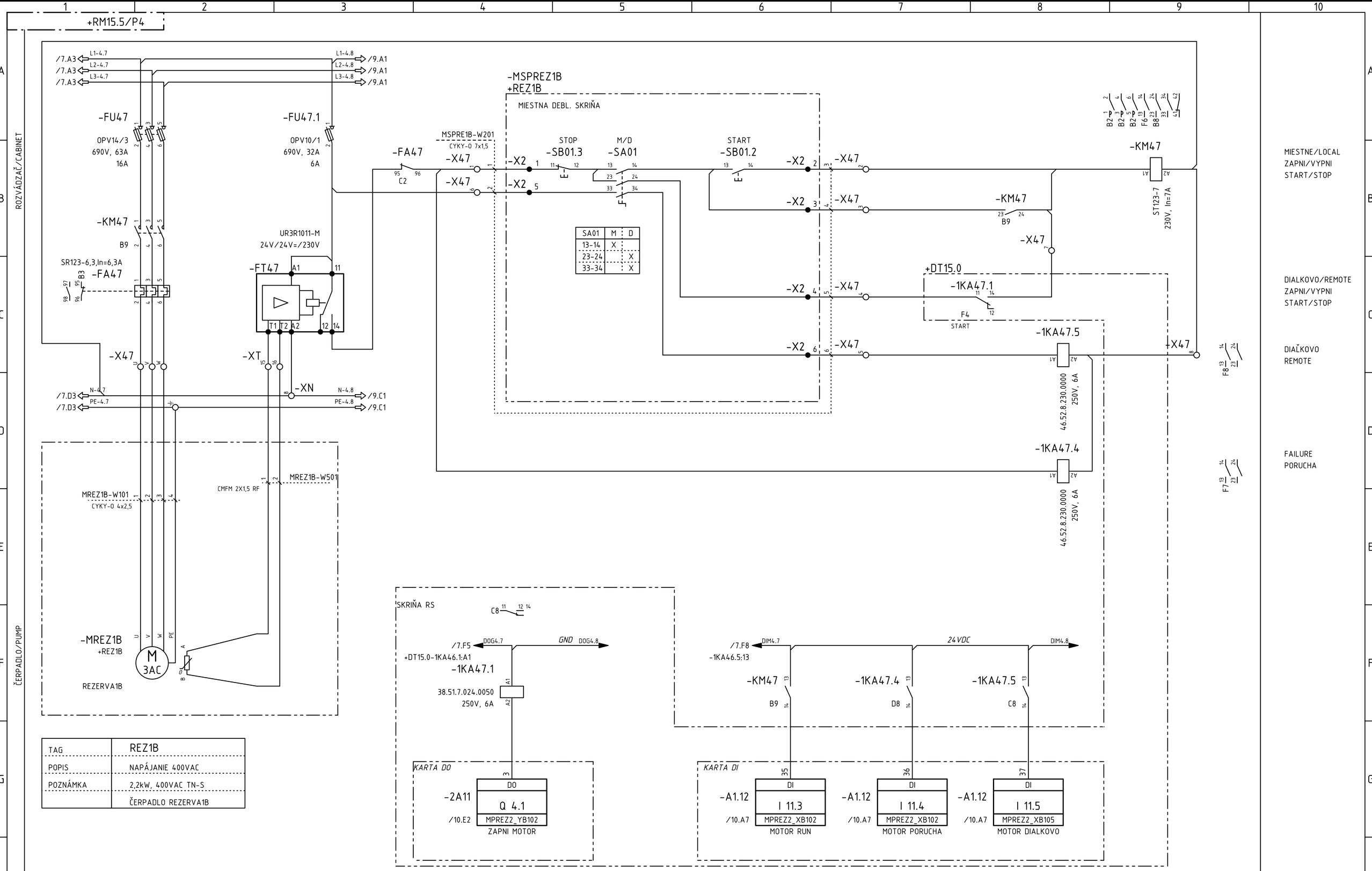

TAG	REZ1B
POPIS	NAPÁJANIE 400VAC
POZNÁMKA	2,2kW, 400VAC TN-S
	ČERPADLO REZERVA1B

ZAPNI/VYPNI START/STOP	CHOD RUN	PORUCHA FAILURE	DIAĽKOVO REMOTE
REMOTE SIGNAL DO	REMOTE SIGNAL DI		

Revize	R	Komentář	Datum	Jméno

Zákazník: TEPLÁREŇ ZÁPAD
Zakázkové číslo: 6715
Zpracoval: Ing.Jozef Guizon
Datum: 05.10.2011
Kontroloval: Ing.Jozef Guizon
Datum:

Tento dokument obsahuje chráněná data firmy Expro spol, s.r.o.
Kopírování a použití těchto dat nebo i jejich částí je možné jen s písemným svolením této firmy.

PROJEKTANT/DESIGNER: J-KOPA EXPRO s.r.o.

Akce: REKONŠTRUKCIA CHUV V TEPLÁRNI ZÁPAD
Název: Obvodové schéma
MREZ1B SIL.A OBV.SCHÉMA ZAPOJENIA

Projekt: 6715
Expro spol, s.r.o.
P.O.BOX 12,92703 Šaľa
DCC/Výkres: EFS/RM15-5-4
List/Listů: 8 / 11

Zpracováno v CAD/CAE systému ELCAD 7.6.0 SP2
A2

+RM15.5/P4

ROZVÁDZAČ

PREVÁDZKA

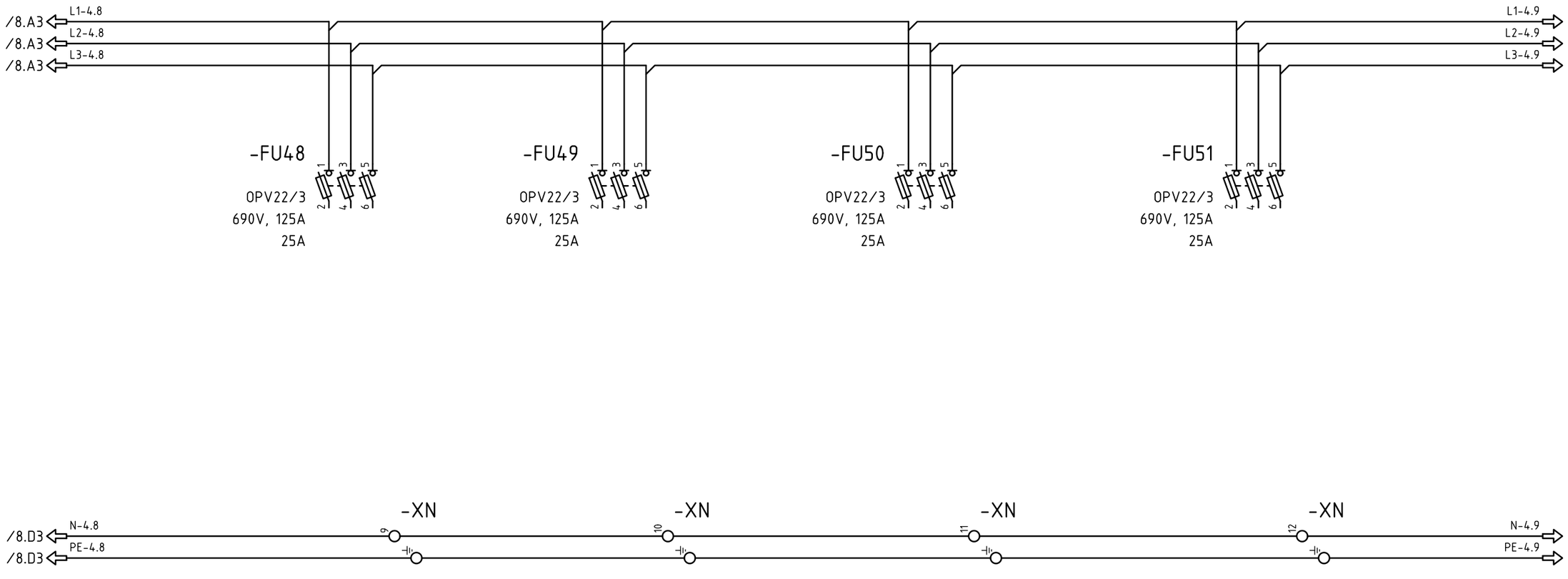

TAG	REZ.	REZ.	REZ.	REZ.
POPIS				
POZNÁMKA				

Revize				
R	Komentář	Datum	Jméno	

Zákazník: TEPLÁREŇ ZÁPAD

Zakázkové číslo: 6715

Zpracoval: Ing.Jozef Guizon
Datum: 05.10.2011
Kontroloval: Ing.Jozef Guizon
Datum:

Tento dokument obsahuje chráněná data firmy Expro spol, s.r.o.

Kopírování a použití těchto dat nebo i jejich částí je možné jen s písemným svolením této firmy.

PROJEKTANT/DESIGNER: J-KOPA EXPRO s.r.o.

EFS
RM15-5-4
9/11
+RM15.5/P4 REZERVNE VYVODY

Projekt: 6715
Akce: REKONŠTRUKCIA CHUV V TEPLÁRNI ZÁ

Expro spol, s.r.o.
P.O.BOX 12,92703 Šaľa

Zpracováno v CAD/CAE systému ELCAD 7.6.0 SP2

A3

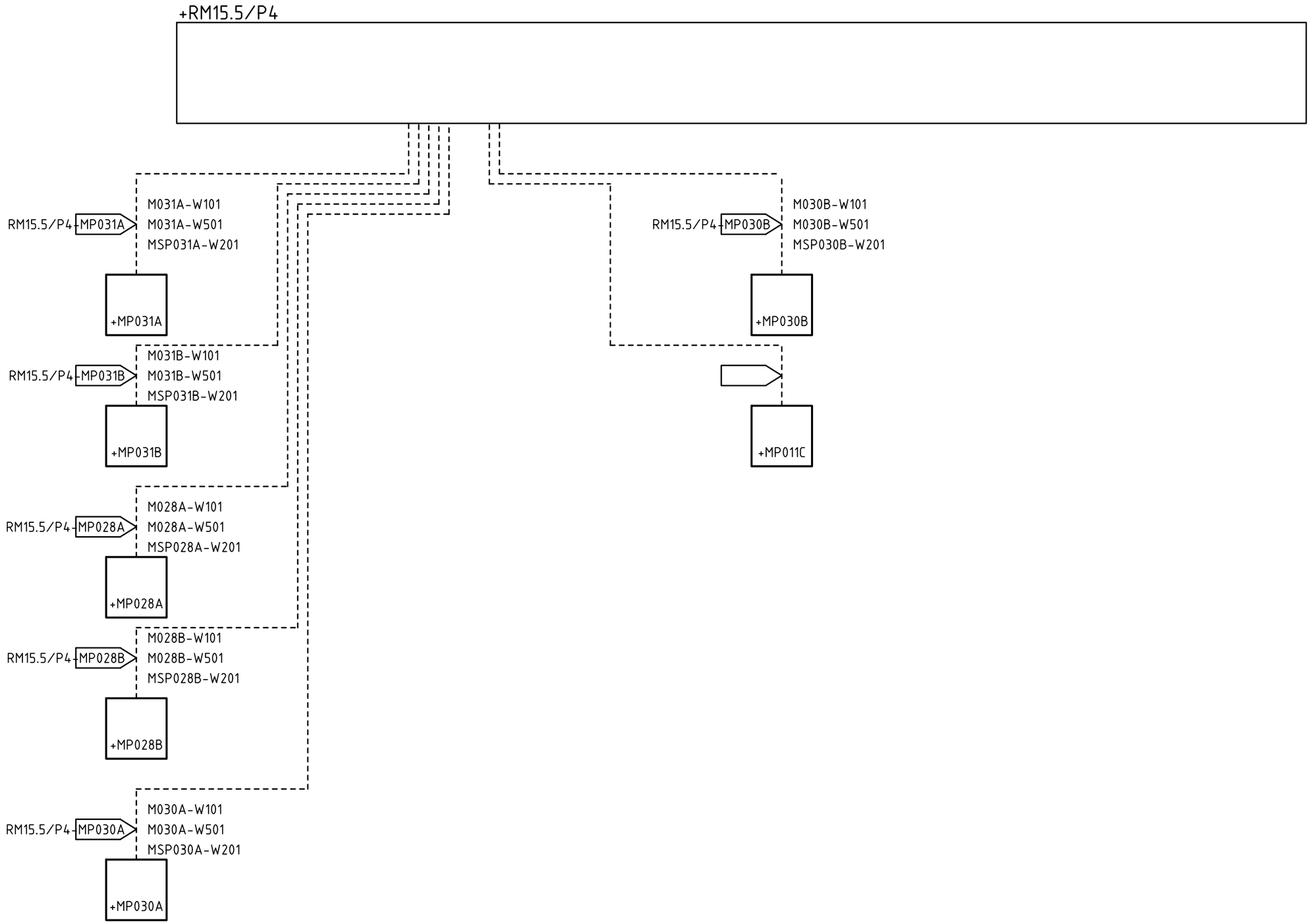

Revize					Zákazník: TEPLÁREŇ ZÁPAD	Zpracoval: Ing.Jozef Guizon	Tento dokument obsahuje chráněná data firmy Expro spol, s.r.o.	PROJEKTANT/DESIGNER: J-KOPA EXPRO s.r.o.	Akce: REKONŠTRUKCIA CHUV V TEPLÁRNI ZÁPAD	Projekt: 6715
						Datum: 05.10.2011				Expro spol, s.r.o. P.O.BOX 12,92703 Šaľa
					Zakázkové číslo: 6715	Kontroloval: Ing.Jozef Guizon	Kopírování a použití těchto dat nebo i jejich částí je možné jen s písemným svolením této firmy.		Název: Obvodové schéma RM15.5 POLE4 KABLOVA SCHÉMA	DCC/Výkres: EFS/RM15-5-4
	R	Komentář	Datum	Jméno		Datum:				List/Listů: 15 / 11

Zpracováno v CAD/CAE systému ELCAD 7.6.0 SP2 A3

+RM15.5/P2

Komentář cíle	Kabel													Cíl 1 (ext. strana)			SVORKOVNICE								Cíl 2 (int. strana)			Kabel										Komentář cíle
												M034B-W501 CYKY-O 7x1,5	M034A-W501 CYKY-O 7x1,5	Umístění	Ozn. předmětu	Přípoj	Patro svorky	**Ozn. svorky**	Můstky	**Komentář**	Drátové spojky	**Poloha na výkrese**	Typ svorky	Patro svorky	Umístění	Ozn. předmětu	Přípoj										
Svorkovnice: -1XA0 Počet svorek: 6																																						
													1	+MX M034A	-X4	1		**1**				**/11.C4**			+DT15.0	-A2.30	7	X										
													2	+MX M034A	-X4	2		**2**				**/11.C4**			+DT15.0	-A2.30	10	X										
													3	+MX M034A	-X4	3		**3**				**/11.C4**																
												1		+MX M034B	-X4	1		**4**				**/12.C4**			+DT15.0	-A2.30	11	X										
												2		+MX M034B	-X4	2		**5**				**/12.C4**			+DT15.0	-A2.30	14	X										
												3		+MX M034B	-X4	3		**6**				**/12.C4**																

Změna						
	D			Zákazník: TEPLÁREŇ ZÁPAD	Zpracoval: Ing.Jozef Guizon	
	C				Datum: 23.11.2011	
	B			Zakázkové číslo: 6715	Kontroloval: Ing.Jozef Guizon	
	A				Datum:	

Zpracováno v CAD/CAE systému ELCAD 7.6.0 SP2 A3

Tento dokument obsahuje chráněná data firmy Expro spol, s.r.o.

Kopírování a použití těchto dat nebo i jejich částí je možné jen s písemným svolením této firmy.

PROJEKTANT/DESIGNER: J-KOPA EXPRO s.r.o.

Akce: REKONŠTRUKCIA CHUV V TEPLÁRNI ZÁPAD

Název: Schéma svorkovnic +RM15.5/P2-1XA0

Projekt: 6715

Expro spol, s.r.o.
P.O.BOX 12,92703 Šaľa

DCC/Výkres: EMA-RM15.5-524-P2 List/Listů: 1XA0 / 1

+RM15.5/P2

Komentář cíle	Kabel		Cíl 1 (ext. strana)			SVORKOVNICE							Cíl 2 (int. strana)			Kabel		Komentář cíle
		M034A-W501 CYKY-O 7x1,5	Umístění	Ozn. předmětu	Přípoj	Patro svorky	**Ozn. svorky**	Můstky	**Komentář**	Drátové spojky	**Poloha na výkrese**	Typ svorky	Patro svorky	Umístění	Ozn. předmětu	Přípoj		
Svorkovnice: -2X21 Počet svorek: 3																		
		4	+MX M034A	-X5	1		**1**				**/11.C5**							
		5	+MX M034A	-X5	2		**2**				**/11.C5**							
		6	+MX M034A	-X5	3		**3**				**/11.C5**							

Změna					
D			Zákazník: TEPLÁREŇ ZÁPAD	Zpracoval: Ing.Jozef Guizon	
C				Datum: 23.11.2011	
B			Zakázkové číslo: 6715	Kontroloval: Ing.Jozef Guizon	
A				Datum:	

Zpracováno v CAD/CAE systému ELCAD 7.6.0 SP2 A3

Tento dokument obsahuje chráněná data firmy Expro spol, s.r.o.

Kopírování a použití těchto dat nebo i jejich částí je možné jen s písemným svolením této firmy.

PROJEKTANT/DESIGNER: J-KOPA EXPRO s.r.o.

Akce: REKONŠTRUKCIA CHUV V TEPLÁRNI ZÁPAD

Název: Schéma svorkovnic +RM15.5/P2-2X21

Projekt: 6715

Expro spol, s.r.o.
P.O.BOX 12,92703 Šaľa

DCC/Výkres: EMA RM15.5 B2-P2 | List/Listů: 2X21 / 1

+RM15.5/P2

Komentář cíle	Kabel		Cíl 1 (ext. strana)			SVORKOVNICE								Cíl 2 (int. strana)			Kabel		Komentář cíle
		M034B-W501 CYKY-O 7x1,5	Umístění	Ozn. předmětu	Přípoj	Patro svorky	**Ozn. svorky**	Můstky	**Komentář**	Drátové spojky	**Poloha na výkrese**	Typ svorky	Patro svorky	Umístění	Ozn. předmětu	Přípoj			
Svorkovnice: -2X22 Počet svorek: 3																			
		4	+MX M034B	-X5	1		**1**				**/12.C5**								
		5	+MX M034B	-X5	2		**2**				**/12.C5**								
		6	+MX M034B	-X5	3		**3**				**/12.C5**								

Změna						
D			Zákazník: TEPLÁREŇ ZÁPAD	Zpracoval: Ing.Jozef Guizon	Tento dokument obsahuje chráněná data firmy Expro spol, s.r.o.	PROJEKTANT/DESIGNER: J-KOPA EXPRO s.r.o.
C				Datum: 23.11.2011		
B			Zakázkové číslo: 6715	Kontroloval: Ing.Jozef Guizon	Kopírování a použití těchto dat nebo i jejich částí je možné jen s písemným svolením této firmy.	
A				Datum:		

Zpracováno v CAD/CAE systému ELCAD 7.6.0 SP2 A3

Akce: REKONŠTRUKCIA CHUV V TEPLÁRNI ZÁPAD

Název: Schéma svorkovnic +RM15.5/P2-2X22

Projekt: 6715

Expro spol, s.r.o.
P.O.BOX 12,92703 Šaľa

DCC/Výkres: EMA-RM15.5/P2-2X22 List/Listů: 1 / 1

+RM15.5/P2

Komentář cíle	Kabel	Cíl 1 (ext. strana)			SVORKOVNICE							Cíl 2 (int. strana)			Kabel	Komentář cíle
		Umístění	Ozn. předmětu	Přípoj	Patro svorky	**Ozn. svorky**	Můstky	**Komentář**	Drátové spojky	**Poloha na výkrese**	Typ svorky	Patro svorky	Umístění	Ozn. předmětu	Přípoj		
Svorkovnice: -X1 Počet svorek: 1																	
	X		-XPE	PE		**PE**				**/5.F2**				-XPE	PE	X	
														-GB15-X0	PE	X	

Změna				Zákazník:	Zpracoval:	Ing.Jozef Guizon
	D			TEPLÁREŇ ZÁPAD	Datum:	23.11.2011
	C			Zakázkové číslo:	Kontroloval:	Ing.Jozef Guizon
	B			6715	Datum:	
	A					

Zpracováno v CAD/CAE systému ELCAD 7.6.0 SP2 A3

Tento dokument obsahuje chráněná data firmy Expro spol, s.r.o.

Kopírování a použití těchto dat nebo i jejich částí je možné jen s písemným svolením této firmy.

PROJEKTANT/DESIGNER:
J-KOPA
EXPRO s.r.o.

Akce: REKONŠTRUKCIA CHUV V TEPLÁRNI ZÁPAD

Název: Schéma svorkovnic
+RM15.5/P2-X1

Projekt: 6715
Expro spol, s.r.o.
P.O.BOX 12,92703 Šaľa

DCC/Výkres: EMA/+RM15.5/P2-X1 List/Listů: / 1

Komentář cíle	Kabel													Cíl 1 (ext. strana)			SVORKOVNICE								Cíl 2 (int. strana)			Kabel										Komentář cíle
												MSV005A-W201 CYKY-O 7x1,5	M005A-W101 CYKY-O 4x1,5	Umístění	Ozn. předmětu	Přípoj	Patro svorky	**Ozn. svorky**	Můstky	**Komentář**	Drátové spojky	**Poloha na výkrese**	Typ svorky	Patro svorky	Umístění	Ozn. předmětu	Přípoj										
Svorkovnice: -X11 Počet svorek: 11																																						
												1		+V005A	-MS V005A-X2	1		**1**				**/1.B4**				-FA11	96	X										
																										-1KA11.4	A1	X										
												3		+V005A	-MS V005A-X2	2		**2**				**/1.B7**				-KM11	A1	X										
												4		+V005A	-MS V005A-X2	3		**3**				**/1.B7**				-KM11	13	X										
												5		+V005A	-MS V005A-X2	4		**4**				**/1.C7**			+DT15.0	-1KA11.1	11	X										START
												6		+V005A	-MS V005A-X2	6		**5**				**/1.C7**				-1KA11.5	A1	X										
												2		+V005A	-MS V005A-X2	5		**6**				**/1.B4**				-FU11.1	2	X										6A
START											X			+DT15.0	-1KA11.1	14		**7**				**/1.B8**				-KM11	14	X										
											X				-1KA11.5	A2		**8**				**/1.C9**				-KM11	A2	X										
VENTILÁTOR DEK.VEŽE													1	+V005A	-M005A	U		**U**				**/1.C2**				-FA11	2	X										
"													2	+V005A	-M005A	V		**V**				**/1.C2**				-FA11	4	X										
"													3	+V005A	-M005A	W		**W**				**/1.C2**				-FA11	6	X										

Změna				Zákazník:	Zpracoval:	Ing.Jozef Guizon	Tento dokument obsahuje chráněná data firmy Expro spol, s.r.o. Kopírování a použití těchto dat nebo i jejich částí je možné jen s písemným svolením této firmy.	PROJEKTANT/DESIGNER: J-KOPA EXPRO s.r.o.	Akce: REKONŠTRUKCIA CHUV V TEPLÁRNI ZÁPAD	Projekt: 6715
	D			TEPLÁREŇ ZÁPAD	Datum:	23.11.2011				Expro spol, s.r.o.
	C									P.O.BOX 12,92703 Šaľa
	B			Zakázkové číslo:	Kontroloval:	Ing.Jozef Guizon			Název: Schéma svorkovnic	DCC/Výkres: EMA/RM15.5/P2
	A			6715	Datum:				+RM15.5/P2-X11	List/Listů: +RM15.5/P2-X11 / 1

Zpracováno v CAD/CAE systému ELCAD 7.6.0 SP2 A3

+RM15.5/P2

Svorkovnice: -X12

Počet svorek: 11

Komentář cíle	Kabel: MSV005B-W201 CYKY-O 7x1,5	Kabel: M005B-W101 CYKY-O 4x1,5	Cíl 1 (ext. strana): Umístění	Cíl 1 (ext. strana): Ozn. předmětu	Cíl 1 (ext. strana): Přípoj	SVORKOVNICE: Patro svorky	**Ozn. svorky**	Můstky	**Komentář**	Drátové spojky	**Poloha na výkrese**	Typ svorky	Patro svorky	Cíl 2 (int. strana): Umístění	Cíl 2 (int. strana): Ozn. předmětu	Cíl 2 (int. strana): Přípoj	Kabel	Komentář cíle
	1		+V005B	-MS V005B-X2	1		**1**				**/2.B4**				-FA12	96	X	
															-1KA12.4	A1	X	
	3		+V005B	-MS V005B-X2	2		**2**				**/2.B7**				-KM12	A1	X	
	4		+V005B	-MS V005B-X2	3		**3**				**/2.B7**				-KM12	23	X	
	5		+V005B	-MS V005B-X2	4		**4**				**/2.C7**			+DT15.0	-1KA12.1	11	X	START
	6		+V005B	-MS V005B-X2	6		**5**				**/2.C7**				-1KA12.5	A1	X	
	2		+V005B	-MS V005B-X2	5		**6**				**/2.B4**				-FU12.1	2	X	6A
START	X		+DT15.0	-1KA12.1	14		**7**				**/2.B8**				-KM12	24	X	
	X			-1KA12.5	A2		**8**				**/2.C9**				-KM12	A2	X	
VENTILÁTOR DEK.VEŽE		1	+V005B	-M005B	U		**U**				**/2.C2**				-FA12	2	X	
"		2	+V005B	-M005B	V		**V**				**/2.C2**				-FA12	4	X	
"		3	+V005B	-M005B	W		**W**				**/2.C2**				-FA12	6	X	

Změna				
D				
C				
B				
A				

Zákazník: TEPLÁREŇ ZÁPAD

Zakázkové číslo: 6715

Zpracoval: Ing.Jozef Guizon

Datum: 23.11.2011

Kontroloval: Ing.Jozef Guizon

Datum:

Tento dokument obsahuje chráněná data firmy Expro spol, s.r.o.

Kopírování a použití těchto dat nebo i jejich částí je možné jen s písemným svolením této firmy.

PROJEKTANT/DESIGNER: J-KOPA EXPRO s.r.o.

Akce: REKONŠTRUKCIA CHUV V TEPLÁRNI ZÁPAD

Název: Schéma svorkovnic +RM15.5/P2-X12

Projekt: 6715

Expro spol, s.r.o.
P.O.BOX 12,92703 Šaľa

DCC/Výkres: EMA+RM15.5/P2-X12

List/Listů: 1 / 1

Zpracováno v CAD/CAE systému ELCAD 7.6.0 SP2

A3

+RM15.5/P2

Komentář cíle	Kabel													Cíl 1 (ext. strana)			SVORKOVNICE								Cíl 2 (int. strana)			Kabel										Komentář cíle
												MSP006A-W201 CYKY-O 7x1,5	M006A-W101 CYKY-O 4x2,5	Umístění	Ozn. předmětu	Přípoj	Patro svorky	**Ozn. svorky**	Můstky	**Komentář**	Drátové spojky	**Poloha na výkrese**	Typ svorky	Patro svorky	Umístění	Ozn. předmětu	Přípoj										
Svorkovnice: -X13 Počet svorek: 11																																						
												1		+P006A	-MSP006A-X2	1		**1**				**/3.B4**				-FA13	96	X										
																										-1KA13.4	A1	X										
												3		+P006A	-MSP006A-X2	2		**2**				**/3.B7**				-KM15.1	51	X										
												4		+P006A	-MSP006A-X2	3		**3**				**/3.B7**				-KM13	13	X										
												5		+P006A	-MSP006A-X2	4		**4**				**/3.C7**			+DT15.0	-1KA13.1	11	X										START
												6		+P006A	-MSP006A-X2	6		**5**				**/3.C7**				-1KA13.5	A1	X										
												2		+P006A	-MSP006A-X2	5		**6**				**/3.B4**				-KAP102		X										
START											X			+DT15.0	-1KA13.1	14		**7**				**/3.B8**				-KM13	14	X										
											X				-1KA13.5	A2		**8**				**/3.C9**				-KM13	A2	X										
ČERPADLO DEK.VODY													1	+P006A	-M006A	U		**U**				**/3.C2**				-FA13	2	X										
																										-X15	U1	X										
"													2	+P006A	-M006A	V		**V**				**/3.C2**				-FA13	4	X										
																										-X15	V1	X										
"													3	+P006A	-M006A	W		**W**				**/3.C2**				-FA13	6	X										
																										-X15	W1	X										

Změna					
D			Zákazník: TEPLÁREŇ ZÁPAD	Zpracoval: Ing.Jozef Guizon	
C				Datum: 23.11.2011	
B			Zakázkové číslo: 6715	Kontroloval: Ing.Jozef Guizon	
A				Datum:	

Zpracováno v CAD/CAE systému ELCAD 7.6.0 SP2

A3

Tento dokument obsahuje chráněná data firmy Expro spol, s.r.o.

Kopírování a použití těchto dat nebo i jejich částí je možné jen s písemným svolením této firmy.

PROJEKTANT/DESIGNER:
J-KOPA
EXPRO s.r.o.

Akce: REKONŠTRUKCIA CHUV V TEPLÁRNI ZÁPAD

Název: Schéma svorkovnic +RM15.5/P2-X13

Projekt: 6715

Expro spol, s.r.o.
P.O.BOX 12,92703 Šaľa

DCC/Výkres: EMA+RM15.5/P2-X13

List/Listů: 1 / 1

+RM15.5/P2

Komentář cíle	Kabel													Cíl 1 (ext. strana)			SVORKOVNICE								Cíl 2 (int. strana)			Kabel										Komentář cíle
												MSV006B-W201 CYKY-O 7x1,5	M006B-W101 CYKY-O 4x2,5	Umístění	Ozn. předmětu	Přípoj	Patro svorky	**Ozn. svorky**	Můstky	**Komentář**	Drátové spojky	**Poloha na výkrese**	Typ svorky	Patro svorky	Umístění	Ozn. předmětu	Přípoj										
Svorkovnice: -X14 Počet svorek: 11																																						
												1		+P006B	-MSP006B-X2	1		**1**				**/4.B4**				-FA14	96	X										
																										-1KA14.4	A1	X										
												3		+P006B	-MSP006B-X2	2		**2**				**/4.B7**				-KM15.2	51	X										
												4		+P006B	-MSP006B-X2	3		**3**				**/4.B7**				-KM14	23	X										
												5		+P006B	-MSP006B-X2	4		**4**				**/4.C7**			+DT15.0	-1KA14.1	11	X										START
												6		+P006B	-MSP006B-X2	6		**5**				**/4.C7**				-1KA14.5	A1	X										
												2		+P006B	-MSP006B-X2	5		**6**				**/4.B4**				-KAP102		X										
START											X			+DT15.0	-1KA14.1	14		**7**				**/4.B8**				-KM14	24	X										
											X				-1KA14.5	A2		**8**				**/4.C9**				-KM14	A2	X										
ČERPADLO DEK.VODY													1	+P006B	-M006B	U		**U**				**/4.C2**				-FA14	2	X										
																										-X15	U2	X										
"													2	+P006B	-M006B	V		**V**				**/4.C2**				-FA14	4	X										
																										-X15	V2	X										
"													3	+P006B	-M006B	W		**W**				**/4.C2**				-FA14	6	X										
																										-X15	W2	X										

Změna					
	D			Zákazník: TEPLÁREŇ ZÁPAD	Zpracoval: Ing.Jozef Guizon Datum: 23.11.2011
	C				
	B			Zakázkové číslo: 6715	Kontroloval: Ing.Jozef Guizon Datum:
	A				

Zpracováno v CAD/CAE systému ELCAD 7.6.0 SP2

A3

Tento dokument obsahuje chráněná data firmy Expro spol, s.r.o.

Kopírování a použití těchto dat nebo i jejich částí je možné jen s písemným svolením této firmy.

PROJEKTANT/DESIGNER:
J-KOPA EXPRO s.r.o.

Akce: REKONŠTRUKCIA CHUV V TEPLÁRNI ZÁPAD

Název: Schéma svorkovnic +RM15.5/P2-X14

Projekt: 6715

Expro spol, s.r.o.
P.O.BOX 12,92703 Šaľa

DCC/Výkres: EMA+RM15.5/P2-X14

List/Listů: 1 / 1

Komentář cíle	Kabel														Cíl 1 (ext. strana)			SVORKOVNICE								Cíl 2 (int. strana)			Kabel										Komentář cíle
															Umístění	Ozn. předmětu	Přípoj	Patro svorky	**Ozn. svorky**	Můstky	**Komentář**	Drátové spojky	**Poloha na výkrese**	Typ svorky	Patro svorky	Umístění	Ozn. předmětu	Přípoj											
Svorkovnice: -X15 Počet svorek: 6																																							
														X		-X13	U		**U1**			**/5.F2**					-KM15.1	2	X										
														X		-X14	U		**U2**			**/5.F2**					-KM15.2	2	X										
														X		-X13	V		**V1**			**/5.F2**					-KM15.1	4	X										
														X		-X14	V		**V2**			**/5.F3**					-KM15.2	4	X										
														X		-X13	W		**W1**			**/5.F2**					-KM15.1	6	X										
														X		-X14	W		**W2**			**/5.F3**					-KM15.2	6	X										

Změna					
	D			Zákazník: TEPLÁREŇ ZÁPAD	Zpracoval: Ing.Jozef Guizon Datum: 23.11.2011
	C				
	B			Zakázkové číslo: 6715	Kontroloval: Ing.Jozef Guizon Datum:
	A				

Zpracováno v CAD/CAE systému ELCAD 7.6.0 SP2 A3

Tento dokument obsahuje chráněná data firmy Expro spol, s.r.o.

Kopírování a použití těchto dat nebo i jejich částí je možné jen s písemným svolením této firmy.

PROJEKTANT/DESIGNER:
J-KOPA
EXPRO s.r.o.

Akce: REKONŠTRUKCIA CHUV V TEPLÁRNI ZÁPAD

Název: Schéma svorkovnic
+RM15.5/P2-X15

Projekt: 6715
Expro spol, s.r.o.
P.O.BOX 12,92703 Šaľa

DCC/Výkres: EMA+RM15.5/P2-X15 List/Listů: 1 / 1

+RM15.5/P2

Komentář cíle	Kabel												MSP037A-W201 CYKY-O 7x1,5	M037A-W101 CYKY-O 4x2,5	Cíl 1 (ext. strana) Umístění	Ozn. předmětu	Přípoj	SVORKOVNICE Patro svorky	**Ozn. svorky**	Můstky	**Komentář**	Drátové spojky	**Poloha na výkrese**	Typ svorky	Patro svorky	Cíl 2 (int. strana) Umístění	Ozn. předmětu	Přípoj	Kabel										Komentář cíle
Svorkovnice: -X16 Počet svorek: 11																																							
													1		+P037A	-MSP037A-X2	1		**1**				**/6.B4**				-FA16	96	X										
																											-1KA16.4	A1	X										
													3		+P037A	-MSP037A-X2	2		**2**				**/6.B7**				-KM16	A1	X										
													4		+P037A	-MSP037A-X2	3		**3**				**/6.B7**				-KM16	23	X										
													5		+P037A	-MSP037A-X2	4		**4**				**/6.C7**			+DT15.0	-1KA16.1	11	X										START
													6		+P037A	-MSP037A-X2	6		**5**				**/6.C7**				-1KA16.5	A1	X										
													2		+P037A	-MSP037A-X2	5		**6**				**/6.B4**				-FU16.1	2	X										6A
START												X			+DT15.0	-1KA16.1	14		**7**				**/6.B8**				-KM16	24	X										
												X				-1KA16.5	A2		**8**				**/6.C9**				-KM16	A2	X										
ČERPADLO RECIRKULAČNÉ														1	+P037A	-M037A	U		**U**				**/6.C2**				-FA16	2	X										
"														2	+P037A	-M037A	V		**V**				**/6.C2**				-FA16	4	X										
"														3	+P037A	-M037A	W		**W**				**/6.C2**				-FA16	6	X										

Změna				Zákazník: TEPLÁREŇ ZÁPAD	Zpracoval: Ing.Jozef Guizon	Tento dokument obsahuje chráněná data firmy Expro spol, s.r.o.	PROJEKTANT/DESIGNER: J-KOPA EXPRO s.r.o.	Akce: REKONŠTRUKCIA CHUV V TEPLÁRNI ZÁPAD	Projekt: 6715
	D				Datum: 23.11.2011				Expro spol, s.r.o.
	C			Zakázkové číslo: 6715	Kontroloval: Ing.Jozef Guizon	Kopírování a použití těchto dat nebo i jejich částí je možné jen s písemným svolením této firmy.		Název: Schéma svorkovnic +RM15.5/P2-X16	P.O.BOX 12,92703 Šaľa
	B				Datum:				DCC/Výkres: EMA+RM15.5/P2-X16 / List/Listů: 1
	A								

Zpracováno v CAD/CAE systému ELCAD 7.6.0 SP2 A3

+RM15.5/P2

Komentář cíle	Kabel													Cíl 1 (ext. strana)			SVORKOVNICE								Cíl 2 (int. strana)			Kabel										Komentář cíle
												MSP037B-W201 CYKY-O 7x1,5	M037B-W101 CYKY-O 4x2,5	Umístění	Ozn. předmětu	Přípoj	Patro svorky	**Ozn. svorky**	Můstky	**Komentář**	Drátové spojky	**Poloha na výkrese**	Typ svorky	Patro svorky	Umístění	Ozn. předmětu	Přípoj										
Svorkovnice: -X17 Počet svorek: 11																																						
												1		+P037B	-MSP037B-X2	1		**1**				**/7.B4**				-FA17	96	X										
																										-1KA17.4	A1	X										
												3		+P037B	-MSP037B-X2	2		**2**				**/7.B7**				-KM17	A1	X										
												4		+P037B	-MSP037B-X2	3		**3**				**/7.B7**				-KM17	23	X										
												5		+P037B	-MSP037B-X2	4		**4**				**/7.C7**			+DT15.0	-1KA17.1	11	X										START
												6		+P037B	-MSP037B-X2	6		**5**				**/7.C7**				-1KA17.5	A1	X										
												2		+P037B	-MSP037B-X2	5		**6**				**/7.B4**				-FU17.1	2	X										6A
START											X			+DT15.0	-1KA17.1	14		**7**				**/7.B8**				-KM17	24	X										
											X				-1KA17.5	A2		**8**				**/7.C9**				-KM17	A2	X										
ČERPADLO RECIRKULAČNÉ													1	+P037B	-M037B	U		**U**				**/7.C2**				-FA17	2	X										
"													2	+P037B	-M037B	V		**V**				**/7.C2**				-FA17	4	X										
"													3	+P037B	-M037B	W		**W**				**/7.C2**				-FA17	6	X										

Změna					
	D			Zákazník: TEPLÁREŇ ZÁPAD	Zpracoval: Ing.Jozef Guizon Datum: 23.11.2011
	C				
	B			Zakázkové číslo: 6715	Kontroloval: Ing.Jozef Guizon Datum:
	A				

Zpracováno v CAD/CAE systému ELCAD 7.6.0 SP2 A3

Tento dokument obsahuje chráněná data firmy Expro spol, s.r.o.

Kopírování a použití těchto dat nebo i jejich částí je možné jen s písemným svolením této firmy.

PROJEKTANT/DESIGNER:
J-KOPA
EXPRO s.r.o.

Akce: REKONŠTRUKCIA CHUV V TEPLÁRNI ZÁPAD

Název: Schéma svorkovnic
+RM15.5/P2-X17

Projekt: 6715
Expro spol, s.r.o.
P.O.BOX 12,92703 Šaľa

DCC/Výkres: EMA+RM15.5/P2-X17 List/Listů: 1 / 1

Svorkovnice: -X18

Počet svorek: 11

Komentář cíle	Kabel													Cíl 1 (ext. strana)			SVORKOVNICE								Cíl 2 (int. strana)			Kabel										Komentář cíle
												MSP011A-W201 CYKY-O 7x1,5	M011A-W101 CYKY-O 4x2,5	Umístění	Ozn. předmětu	Přípoj	Patro svorky	**Ozn. svorky**	Můstky	**Komentář**	Drátové spojky	**Poloha na výkrese**	Typ svorky	Patro svorky	Umístění	Ozn. předmětu	Přípoj										
												1		+P011A	-MSP011A-X2	1		**1**				**/8.B4**				-FA18	96	X										
																										-1KA18.4	A1	X										
												3		+P011A	-MSP011A-X2	2		**2**				**/8.B7**				-KM18	A1	X										
												4		+P011A	-MSP011A-X2	3		**3**				**/8.B7**				-KM18	23	X										
												5		+P011A	-MSP011A-X2	4		**4**				**/8.C7**			+DT15.0	-1KA18.1	11	X										START
												6		+P011A	-MSP011A-X2	6		**5**				**/8.C7**				-1KA18.5	A1	X										
												2		+P011A	-MSP011A-X2	5		**6**				**/8.B4**				-FU18.1	2	X										6A
START											X			+DT15.0	-1KA18.1	14		**7**				**/8.B8**				-KM18	24	X										
											X				-1KA18.5	A2		**8**				**/8.C9**				-KM18	A2	X										
ČERPADLO REGENERAČNÉ													1	+P011A	-M011A	U		**U**				**/8.C2**				-FA18	2	X										
"													2	+P011A	-M011A	V		**V**				**/8.C2**				-FA18	4	X										
"													3	+P011A	-M011A	W		**W**				**/8.C2**				-FA18	6	X										

Změna					
	D			Zákazník: TEPLÁREŇ ZÁPAD	Zpracoval: Ing.Jozef Guizon
	C				Datum: 23.11.2011
	B			Zakázkové číslo: 6715	Kontroloval: Ing.Jozef Guizon
	A				Datum:

Zpracováno v CAD/CAE systému ELCAD 7.6.0 SP2

A3

Tento dokument obsahuje chráněná data firmy Expro spol, s.r.o.

Kopírování a použití těchto dat nebo i jejich částí je možné jen s písemným svolením této firmy.

PROJEKTANT/DESIGNER:
J-KOPA
EXPRO s.r.o.

Akce: REKONŠTRUKCIA CHUV V TEPLÁRNI ZÁPAD

Název: Schéma svorkovnic
+RM15.5/P2-X18

Projekt: 6715
Expro spol, s.r.o.
P.O.BOX 12,92703 Šaľa

DCC/Výkres: EMA+RM15.5/P2-X18 / 1

List/Listů:

+RM15.5/P2

Komentář cíle	Kabel											MSP011B-W201 CYKY-O 7x1,5	M011C-W101 CYKY-O 4x2,5	M011B-W101 CYKY-O 4x2,5	Cíl 1 (ext. strana) Umístění	Ozn. předmětu	Přípoj	SVORKOVNICE Patro svorky	**Ozn. svorky**	Můstky	**Komentář**	Drátové spojky	**Poloha na výkrese**	Typ svorky	Patro svorky	Cíl 2 (int. strana) Umístění	Ozn. předmětu	Přípoj	Kabel										Komentář cíle
Svorkovnice: -X19 Počet svorek: 14																																								
												1			+P011B	-MSP011B-X2	1		**1**				**/9.B4**				-FA19	96	X											
																											-1KA19.4	A1	X											
												3			+P011B	-MSP011B-X2	2		**2**				**/9.B7**				-KM19	A1	X											
												4			+P011B	-MSP011B-X2	3		**3**				**/9.B7**				-KM19	23	X											
												5			+P011B	-MSP011B-X2	4		**4**				**/9.C7**			+DT15.0	-1KA19.1	11	X											START
												6			+P011B	-MSP011B-X2	6		**5**				**/9.C7**				-1KA19.5	A1	X											
												2			+P011B	-MSP011B-X2	5		**6**				**/9.B4**				-FU19.1	2	X											6A
START											X				+DT15.0	-1KA19.1	14		**7**				**/9.B8**				-KM19	24	X											
											X					-1KA19.5	A2		**8**				**/9.C9**				-KM19	A2	X											
ČERPADLO REGENERAČNÉ														1	+P011B	-M011B	U		**U**				**/9.C2**				-FA19	2	X											
"													1		+P011C	-M011C	U		**U**				**/10.C2**				-FA20	2	X											
"														2	+P011B	-M011B	V		**V**				**/9.C2**				-FA19	4	X											
"													2		+P011C	-M011C	V		**V**				**/10.C2**				-FA20	4	X											
"														3	+P011B	-M011B	W		**W**				**/9.C2**				-FA19	6	X											
"													3		+P011C	-M011C	W		**W**				**/10.C2**				-FA20	6	X											

Změna					
	D			Zákazník: TEPLÁREŇ ZÁPAD	Zpracoval: Ing.Jozef Guizon Datum: 23.11.2011
	C				
	B			Zakázkové číslo: 6715	Kontroloval: Ing.Jozef Guizon Datum:
	A				

Zpracováno v CAD/CAE systému ELCAD 7.6.0 SP2

A3

Tento dokument obsahuje chráněná data firmy Expro spol, s.r.o.

Kopírování a použití těchto dat nebo i jejich částí je možné jen s písemným svolením této firmy.

PROJEKTANT/DESIGNER:
J-KOPA
EXPRO s.r.o.

Akce: REKONŠTRUKCIA CHUV V TEPLÁRNI ZÁPAD

Název: Schéma svorkovnic
+RM15.5/P2-X19

Projekt: 6715
Expro spol, s.r.o.
P.O.BOX 12,92703 Šaľa

DCC/Výkres: EMA+RM15.5/P2-X19 | List/Listů: 1 / 1

+RM15.5/P2

Komentář cíle	Kabel													MSP011C-W201 CYKY-O 7x1,5	Cíl 1 (ext. strana) Umístění	Ozn. předmětu	Přípoj	SVORKOVNICE Patro svorky	**Ozn. svorky**	Můstky	**Komentář**	Drátové spojky	**Poloha na výkrese**	Typ svorky	Patro svorky	Cíl 2 (int. strana) Umístění	Ozn. předmětu	Přípoj	Kabel										Komentář cíle
Svorkovnice: -X20 Počet svorek: 8																																							
														1	+P011C	-MSP011C-X2	1		**1**				**/10.B4**				-FA20	96	X										
																											-1KA20.4	A1	X										
														3	+P011C	-MSP011C-X2	2		**2**				**/10.B7**				-KM20	A1	X										
														4	+P011C	-MSP011C-X2	3		**3**				**/10.B7**				-KM20	23	X										
														5	+P011C	-MSP011C-X2	4		**4**				**/10.C7**			+DT15.0	-1KA20.1	11	X										START
														6	+P011C	-MSP011C-X2	6		**5**				**/10.C7**				-1KA20.5	A1	X										
														2	+P011C	-MSP011C-X2	5		**6**				**/10.B4**				-FU20.1	2	X										6A
START													X		+DT15.0	-1KA20.1	14		**7**				**/10.B8**				-KM20	24	X										
													X			-1KA20.5	A2		**8**				**/10.C9**				-KM20	A2	X										

Změna					
D			Zákazník: TEPLÁREŇ ZÁPAD	Zpracoval: Ing.Jozef Guizon	
C				Datum: 23.11.2011	
B			Zakázkové číslo: 6715	Kontroloval: Ing.Jozef Guizon	
A				Datum:	

Zpracováno v CAD/CAE systému ELCAD 7.6.0 SP2 A3

Tento dokument obsahuje chráněná data firmy Expro spol, s.r.o.

Kopírování a použití těchto dat nebo i jejich částí je možné jen s písemným svolením této firmy.

PROJEKTANT/DESIGNER: J-KOPA EXPRO s.r.o.

Akce: REKONŠTRUKCIA CHUV V TEPLÁRNI ZÁPAD

Název: Schéma svorkovnic +RM15.5/P2-X20

Projekt: 6715

Expro spol, s.r.o.
P.O.BOX 12,92703 Šaľa

DCC/Výkres: EMA+RM15.5/P2-X20 List/Listů: 1 / 1

+RM15.5/P2

Komentář cíle	Kabel													Cíl 1 (ext. strana)			SVORKOVNICE								Cíl 2 (int. strana)			Kabel										Komentář cíle
												M034A-W201 CYKY-J 3x2,5	M034A-W101 CYKY-J 3x2,5	Umístění	Ozn. předmětu	Přípoj	Patro svorky	**Ozn. svorky**	Můstky	**Komentář**	Drátové spojky	**Poloha na výkrese**	Typ svorky	Patro svorky	Umístění	Ozn. předmětu	Přípoj	M034A-W101 CYKY-J 3x2,5									
Svorkovnice: -X21 Počet svorek: 5																																						
													1		-XS21	L		**1**				**/11.C2**				-FI21	2		X									
													2		-XS21	PE		**2**				**/11.C2**				-XPE	PE		X									
																										-X22	2		X									
												X			-KA21.4	A2		**3**				**/11.C2**				-XS21	N	3										
												X			-FI21	N																						
													1	+MX M034A	-1X	1		**4**				**/11.C3**				-KA21,2	A1		X									
													2	+MX M034A	-1X	2		**5**				**/11.C3**				-KA21.4	A1		X									

Změna				Zákazník:	Zpracoval:	Ing.Jozef Guizon
	D			TEPLÁREŇ ZÁPAD	Datum:	23.11.2011
	C					
	B			Zakázkové číslo:	Kontroloval:	Ing.Jozef Guizon
	A			6715	Datum:	

Zpracováno v CAD/CAE systému ELCAD 7.6.0 SP2 A3

Tento dokument obsahuje chráněná data firmy Expro spol, s.r.o.

Kopírování a použití těchto dat nebo i jejich částí je možné jen s písemným svolením této firmy.

PROJEKTANT/DESIGNER:
J-KOPA
EXPRO s.r.o.

Akce: REKONŠTRUKCIA CHUV V TEPLÁRNI ZÁPAD

Název: Schéma svorkovnic
+RM15.5/P2-X21

Projekt: 6715
Expro spol, s.r.o.
P.O.BOX 12,92703 Šaľa

DCC/Výkres: EMA+RM15.5/P2-X21 List/Listů: 1 / 1

+RM15.5/P2

Komentář cíle	Kabel													Cíl 1 (ext. strana)			SVORKOVNICE								Cíl 2 (int. strana)			Kabel										Komentář cíle
												M034B-W201 CYKY-J 3x2,5	M034B-W101 CYKY-J 3x2,5	Umístění	Ozn. předmětu	Přípoj	Patro svorky	**Ozn. svorky**	Můstky	**Komentář**	Drátové spojky	**Poloha na výkrese**	Typ svorky	Patro svorky	Umístění	Ozn. předmětu	Přípoj	M034B-W101 CYKY-J 3x2,5									
Svorkovnice: -X22 Počet svorek: 5																																						
													1		-XS22	L		**1**				**/12.C2**				-FI22	2		X									
													2		-XS22	PE		**2**				**/12.C2**				-X21	2		X									
												X			-KA22.4	A2		**3**				**/12.C2**				-XS22	N	3										
												X			-FI22	N																						
													1	+MX M034B	-1X	1		**4**				**/12.C3**				-KA22,2	A1		X									
													2	+MX M034B	-1X	2		**5**				**/12.C3**				-KA22.4	A1		X									

Změna					
D			Zákazník: TEPLÁREŇ ZÁPAD	Zpracoval: Ing.Jozef Guizon	
C				Datum: 23.11.2011	
B			Zakázkové číslo: 6715	Kontroloval: Ing.Jozef Guizon	
A				Datum:	

Zpracováno v CAD/CAE systému ELCAD 7.6.0 SP2 A3

Tento dokument obsahuje chráněná data firmy Expro spol, s.r.o.

Kopírování a použití těchto dat nebo i jejich částí je možné jen s písemným svolením této firmy.

PROJEKTANT/DESIGNER:
J-KOPA
EXPRO s.r.o.

Akce: REKONŠTRUKCIA CHUV V TEPLÁRNI ZÁPAD

Název: Schéma svorkovnic
+RM15.5/P2-X22

Projekt: 6715
Expro spol, s.r.o.
P.O.BOX 12,92703 Šaľa

DCC/Výkres: EMA+RM15.5/P2-X22 List/Listů: 1 / 1

+RM15.5/P2

Komentář cíle	Kabel					M037B-W501 CMFM 2X1,5 RF	M037A-W501 CMFM 2X1,5 RF	M011C-W501 CMFM 2X1,5 RF	M011B-W501 CMFM 2X1,5 RF	M011A-W501 CMFM 2X1,5 RF	M006B-W501 CMFM 2X1,5 RF	M006A-W501 CMFM 2X1,5 RF	M005B-W501 CMFM 2X1,5 RF	M005A-W501 CMFM 2X1,5 RF	Cíl 1 (ext. strana) Umístění	Ozn. předmětu	Přípoj	SVORKOVNICE Patro svorky	**Ozn. svorky**	Můstky	**Komentář**	Drátové spojky	**Poloha na výkrese**	Typ svorky	Patro svorky	Cíl 2 (int. strana) Umístění	Ozn. předmětu	Přípoj	Kabel										Komentář cíle
Svorkovnice: -XT Počet svorek: 18																																						
VENTILÁTOR DEK.VEŽE														1	+V005A	-M005A	A		1			/1.C2				-FT11	T1	X										
"														2	+V005A	-M005A	B		2			/1.C3				-FT11	T2	X										
"													1		+V005B	-M005B	A		3			/2.C2				-FT12	T1	X										
"													2		+V005B	-M005B	B		4			/2.C3				-FT12	T2	X										
ČERPADLO DEK.VODY												1			+P006A	-M006A	A		5			/3.C2				-FT13	T1	X										
"												2			+P006A	-M006A	B		6			/3.C3				-FT13	T2	X										
"											1				+P006B	-M006B	A		7			/4.C2				-FT14	T1	X										
"											2				+P006B	-M006B	B		8			/4.C3				-FT14	T2	X										
ČERPADLO RECIRKULAČNÉ							1								+P037A	-M037A	A		9			/6.C2				-FT16	T1	X										
"							2								+P037A	-M037A	B		10			/6.C3				-FT16	T2	X										
"						1									+P037B	-M037B	A		11			/7.C2				-FT17	T1	X										
"						2									+P037B	-M037B	B		12			/7.C3				-FT17	T2	X										
ČERPADLO REGENERAČNÉ										1					+P011A	-M011A	A		13			/8.C2				-FT18	T1	X										
"										2					+P011A	-M011A	B		14			/8.C3				-FT18	T2	X										
"									1						+P011B	-M011B	A		15			/9.C2				-FT19	T1	X										
"									2						+P011B	-M011B	B		16			/9.C3				-FT19	T2	X										
"								1							+P011C	-M011C	A		17			/10.C2				-FT20	T1	X										
"								2							+P011C	-M011C	B		18			/10.C3				-FT20	T2	X										

Změna					
	D			Zákazník: TEPLÁREŇ ZÁPAD	Zpracoval: Ing.Jozef Guizon Datum: 23.11.2011
	C				
	B			Zakázkové číslo: 6715	Kontroloval: Ing.Jozef Guizon Datum:
	A				

Zpracováno v CAD/CAE systému ELCAD 7.6.0 SP2

A3

Tento dokument obsahuje chráněná data firmy Expro spol, s.r.o.

Kopírování a použití těchto dat nebo i jejich částí je možné jen s písemným svolením této firmy.

PROJEKTANT/DESIGNER:
J-KOPA
EXPRO s.r.o.

Akce: REKONŠTRUKCIA CHUV V TEPLÁRNI ZÁPAD

Název: Schéma svorkovnic
+RM15.5/P2-XT

Projekt: 6715

Expro spol, s.r.o.
P.O.BOX 12,92703 Šaľa

DCC/Výkres: EMA/+RM15.5/P2-XT

List/Listů: 1 / 1

BA TEPLÁREŇ ZÁPAD

CHUV

REKONŠTRUKCIA CHEMICKEJ ÚPRAVNE VODY V TEPLÁRNI ZÁPAD

+RM15.5 POLE2

SVORKOVNICOVÉ SCHÉMY ZAPOJENIA

Revize			
R	Komentář	Datum	Jméno

Zákazník: TEPLÁREŇ ZÁPAD

Zakázkové číslo: 6715

Zpracoval: Ing.Jozef Guizon
Datum: 05.10.2011

Kontroloval: Ing.Jozef Guizon
Datum:

Tento dokument obsahuje chráněná data firmy Expro spol, s.r.o.

Kopírování a použití těchto dat nebo i jejich částí je možné jen s písemným svolením této firmy.

PROJEKTANT/DESIGNER:
J-KOPA
EXPRO s.r.o.

EMA
+RM15.5/P2
+0/18
+RM15.5 POLE2 ÚVODNÝ LIST

Projekt: 6715
Akce: REKONŠTRUKCIA CHUV V TEPLÁRNI ZÁ

Expro spol, s.r.o.
P.O.BOX 12,92703 Šaľa

Zpracováno v CAD/CAE systému ELCAD 7.6.0 SP2

A3

+RM15.5/P3

Komentář cíle	Kabel													Cíl 1 (ext. strana)			SVORKOVNICE								Cíl 2 (int. strana)			Kabel										Komentář cíle
												M021B-W101 CMFM 4G2,5 RF	M019B-W101 CMFM 4G2,5 RF	Umístění	Ozn. předmětu	Přípoj	Patro svorky	**Ozn. svorky**	Můstky	**Komentář**	Drátové spojky	**Poloha na výkrese**	Typ svorky	Patro svorky	Umístění	Ozn. předmětu	Přípoj										
Svorkovnice: -X Počet svorek: 3																																						
													4	+P019B	-M019B	PE		**PE**				**/3.F3**				-X1	PE	X										
																										-XPE	PE	X										
												4		+P021B	-M021B	PE		**PE**				**/6.F3**				-X1	PE	X										
																										-X1	PE	X										
											X				-XPE	PE		**PE**				**/7.F3**				-X1	PE	X										

Změna					
	D			Zákazník: TEPLÁREŇ ZÁPAD	Zpracoval: Ing.Jozef Guizon Datum: 23.11.2011
	C				
	B			Zakázkové číslo: 6715	Kontroloval: Ing.Jozef Guizon Datum:
	A				

Zpracováno v CAD/CAE systému ELCAD 7.6.0 SP2 A3

Tento dokument obsahuje chráněná data firmy Expro spol, s.r.o.

Kopírování a použití těchto dat nebo i jejich částí je možné jen s písemným svolením této firmy.

PROJEKTANT/DESIGNER:
J-KOPA
EXPRO s.r.o.

Akce: REKONŠTRUKCIA CHUV V TEPLÁRNI ZÁPAD

Název: Schéma svorkovnic
+RM15.5/P3-X

Projekt: 6715
Expro spol, s.r.o.
P.O.BOX 12,92703 Šaľa

DCC/Výkres: EMA/ +RM15.5/P3-X / 1

List/Listů:

+RM15.5/P3

Komentář cíle	Kabel											M021C-W101 CMFM 4G1,5 RF	M021A-W101 CMFM 4G1,5 RF	M019A-W101 CMFM 4G1,5 RF	Cíl 1 (ext. strana) Umístění	Ozn. předmětu	Přípoj	SVORKOVNICE Patro svorky	**Ozn. svorky**	Můstky	**Komentář**	Drátové spojky	**Poloha na výkrese**	Typ svorky	Patro svorky	Cíl 2 (int. strana) Umístění	Ozn. předmětu	Přípoj	Kabel										Komentář cíle
Svorkovnice: -X1 Počet svorek: 3																																							
											X				+P019A	-GB32-X0	PE		**PE**				**/3.F2**				-XPE	PE	X										
														4	+P019A	-M019A	PE										-X	PE	X										
													4		+P021A	-M021A	PE		**PE**				**/6.F2**				-XPE	PE	X										
																											-GB3-X0	PE	X										
																											-X	PE	X										
											X				+P019A	-GB36-X0	PE		**PE**				**/7.F2**				-X	PE	X										
												4			+P021C	-M021C	PE										-X	PE	X										

Změna				Zákazník:	Zpracoval:	Ing.Jozef Guizon
	D			TEPLÁREŇ ZÁPAD	Datum:	23.11.2011
	C					
	B			Zakázkové číslo:	Kontroloval:	Ing.Jozef Guizon
	A			6715	Datum:	

Zpracováno v CAD/CAE systému ELCAD 7.6.0 SP2 A3

Tento dokument obsahuje chráněná data firmy Expro spol, s.r.o.

Kopírování a použití těchto dat nebo i jejich částí je možné jen s písemným svolením této firmy.

PROJEKTANT/DESIGNER:
J-KOPA
EXPRO s.r.o.

Akce: REKONŠTRUKCIA CHUV V TEPLÁRNI ZÁPAD

Název: Schéma svorkovnic
+RM15.5/P3-X1

Projekt: 6715
Expro spol, s.r.o.
P.O.BOX 12,92703 Šaľa

DCC/Výkres: EMA/+RM15.5/P3 List/Listů: -X1 / 1

+RM15.5/P3

Komentář cíle	Kabel													Cíl 1 (ext. strana)			SVORKOVNICE								Cíl 2 (int. strana)			Kabel										Komentář cíle
												MSP019C-W201 CYKY-O 7x1,5	M019C-W101 CYKY-O 4x2,5	Umístění	Ozn. předmětu	Přípoj	Patro svorky	**Ozn. svorky**	Můstky	**Komentář**	Drátové spojky	**Poloha na výkrese**	Typ svorky	Patro svorky	Umístění	Ozn. předmětu	Přípoj										
Svorkovnice: -X30 Počet svorek: 11																																						
												1		+P019C	-MSP019C-X2	1		**1**		**/1.B4**					-FA30	96	X										
																									-1KA30.4	A1	X										
												3		+P019C	-MSP019C-X2	2		**2**		**/1.B7**					-KM30	A1	X										
												4		+P019C	-MSP019C-X2	3		**3**		**/1.B7**					-KM30	23	X										
												5		+P019C	-MSP019C-X2	4		**4**		**/1.C7**			+DT15.0		-1KA30.1	11	X										START
												6		+P019C	-MSP019C-X2	6		**5**		**/1.C7**					-1KA30.5	A1	X										
												2		+P019C	-MSP019C-X2	5		**6**		**/1.B4**					-FU30.1	2	X										6A
START											X			+DT15.0	-1KA30.1	14		**7**		**/1.B8**					-KM30	24	X										
											X				-1KA30.5	A2		**8**		**/1.C9**					-KM30	A2	X										
ČERPADLO HCl													1	+P019C	-M019C	U		**U**		**/1.C2**					-FA30	2	X										
"													2	+P019C	-M019C	V		**V**		**/1.C2**					-FA30	4	X										
"													3	+P019C	-M019C	W		**W**		**/1.C2**					-FA30	6	X										

Změna				Zákazník:	Zpracoval:	Ing.Jozef Guizon	Tento dokument obsahuje chráněná data firmy Expro spol, s.r.o. Kopírování a použití těchto dat nebo i jejich částí je možné jen s písemným svolením této firmy.	PROJEKTANT/DESIGNER: J-KOPA EXPRO s.r.o.	Akce: REKONŠTRUKCIA CHUV V TEPLÁRNI ZÁPAD	Projekt: 6715
	D			TEPLÁREŇ ZÁPAD	Datum:	23.11.2011			Název: Schéma svorkovnic +RM15.5/P3-X30	Expro spol, s.r.o. P.O.BOX 12,92703 Šaľa
	C									
	B			Zakázkové číslo:	Kontroloval:	Ing.Jozef Guizon				DCC/Výkres: EMA+RM15.5/P3-X30 / 1
	A			6715	Datum:					List/Listů:

Zpracováno v CAD/CAE systému ELCAD 7.6.0 SP2 A3

Svorkovnice: -X31

Počet svorek: 11

Komentář cíle	Kabel													Cíl 1 (ext. strana)			SVORKOVNICE								Cíl 2 (int. strana)			Kabel										Komentář cíle
												MSP019D-W201 CYKY-O 7x1,5	M019D-W101 CYKY-O 4x2,5	Umístění	Ozn. předmětu	Přípoj	Patro svorky	**Ozn. svorky**	Můstky	**Komentář**	Drátové spojky	**Poloha na výkrese**	Typ svorky	Patro svorky	Umístění	Ozn. předmětu	Přípoj										
												1		+P019D	-MSP019D-X2	1		**1**				**/2.B4**				-FA31	96	X										
																										-1KA31.4	A1	X										
												3		+P019D	-MSP019D-X2	2		**2**				**/2.B7**				-KM31	A1	X										
												4		+P019D	-MSP019D-X2	3		**3**				**/2.B7**				-KM31	23	X										
												5		+P019D	-MSP019D-X2	4		**4**				**/2.C7**			+DT15.0	-1KA31.1	11	X										START
												6		+P019D	-MSP019D-X2	6		**5**				**/2.C7**				-1KA31.5	A1	X										
												2		+P019D	-MSP019D-X2	5		**6**				**/2.B4**				-FU31.1	2	X										6A
START											X			+DT15.0	-1KA31.1	14		**7**				**/2.B8**				-KM31	24	X										
											X				-1KA31.5	A2		**8**				**/2.C9**				-KM31	A2	X										
ČERPADLO HCl													1	+P019D	-M019D	U		**U**				**/2.C2**				-FA31	2	X										
"													2	+P019D	-M019D	V		**V**				**/2.C2**				-FA31	4	X										
"													3	+P019D	-M019D	W		**W**				**/2.C2**				-FA31	6	X										

Změna					
	D			Zákazník: TEPLÁREŇ ZÁPAD	Zpracoval: Ing.Jozef Guizon
	C				Datum: 23.11.2011
	B			Zakázkové číslo: 6715	Kontroloval: Ing.Jozef Guizon
	A				Datum:

Zpracováno v CAD/CAE systému ELCAD 7.6.0 SP2

A3

Tento dokument obsahuje chráněná data firmy Expro spol, s.r.o.

Kopírování a použití těchto dat nebo i jejich částí je možné jen s písemným svolením této firmy.

PROJEKTANT/DESIGNER:
J-KOPA
EXPRO s.r.o.

Akce: REKONŠTRUKCIA CHUV V TEPLÁRNI ZÁPAD

Název: Schéma svorkovnic +RM15.5/P3-X31

Projekt: 6715

Expro spol, s.r.o.
P.O.BOX 12,92703 Šaľa

DCC/Výkres: EMA+RM15.5/P3-X31

List/Listů: 1 / 1

+RM15.5/P3

Komentář cíle	Kabel														Cíl 1 (ext. strana)			SVORKOVNICE								Cíl 2 (int. strana)			Kabel										Komentář cíle
											MSP021AB-W201 CYKY-O 7x1,5	MSP019A-W201 CYKY-O 7x1,5	M019B-W101 CMFM 4G2,5 RF	M019A-W101 CMFM 4G1,5 RF	Umístění	Ozn. předmětu	Přípoj	Patro svorky	**Ozn. svorky**	Můstky	**Komentář**	Drátové spojky	**Poloha na výkrese**	Typ svorky	Patro svorky	Umístění	Ozn. předmětu	Přípoj	MSP019A-W201 CYKY-O 7x1,5	MSP021AB-W201 CYKY-O 7x1,5									
Svorkovnice: -X32 Počet svorek: 14																																							
												1			+P019A	-MSP019AB-SA1	11		**1**				**/3.C3**				-1FU32	2			X								6A
												2			+P019A	-MSP019AB-SA2	12		**2**				**/3.C4**				-KM32.2	41			X								
												3			+P019A	-MSP019AB-SA2	14		**3**				**/3.C4**				-KM32.1	41			X								
ZAPNI S2										X					+DT15.0	-1KA32.2	13		**4**				**/3.C4**			+P019A	-MSP019AB-SA1	14	4										
											1				+P021A	-MSP021AB-SA1	11		**5**				**/6.C3**				-1FU35	2			X								6A
											2				+P021A	-MSP021AB-SA2	12		**6**				**/6.C4**				-KM35.2	41			X								
											3				+P021A	-MSP021AB-SA2	14		**7**				**/6.C4**				-KM35.1	41			X								
ZAPNI S2										X					+DT15.0	-1KA35.2	13		**8**				**/6.C4**			+P021A	-MSP021AB-SA1	14		4									
														1	+P019A	-M019A	U		**U1**				**/3.F2**				-KM32.1	2			X								
													1		+P019B	-M019B	U		**U2**				**/3.F2**				-KM32.2	2			X								
														2	+P019A	-M019A	V		**V1**				**/3.F2**				-KM32.1	4			X								
													2		+P019B	-M019B	V		**V2**				**/3.F3**				-KM32.2	4			X								
														3	+P019A	-M019A	W		**W1**				**/3.F2**				-KM32.1	6			X								
													3		+P019B	-M019B	W		**W2**				**/3.F3**				-KM32.2	6			X								

Změna					
	D			Zákazník: TEPLÁREŇ ZÁPAD	Zpracoval: Ing.Jozef Guizon Datum: 23.11.2011
	C				
	B			Zakázkové číslo: 6715	Kontroloval: Ing.Jozef Guizon Datum:
	A				

Zpracováno v CAD/CAE systému ELCAD 7.6.0 SP2

A3

Tento dokument obsahuje chráněná data firmy Expro spol, s.r.o.

Kopírování a použití těchto dat nebo i jejich částí je možné jen s písemným svolením této firmy.

PROJEKTANT/DESIGNER:
J-KOPA
EXPRO s.r.o.

Akce: REKONŠTRUKCIA CHUV V TEPLÁRNI ZÁPAD

Název: Schéma svorkovnic
+RM15.5/P3-X32

Projekt: 6715

Expro spol, s.r.o.
P.O.BOX 12,92703 Šaľa

DCC/Výkres: EMA+RM15.5/P3-X32

List/Listů: 1 / 1

Svorkovnice: -X33
Počet svorek: 11

Komentář cíle	Kabel													Cíl 1 (ext. strana)			SVORKOVNICE								Cíl 2 (int. strana)			Kabel										Komentář cíle
												MSP021D-W201 CYKY-O 7x1,5	M021D-W101 CYKY-O 4x2,5	Umístění	Ozn. předmětu	Přípoj	Patro svorky	**Ozn. svorky**	Můstky	**Komentář**	Drátové spojky	**Poloha na výkrese**	Typ svorky	Patro svorky	Umístění	Ozn. předmětu	Přípoj										
												1		+P021D	-MSP021D-X2	1		**1**				**/4.B4**				-FA33	96	X										
																										-1KA33.4	A1	X										
												3		+P021D	-MSP021D-X2	2		**2**				**/4.B7**				-KM33	A1	X										
												4		+P021D	-MSP021D-X2	3		**3**				**/4.B7**				-KM33	23	X										
												5		+P021D	-MSP021D-X2	4		**4**				**/4.C7**			+DT15.0	-1KA33.1	11	X										START
												6		+P021D	-MSP021D-X2	6		**5**				**/4.C7**				-1KA33.5	A1	X										
												2		+P021D	-MSP021D-X2	5		**6**				**/4.B4**				-FU33.1	2	X										6A
START											X			+DT15.0	-1KA33.1	14		**7**				**/4.B8**				-KM33	24	X										
											X				-1KA33.5	A2		**8**				**/4.C9**				-KM33	A2	X										
ČERPADLO NaOH													1	+P0121D	-M021D	U		**U**				**/4.C2**				-FA33	2	X										
"													2	+P0121D	-M021D	V		**V**				**/4.C2**				-FA33	4	X										
"													3	+P0121D	-M021D	W		**W**				**/4.C2**				-FA33	6	X										

Změna				Zákazník:	Zpracoval:	Ing.Jozef Guizon	Tento dokument obsahuje chráněná data firmy Expro spol, s.r.o.	PROJEKTANT/DESIGNER:	Akce:	Projekt: 6715
	D			TEPLÁREŇ ZÁPAD	Datum:	23.11.2011		J-KOPA	REKONŠTRUKCIA CHUV V TEPLÁRNI ZÁPAD	Expro spol, s.r.o.
	C							EXPRO s.r.o.		P.O.BOX 12,92703 Šaľa
	B			Zakázkové číslo:	Kontroloval:	Ing.Jozef Guizon	Kopírování a použití těchto dat nebo i jejich částí je možné jen s písemným svolením této firmy.		Název:	DCC/Výkres: EMA+RM15.5/P3-X33
	A			6715	Datum:				Schéma svorkovnic +RM15.5/P3-X33	List/Listů: 1 / 1

Zpracováno v CAD/CAE systému ELCAD 7.6.0 SP2 A3

Svorkovnice: -X34
Počet svorek: 11

Komentář cíle	Kabel: MSP021E-W201 CYKY-O 7x1,5	Kabel: M021E-W101 CYKY-O 4x2,5	Cíl 1 (ext. strana): Umístění	Cíl 1 (ext. strana): Ozn. předmětu	Cíl 1 (ext. strana): Přípoj	SVORKOVNICE: Patro svorky	**Ozn. svorky**	Můstky	**Komentář**	Drátové spojky	**Poloha na výkrese**	Typ svorky	Patro svorky	Cíl 2 (int. strana): Umístění	Cíl 2 (int. strana): Ozn. předmětu	Cíl 2 (int. strana): Přípoj	Kabel	Komentář cíle
	1		+P021E	-MSP021E-X2	1		**1**				**/5.B4**				-FA34	96	X	
															-1KA34.4	A1	X	
	3		+P021E	-MSP021E-X2	2		**2**				**/5.B7**				-KM34	A1	X	
	4		+P021E	-MSP021E-X2	3		**3**				**/5.B7**				-KM34	23	X	
	5		+P021E	-MSP021E-X2	4		**4**				**/5.C7**			+DT15.0	-1KA34.1	11	X	START
	6		+P021E	-MSP021E-X2	6		**5**				**/5.C7**				-1KA34.5	A1	X	
	2		+P021E	-MSP021E-X2	5		**6**				**/5.B4**				-FU34.1	2	X	6A
START	X		+DT15.0	-1KA34.1	14		**7**				**/5.B8**				-KM34	24	X	
	X			-1KA34.5	A2		**8**				**/5.C9**				-KM34	A2	X	
ČERPADLO NaOH		1	+P0121E	-M021E	U		**U**				**/5.C2**				-FA34	2	X	
"		2	+P0121E	-M021E	V		**V**				**/5.C2**				-FA34	4	X	
"		3	+P0121E	-M021E	W		**W**				**/5.C2**				-FA34	6	X	

Změna				
D			Zákazník: TEPLÁREŇ ZÁPAD	Zpracoval: Ing.Jozef Guizon; Datum: 23.11.2011
C				
B			Zakázkové číslo: 6715	Kontroloval: Ing.Jozef Guizon; Datum:
A				

Zpracováno v CAD/CAE systému ELCAD 7.6.0 SP2 — A3

Tento dokument obsahuje chráněná data firmy Expro spol, s.r.o.

Kopírování a použití těchto dat nebo i jejich částí je možné jen s písemným svolením této firmy.

PROJEKTANT/DESIGNER: J-KOPA EXPRO s.r.o.

Akce: REKONŠTRUKCIA CHUV V TEPLÁRNI ZÁPAD

Název: Schéma svorkovnic +RM15.5/P3-X34

Projekt: 6715

Expro spol, s.r.o.
P.O.BOX 12,92703 Šaľa

DCC/Výkres: EMA+RM15.5/P3-X34 — List/Listů: 1 / 1

+RM15.5/P3

Komentář cíle	Kabel													Cíl 1 (ext. strana)			SVORKOVNICE								Cíl 2 (int. strana)			Kabel										Komentář cíle
												M021B-W101 CMFM 4G2,5 RF	M021A-W101 CMFM 4G1,5 RF	Umístění	Ozn. předmětu	Přípoj	Patro svorky	**Ozn. svorky**	Můstky	**Komentář**	Drátové spojky	**Poloha na výkrese**	Typ svorky	Patro svorky	Umístění	Ozn. předmětu	Přípoj										
Svorkovnice: -X35 Počet svorek: 6																																						
													1	+P021A	-M021A	U		**U1**				**/6.F2**				-KM35.1	2	X										
												1		+P021B	-M021B	U		**U2**				**/6.F2**				-KM35.2	2	X										
													2	+P021A	-M021A	V		**V1**				**/6.F2**				-KM35.1	4	X										
												2		+P021B	-M021B	V		**V2**				**/6.F3**				-KM35.2	4	X										
													3	+P021A	-M021A	W		**W1**				**/6.F2**				-KM35.1	6	X										
												3		+P021B	-M021B	W		**W2**				**/6.F3**				-KM35.2	6	X										

Změna					
D			Zákazník: TEPLÁREŇ ZÁPAD	Zpracoval: Ing.Jozef Guizon	
C				Datum: 23.11.2011	
B			Zakázkové číslo: 6715	Kontroloval: Ing.Jozef Guizon	
A				Datum:	

Zpracováno v CAD/CAE systému ELCAD 7.6.0 SP2 A3

Tento dokument obsahuje chráněná data firmy Expro spol, s.r.o.

Kopírování a použití těchto dat nebo i jejich částí je možné jen s písemným svolením této firmy.

PROJEKTANT/DESIGNER:
J-KOPA
EXPRO s.r.o.

Akce: REKONŠTRUKCIA CHUV V TEPLÁRNI ZÁPAD

Název: Schéma svorkovnic
+RM15.5/P3-X35

Projekt: 6715
Expro spol, s.r.o.
P.O.BOX 12,92703 Šaľa

DCC/Výkres: EMA+RM15.5/P3-X35 List/Listů: 1 / 1

+RM15.5/P3

Komentář cíle	Kabel													Cíl 1 (ext. strana)			SVORKOVNICE								Cíl 2 (int. strana)			Kabel										Komentář cíle
												MSP021C-W201 CYKY-O 7x1,5	M021C-W101 CMFM 4G1,5 RF	Umístění	Ozn. předmětu	Přípoj	Patro svorky	**Ozn. svorky**	Můstky	**Komentář**	Drátové spojky	**Poloha na výkrese**	Typ svorky	Patro svorky	Umístění	Ozn. předmětu	Přípoj	MSP021C-W201 CYKY-O 7x1,5										
Svorkovnice: -X36 Počet svorek: 6																																						
6A												X					-1FU36	2		**1**			**/7.C3**				-MSP021C-SA1	11	1										
													3				-MSP021C-SA1	12		**2**			**/7.C4**				-KM36.1	A1		X									
ZAPNI S1												X			+DT15.0		-1KA36.1	13		**3**			**/7.C4**				-MSP021C-SA1	14	4										
														1	+P021C		-M021C	U		**U1**			**/7.F2**				-KM36.1	2		X									
														2	+P021C		-M021C	V		**V1**			**/7.F2**				-KM36.1	4		X									
														3	+P021C		-M021C	W		**W1**			**/7.F2**				-KM36.1	6		X									

Změna					
D			Zákazník: TEPLÁREŇ ZÁPAD	Zpracoval: Ing.Jozef Guizon	
C				Datum: 23.11.2011	
B			Zakázkové číslo: 6715	Kontroloval: Ing.Jozef Guizon	
A				Datum:	

Zpracováno v CAD/CAE systému ELCAD 7.6.0 SP2 A3

Tento dokument obsahuje chráněná data firmy Expro spol, s.r.o.

Kopírování a použití těchto dat nebo i jejich částí je možné jen s písemným svolením této firmy.

PROJEKTANT/DESIGNER: J-KOPA EXPRO s.r.o.

Akce: REKONŠTRUKCIA CHUV V TEPLÁRNI ZÁPAD

Název: Schéma svorkovnic +RM15.5/P3-X36

Projekt: 6715

Expro spol, s.r.o.
P.O.BOX 12,92703 Šaľa

DCC/Výkres: EMA+RM15.5/P3-X36 List/Listů: 1 / 1

Svorkovnice: -X37

Počet svorek: 11

Komentář cíle	Kabel													Cíl 1 (ext. strana)			SVORKOVNICE								Cíl 2 (int. strana)			Kabel										Komentář cíle
												MSP026A-W201 CYKY-O 7x1,5	M026A-W101 CYKY-O 4x2,5	Umístění	Ozn. předmětu	Přípoj	Patro svorky	**Ozn. svorky**	Můstky	**Komentář**	Drátové spojky	**Poloha na výkrese**	Typ svorky	Patro svorky	Umístění	Ozn. předmětu	Přípoj										
												1		+P026A	-MSP026A-X2	1		**1**				**/8.B4**				-FA37	96	X										
																										-1KA37.4	A1	X										
												3		+P026A	-MSP026A-X2	2		**2**				**/8.B7**				-KM37	A1	X										
												4		+P026A	-MSP026A-X2	3		**3**				**/8.B7**				-KM37	23	X										
												5		+P026A	-MSP026A-X2	4		**4**				**/8.C7**			+DT15.0	-1KA37.1	11	X										START
												6		+P026A	-MSP026A-X2	6		**5**				**/8.C7**				-1KA37.5	A1	X										
												2		+P026A	-MSP026A-X2	5		**6**				**/8.B4**				-FU37.1	2	X										6A
START											X			+DT15.0	-1KA37.1	14		**7**				**/8.B8**				-KM37	24	X										
											X				-1KA37.5	A2		**8**				**/8.C9**				-KM37	A2	X										
ČERPADLO NEUTRALIZAČNÉ													1	+P026A	-M026A	U		**U**				**/8.C2**				-FA37	2	X										
"													2	+P026A	-M026A	V		**V**				**/8.C2**				-FA37	4	X										
"													3	+P026A	-M026A	W		**W**				**/8.C2**				-FA37	6	X										

Změna					
	D			Zákazník: TEPLÁREŇ ZÁPAD	Zpracoval: Ing.Jozef Guizon
	C				Datum: 23.11.2011
	B			Zakázkové číslo: 6715	Kontroloval: Ing.Jozef Guizon
	A				Datum:

Zpracováno v CAD/CAE systému ELCAD 7.6.0 SP2 A3

Tento dokument obsahuje chráněná data firmy Expro spol, s.r.o.

Kopírování a použití těchto dat nebo i jejich částí je možné jen s písemným svolením této firmy.

PROJEKTANT/DESIGNER: J-KOPA EXPRO s.r.o.

Akce: REKONŠTRUKCIA CHUV V TEPLÁRNI ZÁPAD

Název: Schéma svorkovnic +RM15.5/P3-X37

Projekt: 6715

Expro spol, s.r.o.
P.O.BOX 12,92703 Šaľa

DCC/Výkres: EMA+RM15.5/P3-X37 List/Listů: 1 / 1

Komentář cíle	Kabel													Cíl 1 (ext. strana)			SVORKOVNICE								Cíl 2 (int. strana)			Kabel										Komentář cíle
												MSP026B-W201 CYKY-O 7x1,5	M026B-W101 CYKY-O 4x2,5	Umístění	Ozn. předmětu	Přípoj	Patro svorky	**Ozn. svorky**	Můstky	**Komentář**	Drátové spojky	**Poloha na výkrese**	Typ svorky	Patro svorky	Umístění	Ozn. předmětu	Přípoj										
Svorkovnice: -X38 Počet svorek: 11																																						
												1		+P026B	-MSP026B-X2	1		**1**		**/9.B4**					-FA38	96	X											
																									-1KA38.4	A1	X											
												3		+P026B	-MSP026B-X2	2		**2**		**/9.B7**					-KM38	A1	X											
												4		+P026B	-MSP026B-X2	3		**3**		**/9.B7**					-KM38	23	X											
												5		+P026B	-MSP026B-X2	4		**4**		**/9.C7**			+DT15.0		-1KA38.1	11	X											START
												6		+P026B	-MSP026B-X2	6		**5**		**/9.C7**					-1KA38.5	A1	X											
												2		+P026B	-MSP026B-X2	5		**6**		**/9.B4**					-FU38.1	2	X											6A
START											X			+DT15.0	-1KA38.1	14		**7**		**/9.B8**					-KM38	24	X											
											X				-1KA38.5	A2		**8**		**/9.C9**					-KM38	A2	X											
ČERPADLO NEUTRALIZAČNÉ													1	+P026B	-M026B	U		**U**		**/9.C2**					-FA38	2	X											
"													2	+P026B	-M026B	V		**V**		**/9.C2**					-FA38	4	X											
"													3	+P026B	-M026B	W		**W**		**/9.C2**					-FA38	6	X											

Změna				Zákazník:	Zpracoval:	Ing.Jozef Guizon
	D			TEPLÁREŇ ZÁPAD	Datum:	23.11.2011
	C					
	B			Zakázkové číslo:	Kontroloval:	Ing.Jozef Guizon
	A			6715	Datum:	

Zpracováno v CAD/CAE systému ELCAD 7.6.0 SP2 A3

Tento dokument obsahuje chráněná data firmy Expro spol, s.r.o.

Kopírování a použití těchto dat nebo i jejich částí je možné jen s písemným svolením této firmy.

PROJEKTANT/DESIGNER:
J-KOPA
EXPRO s.r.o.

Akce:
REKONŠTRUKCIA CHUV V TEPLÁRNI ZÁPAD

Název:
Schéma svorkovnic
+RM15.5/P3-X38

Projekt: 6715
Expro spol, s.r.o.
P.O.BOX 12,92703 Šaľa

DCC/Výkres: EMA+RM15.5/P3-X38
List/Listů: 1 / 1

+RM15.5/P3

Komentář cíle	Kabel														Cíl 1 (ext. strana)			SVORKOVNICE								Cíl 2 (int. strana)			Kabel										Komentář cíle
									M026B-W501 CMFM 2X1,5 RF	M026A-W501 CMFM 2X1,5 RF	M021E-W501 CMFM 2X1,5 RF	M021D-W501 CMFM 2X1,5 RF	M019D-W501 CMFM 2X1,5 RF	M019C-W501 CMFM 2X1,5 RF	Umístění	Ozn. předmětu	Přípoj	Patro svorky	**Ozn. svorky**	Můstky	**Komentář**	Drátové spojky	**Poloha na výkrese**	Typ svorky	Patro svorky	Umístění	Ozn. předmětu	Přípoj										
Svorkovnice: -XT Počet svorek: 12																																							
ČERPADLO HCl														1	+P019C	-M019C	A		**1**			**/1.C2**				-FT30	T1	X										
"														2	+P019C	-M019C	B		**2**			**/1.C3**				-FT30	T2	X										
"													1		+P019D	-M019D	A		**3**			**/2.C2**				-FT31	T1	X										
"													2		+P019D	-M019D	B		**4**			**/2.C3**				-FT31	T2	X										
ČERPADLO NaOH												1			+P0121D	-M021D	A		**5**			**/4.C2**				-FT33	T1	X										
"												2			+P0121D	-M021D	B		**6**			**/4.C3**				-FT33	T2	X										
"											1				+P0121E	-M021E	A		**7**			**/5.C2**				-FT34	T1	X										
"											2				+P0121E	-M021E	B		**8**			**/5.C3**				-FT34	T2	X										
ČERPADLO NEUTRALIZAČNÉ										1					+P026A	-M026A	A		**9**			**/8.C2**				-FT37	T1	X										
"										2					+P026A	-M026A	B		**10**			**/8.C3**				-FT37	T2	X										
"									1						+P026B	-M026B	A		**11**			**/9.C2**				-FT38	T1	X										
"									2						+P026B	-M026B	B		**12**			**/9.C3**				-FT38	T2	X										

Změna				Zákazník: TEPLÁREŇ ZÁPAD	Zpracoval: Ing.Jozef Guizon	Tento dokument obsahuje chráněná data firmy Expro spol, s.r.o.	PROJEKTANT/DESIGNER: J-KOPA EXPRO s.r.o.	Akce: REKONŠTRUKCIA CHUV V TEPLÁRNI ZÁPAD	Projekt: 6715
	D				Datum: 23.11.2011				Expro spol, s.r.o.
	C								P.O.BOX 12,92703 Šaľa
	B			Zakázkové číslo: 6715	Kontroloval: Ing.Jozef Guizon	Kopírování a použití těchto dat nebo i jejich částí je možné jen s písemným svolením této firmy.		Název: Schéma svorkovnic +RM15.5/P3-XT	DCC/Výkres: EMA/+RM15.5/P3-XT / List/Listů: 1
	A				Datum:				

Zpracováno v CAD/CAE systému ELCAD 7.6.0 SP2 A3

BA TEPLÁREŇ ZÁPAD

CHUV

REKONŠTRUKCIA CHEMICKEJ ÚPRAVNE VODY V TEPLÁRNI ZÁPAD

+RM15.5 POLE3

SVORKOVNICOVÉ SCHÉMY ZAPOJENIA

Revize			
R	Komentář	Datum	Jméno

Zákazník: TEPLÁREŇ ZÁPAD

Zakázkové číslo: 6715

Zpracoval: Ing.Jozef Guizon
Datum: 05.10.2011

Kontroloval: Ing.Jozef Guizon
Datum:

Tento dokument obsahuje chráněná data firmy Expro spol, s.r.o.

Kopírování a použití těchto dat nebo i jejich částí je možné jen s písemným svolením této firmy.

PROJEKTANT/DESIGNER:
J-KOPA
EXPRO s.r.o.

EMA
+RM15.5/P3
+0/13
+RM15.5 POLE3 ÚVODNÝ LIST

Projekt: 6715
Akce: REKONŠTRUKCIA CHUV V TEPLÁRNI ZÁ

Expro spol, s.r.o.
P.O.BOX 12,92703 Šaľa

Zpracováno v CAD/CAE systému ELCAD 7.6.0 SP2

A3

+RM15.5/P4

Komentář cíle	Kabel													Cíl 1 (ext. strana)			SVORKOVNICE								Cíl 2 (int. strana)			Kabel										Komentář cíle
													MSP031A-W201 CYKY-O 7x1,5	M031A-W101 CYKY-O 4x2,5	Umístění	Ozn. předmětu	Přípoj	Patro svorky	**Ozn. svorky**	Můstky	**Komentář**	Drátové spojky	**Poloha na výkrese**	Typ svorky	Patro svorky	Umístění	Ozn. předmětu	Přípoj										
Svorkovnice: -X40 Počet svorek: 11																																						
													1		+P031A	-MSP031A-X2	1		**1**				**/1.B4**				-FA40	96	X									
																											-1KA40.4	A1	X									
													3		+P031A	-MSP031A-X2	2		**2**				**/1.B7**				-KM40	A1	X									
													4		+P031A	-MSP031A-X2	3		**3**				**/1.B7**				-KM40	23	X									
													5		+P031A	-MSP031A-X2	4		**4**				**/1.C7**			+DT15.0	-1KA40.1	11	X									START
													6		+P031A	-MSP031A-X2	6		**5**				**/1.C7**				-1KA40.5	A1	X									
													2		+P031A	-MSP031A-X2	5		**6**				**/1.B4**				-FU40.1	2	X									6A
START												X			+DT15.0	-1KA40.1	14		**7**				**/1.B8**				-KM40	24	X									
												X				-1KA40.5	A2		**8**				**/1.C9**				-KM40	A2	X									
ČERPADLO ODPAD.CHEM.														1	+P031A	-M031A	U		**U**				**/1.C2**				-FA40	2	X									
"														2	+P031A	-M031A	V		**V**				**/1.C2**				-FA40	4	X									
"														3	+P031A	-M031A	W		**W**				**/1.C2**				-FA40	6	X									

Změna					
	D			Zákazník: TEPLÁREŇ ZÁPAD	Zpracoval: Ing.Jozef Guizon Datum: 23.11.2011
	C				
	B			Zakázkové číslo: 6715	Kontroloval: Ing.Jozef Guizon Datum:
	A				

Zpracováno v CAD/CAE systému ELCAD 7.6.0 SP2 A3

Tento dokument obsahuje chráněná data firmy Expro spol, s.r.o.

Kopírování a použití těchto dat nebo i jejich částí je možné jen s písemným svolením této firmy.

PROJEKTANT/DESIGNER: J-KOPA EXPRO s.r.o.

Akce: REKONŠTRUKCIA CHUV V TEPLÁRNI ZÁPAD

Název: Schéma svorkovnic +RM15.5/P4-X40

Projekt: 6715

Expro spol, s.r.o.
P.O.BOX 12,92703 Šaľa

DCC/Výkres: EMA+RM15.5/P4-X40 List/Listů: 1 / 1

+RM15.5/P4

Komentář cíle	Kabel													Cíl 1 (ext. strana)			SVORKOVNICE								Cíl 2 (int. strana)			Kabel										Komentář cíle
												MSP031B-W201 CYKY-O 7x1,5	M031B-W101 CYKY-O 4x2,5	Umístění	Ozn. předmětu	Přípoj	Patro svorky	**Ozn. svorky**	Můstky	**Komentář**	Drátové spojky	**Poloha na výkrese**	Typ svorky	Patro svorky	Umístění	Ozn. předmětu	Přípoj										
Svorkovnice: -X41 Počet svorek: 11																																						
												1		+P031B	-MSP031B-X2	1		**1**		**/2.B4**					-FA41	96	X											
																									-1KA41.4	A1	X											
												3		+P031B	-MSP031B-X2	2		**2**		**/2.B7**					-KM41	A1	X											
												4		+P031B	-MSP031B-X2	3		**3**		**/2.B7**					-KM41	23	X											
												5		+P031B	-MSP031B-X2	4		**4**		**/2.C7**			+DT15.0		-1KA41.1	11	X											START
												6		+P031B	-MSP031B-X2	6		**5**		**/2.C7**					-1KA41.5	A1	X											
												2		+P031B	-MSP031B-X2	5		**6**		**/2.B4**					-FU41.1	2	X											6A
START											X			+DT15.0	-1KA41.1	14		**7**		**/2.B8**					-KM41	24	X											
											X				-1KA41.5	A2		**8**		**/2.C9**					-KM41	A2	X											
ČERPADLO ODPAD.CHEM.													1	+P031B	-M031B	U		**U**		**/2.C2**					-FA41	2	X											
"													2	+P031B	-M031B	V		**V**		**/2.C2**					-FA41	4	X											
"													3	+P031B	-M031B	W		**W**		**/2.C2**					-FA41	6	X											

Změna				Zákazník:	Zpracoval:	Ing.Jozef Guizon
	D			TEPLÁREŇ ZÁPAD	Datum:	23.11.2011
	C					
	B			Zakázkové číslo:	Kontroloval:	Ing.Jozef Guizon
	A			6715	Datum:	

Zpracováno v CAD/CAE systému ELCAD 7.6.0 SP2 A3

Tento dokument obsahuje chráněná data firmy Expro spol, s.r.o.

Kopírování a použití těchto dat nebo i jejich částí je možné jen s písemným svolením této firmy.

PROJEKTANT/DESIGNER:
J-KOPA
EXPRO s.r.o.

Akce: REKONŠTRUKCIA CHUV V TEPLÁRNI ZÁPAD

Název: Schéma svorkovnic
+RM15.5/P4-X41

Projekt: 6715
Expro spol, s.r.o.
P.O.BOX 12,92703 Šaľa

DCC/Výkres: EMA+RM15.5/P4-X41 List/Listů: 1 / 1

+RM15.5/P4

Komentář cíle	Kabel													Cíl 1 (ext. strana)			SVORKOVNICE								Cíl 2 (int. strana)			Kabel										Komentář cíle
													MSP028A-W201 CYKY-O 7x1,5	M028A-W101 CYKY-O 4x2,5	Umístění	Ozn. předmětu	Přípoj	Patro svorky	**Ozn. svorky**	Můstky	**Komentář**	Drátové spojky	**Poloha na výkrese**	Typ svorky	Patro svorky	Umístění	Ozn. předmětu	Přípoj										
Svorkovnice: -X42 Počet svorek: 11																																						
													1		+P028A	-MSP028A-X2	1		**1**		**/3.B4**					-FA42	96	X										
																										-1KA42.4	A1	X										
													3		+P028A	-MSP028A-X2	2		**2**		**/3.B7**					-KM42	A1	X										
													4		+P028A	-MSP028A-X2	3		**3**		**/3.B7**					-KM42	23	X										
													5		+P028A	-MSP028A-X2	4		**4**		**/3.C7**				+DT15.0	-1KA42.1	11	X										START
													6		+P028A	-MSP028A-X2	6		**5**		**/3.C7**					-1KA42.5	A1	X										
													2		+P028A	-MSP028A-X2	5		**6**		**/3.B4**					-FU42.1	2	X										6A
START												X			+DT15.0	-1KA42.1	14		**7**		**/3.B8**					-KM42	24	X										
												X				-1KA42.5	A2		**8**		**/3.C9**					-KM42	A2	X										
ČERPADLO NEUTRAL.														1	+P028A	-M028A	U		**U**		**/3.C2**					-FA42	2	X										
"														2	+P028A	-M028A	V		**V**		**/3.C2**					-FA42	4	X										
"														3	+P028A	-M028A	W		**W**		**/3.C2**					-FA42	6	X										

Změna				Zákazník:	Zpracoval:	Ing.Jozef Guizon	Tento dokument obsahuje chráněná data firmy Expro spol, s.r.o. Kopírování a použití těchto dat nebo i jejich částí je možné jen s písemným svolením této firmy.	PROJEKTANT/DESIGNER: J-KOPA EXPRO s.r.o.	Akce: REKONŠTRUKCIA CHUV V TEPLÁRNI ZÁPAD	Projekt: 6715
	D			TEPLÁREŇ ZÁPAD	Datum:	23.11.2011			Název: Schéma svorkovnic +RM15.5/P4-X42	Expro spol, s.r.o. P.O.BOX 12,92703 Šaľa
	C									
	B			Zakázkové číslo:	Kontroloval:	Ing.Jozef Guizon				DCC/Výkres: EMA+RM15.5/P4-X42 / 1
	A			6715	Datum:					List/Listů:

Zpracováno v CAD/CAE systému ELCAD 7.6.0 SP2 A3

+RM15.5/P4

Komentář cíle	Kabel													Cíl 1 (ext. strana)			SVORKOVNICE								Cíl 2 (int. strana)			Kabel										Komentář cíle
													MSP028B-W201 CYKY-O 7x1,5	M028B-W101 CYKY-O 4x2,5	Umístění	Ozn. předmětu	Přípoj	Patro svorky	**Ozn. svorky**	Můstky	**Komentář**	Drátové spojky	**Poloha na výkrese**	Typ svorky	Patro svorky	Umístění	Ozn. předmětu	Přípoj										
Svorkovnice: -X43 Počet svorek: 11																																						
													1		+P028B	-MSP028B-X2	1		**1**				**/4.B4**				-FA43	96	X									
																											-1KA43.4	A1	X									
													3		+P028B	-MSP028B-X2	2		**2**				**/4.B7**				-KM43	A1	X									
													4		+P028B	-MSP028B-X2	3		**3**				**/4.B7**				-KM43	23	X									
													5		+P028B	-MSP028B-X2	4		**4**				**/4.C7**			+DT15.0	-1KA43.1	11	X									START
													6		+P028B	-MSP028B-X2	6		**5**				**/4.C7**				-1KA43.5	A1	X									
													2		+P028B	-MSP028B-X2	5		**6**				**/4.B4**				-FU43.1	2	X									6A
START												X			+DT15.0	-1KA43.1	14		**7**				**/4.B8**				-KM43	24	X									
												X				-1KA43.5	A2		**8**				**/4.C9**				-KM43	A2	X									
ČERPADLO NEUTRAL.														1	+P028B	-M028B	U		**U**				**/4.C2**				-FA43	2	X									
"														2	+P028B	-M028B	V		**V**				**/4.C2**				-FA43	4	X									
"														3	+P028B	-M028B	W		**W**				**/4.C2**				-FA43	6	X									

Změna				Zákazník:	Zpracoval:	Ing.Jozef Guizon	Tento dokument obsahuje chráněná data firmy Expro spol, s.r.o. Kopírování a použití těchto dat nebo i jejich částí je možné jen s písemným svolením této firmy.	PROJEKTANT/DESIGNER: J-KOPA EXPRO s.r.o.	Akce: REKONŠTRUKCIA CHUV V TEPLÁRNI ZÁPAD	Projekt: 6715
	D			TEPLÁREŇ ZÁPAD	Datum:	23.11.2011			Název: Schéma svorkovnic +RM15.5/P4-X43	Expro spol, s.r.o. P.O.BOX 12,92703 Šaľa
	C									
	B			Zakázkové číslo:	Kontroloval:	Ing.Jozef Guizon				DCC/Výkres: EMA+RM15.5/P4-X43 / 1
	A			6715	Datum:					List/Listů:

Zpracováno v CAD/CAE systému ELCAD 7.6.0 SP2 A3

Komentář cíle	Kabel													Cíl 1 (ext. strana)			SVORKOVNICE								Cíl 2 (int. strana)			Kabel										Komentář cíle
												MSP030A-W201 CYKY-O 7x1,5	M030A-W101 CYKY-O 4x2,5	Umístění	Ozn. předmětu	Přípoj	Patro svorky	**Ozn. svorky**	Můstky	**Komentář**	Drátové spojky	**Poloha na výkrese**	Typ svorky	Patro svorky	Umístění	Ozn. předmětu	Přípoj										
Svorkovnice: -X44 Počet svorek: 11																																						
												1		+P030A	-MSP030A-X2	1		**1**		**/5.B4**					-FA44	96	X										
																									-1KA44.4	A1	X										
												3		+P030A	-MSP030A-X2	2		**2**		**/5.B7**					-KM44	A1	X										
												4		+P030A	-MSP030A-X2	3		**3**		**/5.B7**					-KM44	23	X										
												5		+P030A	-MSP030A-X2	4		**4**		**/5.C7**			+DT15.0		-1KA44.1	11	X										START
												6		+P030A	-MSP030A-X2	6		**5**		**/5.C7**					-1KA44.5	A1	X										
												2		+P030A	-MSP030A-X2	5		**6**		**/5.B4**					-FU44.1	2	X										6A
START											X			+DT15.0	-1KA44.1	14		**7**		**/5.B8**					-KM44	24	X										
											X				-1KA44.5	A2		**8**		**/5.C9**					-KM44	A2	X										
ČERPADLO CHEM.DO REG													1	+P030A	-M030A	U		**U**		**/5.C2**					-FA44	2	X										
"													2	+P030A	-M030A	V		**V**		**/5.C2**					-FA44	4	X										
"													3	+P030A	-M030A	W		**W**		**/5.C2**					-FA44	6	X										

Změna				Zákazník:	Zpracoval:	Ing.Jozef Guizon	Tento dokument obsahuje chráněná data firmy Expro spol, s.r.o. Kopírování a použití těchto dat nebo i jejich částí je možné jen s písemným svolením této firmy.	PROJEKTANT/DESIGNER: J-KOPA EXPRO s.r.o.	Akce: REKONŠTRUKCIA CHUV V TEPLÁRNI ZÁPAD	Projekt: 6715
	D			TEPLÁREŇ ZÁPAD	Datum:	23.11.2011			Název: Schéma svorkovnic +RM15.5/P4-X44	Expro spol, s.r.o. P.O.BOX 12,92703 Šaľa
	C									
	B			Zakázkové číslo:	Kontroloval:	Ing.Jozef Guizon				DCC/Výkres: EMA+RM15.5/P4-X44 / 1
	A			6715	Datum:					List/Listů:
Zpracováno v CAD/CAE systému ELCAD 7.6.0 SP2						A3				

+RM15.5/P4

Komentář cíle	Kabel													Cíl 1 (ext. strana)			SVORKOVNICE								Cíl 2 (int. strana)			Kabel										Komentář cíle
												MSP030B-W201 CYKY-O 7x1,5	M030B-W101 CYKY-O 4x2,5	Umístění	Ozn. předmětu	Přípoj	Patro svorky	**Ozn. svorky**	Můstky	**Komentář**	Drátové spojky	**Poloha na výkrese**	Typ svorky	Patro svorky	Umístění	Ozn. předmětu	Přípoj										
Svorkovnice: -X45 Počet svorek: 11																																						
												1		+P030B	-MSP030B-X2	1		**1**		**/6.B4**				-FA45	96	X											
																								-1KA45.4	A1	X											
												3		+P030B	-MSP030B-X2	2		**2**		**/6.B7**				-KM45	A1	X											
												4		+P030B	-MSP030B-X2	3		**3**		**/6.B7**				-KM45	23	X											
												5		+P030B	-MSP030B-X2	4		**4**		**/6.C7**			+DT15.0	-1KA45.1	11	X											START
												6		+P030B	-MSP030B-X2	6		**5**		**/6.C7**				-1KA45.5	A1	X											
												2		+P030B	-MSP030B-X2	5		**6**		**/6.B4**				-FU45.1	2	X											6A
START											X			+DT15.0	-1KA45.1	14		**7**		**/6.B8**				-KM45	24	X											
											X				-1KA45.5	A2		**8**		**/6.C9**				-KM45	A2	X											
ČERPADLO CHEM.DO REG													1	+P030B	-M030B	U		**U**		**/6.C2**				-FA45	2	X											
"													2	+P030B	-M030B	V		**V**		**/6.C2**				-FA45	4	X											
"													3	+P030B	-M030B	W		**W**		**/6.C2**				-FA45	6	X											

Změna				Zákazník:	Zpracoval:	Ing.Jozef Guizon
	D			TEPLÁREŇ ZÁPAD	Datum:	23.11.2011
	C					
	B			Zakázkové číslo:	Kontroloval:	Ing.Jozef Guizon
	A			6715	Datum:	

Zpracováno v CAD/CAE systému ELCAD 7.6.0 SP2 A3

Tento dokument obsahuje chráněná data firmy Expro spol, s.r.o.

Kopírování a použití těchto dat nebo i jejich částí je možné jen s písemným svolením této firmy.

PROJEKTANT/DESIGNER:
J-KOPA
EXPRO s.r.o.

Akce:
REKONŠTRUKCIA CHUV V TEPLÁRNI ZÁPAD

Název:
Schéma svorkovnic
+RM15.5/P4-X45

Projekt: 6715
Expro spol, s.r.o.
P.O.BOX 12,92703 Šaľa

DCC/Výkres: EMA+RM15.5/P4-X45 List/Listů: 1 / 1

+RM15.5/P4

Komentář cíle	Kabel													Cíl 1 (ext. strana)			SVORKOVNICE								Cíl 2 (int. strana)			Kabel										Komentář cíle
													MSPRE1A-W201 CYKY-O 7x1,5	MREZ1A-W101 CYKY-O 4x2,5	Umístění	Ozn. předmětu	Přípoj	Patro svorky	**Ozn. svorky**	Můstky	**Komentář**	Drátové spojky	**Poloha na výkrese**	Typ svorky	Patro svorky	Umístění	Ozn. předmětu	Přípoj										
Svorkovnice: -X46 Počet svorek: 11																																						
													1		+REZ1A	-MSPREZ1A-X2	1		**1**				**/7.B4**				-FA46	96	X										
																											-1KA46.4	A1	X										
													3		+REZ1A	-MSPREZ1A-X2	2		**2**				**/7.B7**				-KM46	A1	X										
													4		+REZ1A	-MSPREZ1A-X2	3		**3**				**/7.B7**				-KM46	23	X										
													5		+REZ1A	-MSPREZ1A-X2	4		**4**				**/7.C7**			+DT15.0	-1KA46.1	11	X										START
													6		+REZ1A	-MSPREZ1A-X2	6		**5**				**/7.C7**				-1KA46.5	A1	X										
													2		+REZ1A	-MSPREZ1A-X2	5		**6**				**/7.B4**				-FU46.1	2	X										6A
START												X			+DT15.0	-1KA46.1	14		**7**				**/7.B8**				-KM46	24	X										
												X				-1KA46.5	A2		**8**				**/7.C9**				-KM46	A2	X										
REZERVA1A														1	+REZ1A	-MREZ1A	U		**U**				**/7.C2**				-FA46	2	X										
"														2	+REZ1A	-MREZ1A	V		**V**				**/7.C2**				-FA46	4	X										
"														3	+REZ1A	-MREZ1A	W		**W**				**/7.C2**				-FA46	6	X										

Změna				Zákazník:	Zpracoval:	Ing.Jozef Guizon	Tento dokument obsahuje chráněná data firmy Expro spol, s.r.o. Kopírování a použití těchto dat nebo i jejich částí je možné jen s písemným svolením této firmy.	PROJEKTANT/DESIGNER: J-KOPA EXPRO s.r.o.	Akce: REKONŠTRUKCIA CHUV V TEPLÁRNI ZÁPAD	Projekt: 6715
	D			TEPLÁREŇ ZÁPAD	Datum:	23.11.2011			Název: Schéma svorkovnic +RM15.5/P4-X46	Expro spol, s.r.o. P.O.BOX 12,92703 Šaľa
	C									
	B			Zakázkové číslo:	Kontroloval:	Ing.Jozef Guizon				DCC/Výkres: EMA+RM15.5/P4-X46 / 1
	A			6715	Datum:					List/Listů:

Zpracováno v CAD/CAE systému ELCAD 7.6.0 SP2 A3

+RM15.5/P4

Komentář cíle	Kabel													Cíl 1 (ext. strana)			SVORKOVNICE								Cíl 2 (int. strana)			Kabel										Komentář cíle
												MSPRE1B-W201 CYKY-O 7x1,5	MREZ1B-W101 CYKY-O 4x2,5	Umístění	Ozn. předmětu	Přípoj	Patro svorky	**Ozn. svorky**	Můstky	**Komentář**	Drátové spojky	**Poloha na výkrese**	Typ svorky	Patro svorky	Umístění	Ozn. předmětu	Přípoj										
Svorkovnice: -X47 Počet svorek: 11																																						
												1		+REZ1B	-MSPREZ1B-X2	1		**1**		**/8.B4**					-FA47	96	X											
																									-1KA47.4	A1	X											
												3		+REZ1B	-MSPREZ1B-X2	2		**2**		**/8.B7**					-KM47	A1	X											
												4		+REZ1B	-MSPREZ1B-X2	3		**3**		**/8.B7**					-KM47	23	X											
												5		+REZ1B	-MSPREZ1B-X2	4		**4**		**/8.C7**				+DT15.0	-1KA47.1	11	X										START
												6		+REZ1B	-MSPREZ1B-X2	6		**5**		**/8.C7**					-1KA47.5	A1	X											
												2		+REZ1B	-MSPREZ1B-X2	5		**6**		**/8.B4**					-FU47.1	2	X											6A
START											X			+DT15.0	-1KA47.1	14		**7**		**/8.B8**					-KM47	24	X											
											X				-1KA47.5	A2		**8**		**/8.C9**					-KM47	A2	X											
REZERVA1B													1	+REZ1B	-MREZ1B	U		**U**		**/8.C2**					-FA47	2	X											
"													2	+REZ1B	-MREZ1B	V		**V**		**/8.C2**					-FA47	4	X											
"													3	+REZ1B	-MREZ1B	W		**W**		**/8.C2**					-FA47	6	X											

Změna				Zákazník:	Zpracoval:	Ing.Jozef Guizon	Tento dokument obsahuje chráněná data firmy Expro spol, s.r.o. Kopírování a použití těchto dat nebo i jejich částí je možné jen s písemným svolením této firmy.	PROJEKTANT/DESIGNER: J-KOPA EXPRO s.r.o.	Akce: REKONŠTRUKCIA CHUV V TEPLÁRNI ZÁPAD	Projekt: 6715
	D			TEPLÁREŇ ZÁPAD	Datum:	23.11.2011			Název: Schéma svorkovnic +RM15.5/P4-X47	Expro spol, s.r.o. P.O.BOX 12,92703 Šaľa
	C									
	B			Zakázkové číslo:	Kontroloval:	Ing.Jozef Guizon				DCC/Výkres: EMA+RM15.5/P4-X47 / 1
	A			6715	Datum:					List/Listů:

Zpracováno v CAD/CAE systému ELCAD 7.6.0 SP2 A3

+RM15.5/P4

Komentář cíle	Kabel														Cíl 1 (ext. strana)			SVORKOVNICE								Cíl 2 (int. strana)			Kabel										Komentář cíle
						MREZ1B-W501 CMFM 2X1,5 RF	MREZ1A-W501 CMFM 2X1,5 RF	M031B-W501 CMFM 2X1,5 RF	M031A-W501 CMFM 2X1,5 RF	M030B-W501 CMFM 2X1,5 RF	M030A-W501 CMFM 2X1,5 RF	M028B-W501 CMFM 2X1,5 RF	M028A-W501 CMFM 2X1,5 RF		Umístění	Ozn. předmětu	Přípoj	Patro svorky	**Ozn. svorky**	Můstky	**Komentář**	Drátové spojky	**Poloha na výkrese**	Typ svorky	Patro svorky	Umístění	Ozn. předmětu	Přípoj											
Svorkovnice: -XT Počet svorek: 16																																							
ČERPADLO ODPAD.CHEM.										1					+P031A	-M031A	A		1		/1.C2					-FT40	T1	X										
"										2					+P031A	-M031A	B		2		/1.C3					-FT40	T2	X										
"									1						+P031B	-M031B	A		3		/2.C2					-FT41	T1	X										
"									2						+P031B	-M031B	B		4		/2.C3					-FT41	T2	X										
ČERPADLO NEUTRAL.														1	+P028A	-M028A	A		5		/3.C2					-FT42	T1	X										
"														2	+P028A	-M028A	B		6		/3.C3					-FT42	T2	X										
"												1			+P028B	-M028B	A		7		/4.C2					-FT43	T1	X										
"												2			+P028B	-M028B	B		8		/4.C3					-FT43	T2	X										
ČERPADLO CHEM.DO REG											1				+P030A	-M030A	A		9		/5.C2					-FT44	T1	X										
"											2				+P030A	-M030A	B		10		/5.C3					-FT44	T2	X										
"										1					+P030B	-M030B	A		11		/6.C2					-FT45	T1	X										
"										2					+P030B	-M030B	B		12		/6.C3					-FT45	T2	X										
REZERVA1A								1							+REZ1A	-MREZ1A	A		13		/7.C2					-FT46	T1	X										
"								2							+REZ1A	-MREZ1A	B		14		/7.C3					-FT46	T2	X										
REZERVA1B							1								+REZ1B	-MREZ1B	A		15		/8.C2					-FT47	T1	X										
"							2								+REZ1B	-MREZ1B	B		16		/8.C3					-FT47	T2	X										

Změna					
D			Zákazník: TEPLÁREŇ ZÁPAD	Zpracoval: Ing.Jozef Guizon	Tento dokument obsahuje chráněná data firmy Expro spol, s.r.o.
C				Datum: 23.11.2011	
B			Zakázkové číslo: 6715	Kontroloval: Ing.Jozef Guizon	Kopírování a použití těchto dat nebo i jejich částí je možné jen s písemným svolením této firmy.
A				Datum:	

Zpracováno v CAD/CAE systému ELCAD 7.6.0 SP2 A3

PROJEKTANT/DESIGNER: J-KOPA EXPRO s.r.o.

Akce: REKONŠTRUKCIA CHUV V TEPLÁRNI ZÁPAD

Název: Schéma svorkovnic +RM15.5/P4-XT

Projekt: 6715

Expro spol, s.r.o.
P.O.BOX 12,92703 Šaľa

DCC/Výkres: EMA/+RM15.5/P4-XT List/Listů: / 1

BA TEPLÁREŇ ZÁPAD

CHUV

REKONŠTRUKCIA CHEMICKEJ ÚPRAVNE VODY V TEPLÁRNI ZÁPAD

+RM15.5 POLE4

SVORKOVNICOVÉ SCHÉMY ZAPOJENIA

Revize				
R	Komentář	Datum	Jméno	

Zákazník: TEPLÁREŇ ZÁPAD

Zakázkové číslo: 6715

Zpracoval: Ing.Jozef Guizon
Datum: 05.10.2011

Kontroloval: Ing.Jozef Guizon
Datum:

Tento dokument obsahuje chráněná data firmy Expro spol, s.r.o.

Kopírování a použití těchto dat nebo i jejich částí je možné jen s písemným svolením této firmy.

PROJEKTANT/DESIGNER:
J-KOPA
EXPRO s.r.o.

EMA
+RM15.5/P4
+0/10
+RM15.5 POLE4 ÚVODNÝ LIST

Projekt: 6715
Akce: REKONŠTRUKCIA CHUV V TEPLÁRNI ZÁ

Expro spol, s.r.o.
P.O.BOX 12,92703 Šaľa

Zpracováno v CAD/CAE systému ELCAD 7.6.0 SP2

A3

BA TEPLÁREŇ ZÁPAD

CHUV

REKONŠTRUKCIA CHEMICKEJ ÚPRAVNE VODY V TEPLÁRNI ZÁPAD

+RM15.5 POLE2

ZOZNAM KÁBLOV

Revize				
R	Komentář	Datum	Jméno	

Zákazník: TEPLÁREŇ ZÁPAD

Zakázkové číslo: 6715

Zpracoval: Ing.Jozef Guizon
Datum: 05.10.2011

Kontroloval: Ing.Jozef Guizon
Datum:

Tento dokument obsahuje chráněná data firmy Expro spol, s.r.o.

Kopírování a použití těchto dat nebo i jejich částí je možné jen s písemným svolením této firmy.

PROJEKTANT/DESIGNER:
J-KOPA
EXPRO s.r.o.

EMB
RM15.5-2
0/2
+RM15.5 POLE2 ÚVODNÝ LIST

Projekt: 6715
Akce: REKONŠTRUKCIA CHUV V TEPLÁRNI ZÁ

Expro spol, s.r.o.
P.O.BOX 12,92703 Šaľa

Zpracováno v CAD/CAE systému ELCAD 7.6.0 SP2

A3

Poř. čís.	Kabel	Typ kabelu	Výrobce	Cíl 1 Umístění	Ozn. předmětu	Cíl 2 Umístění	Ozn. předmětu	Délka Komentář	Použ. žil/ Rezerv. žil
1	M005A-W101	CYKY-O 4x1,5	Draka Kabely	+RM15.5/P2		+MV005A		50.00	4/0
2	M005A-W501	CMFM 2X1,5 RF	PRAKAB	+RM15.5/P2		+MV005A		50.00	2/0
3	M005B-W101	CYKY-O 4x1,5	Draka Kabely	+RM15.5/P2	-X12	+V005B	-M005B	25.00	4/0
4	M005B-W501	CMFM 2X1,5 RF	PRAKAB	+RM15.5/P2	-XT	+V005B	-M005B	25.00	2/0
5	M006A-W101	CYKY-O 4x2,5	Draka Kabely	+RM15.5/P2	-X13	+P006A	-M006A	60.00	4/0
6	M006A-W501	CMFM 2X1,5 RF	PRAKAB	+RM15.5/P2	-XT	+P006A	-M006A	60.00	2/0
7	M006B-W101	CYKY-O 4x2,5	Draka Kabely	+RM15.5/P2	-X14	+P006B	-M006B	60.00	4/0
8	M006B-W501	CMFM 2X1,5 RF	PRAKAB	+RM15.5/P2	-XT	+P006B	-M006B	60.00	2/0
9	M011A-W101	CYKY-O 4x2,5	Draka Kabely	+RM15.5/P2	-X18	+P011A	-M011A	60.00	4/0
10	M011A-W501	CMFM 2X1,5 RF	PRAKAB	+RM15.5/P2	-XT	+P011A	-M011A	60.00	2/0
11	M011B-W101	CYKY-O 4x2,5	Draka Kabely	+RM15.5/P2	-X19	+P011B	-M011B	60.00	4/0
12	M011B-W501	CMFM 2X1,5 RF	PRAKAB	+RM15.5/P2	-XT	+P011B	-M011B	60.00	2/0
13	M011C-W101	CYKY-O 4x2,5	Draka Kabely	+RM15.5/P2	-X19	+P011C	-M011C	60.00	4/0
14	M011C-W501	CMFM 2X1,5 RF	PRAKAB	+RM15.5/P2	-XT	+P011C	-M011C	60.00	2/0
15	M034A-W101	CYKY-J 3x2,5	Draka Kabely	+RM15.5/P2	-X21	+RM15.5/P2	-XS21	25.00	3/0
16	M034A-W102	CYKY-J 3x2,5	Draka Kabely	+RM15.5/P2	-XP21	+P034A	-M-K	25.00	3/0
17	M034A-W201	CYKY-J 3x2,5	Draka Kabely	+RM15.5/P2	-X21	+MX M034A	-1X	25.00	2/0
18	M034A-W501	CYKY-O 7x1,5	Draka Kabely	+RM15.5/P2	-1XA0	+MX M034A	-X4	25.00	6/0
19	M034B-W101	CYKY-J 3x2,5	Draka Kabely	+RM15.5/P2	-X22	+RM15.5/P2	-XS22	25.00	3/0
20	M034B-W102	CYKY-J 3x2,5	Draka Kabely	+RM15.5/P2	-XP22	+P034B	-M-K	25.00	3/0
21	M034B-W201	CYKY-J 3x2,5	Draka Kabely	+RM15.5/P2	-X22	+MX M034B	-1X	25.00	2/0
22	M034B-W501	CYKY-O 7x1,5	Draka Kabely	+RM15.5/P2	-1XA0	+MX M034B	-X4	25.00	6/0
23	M037A-W101	CYKY-O 4x2,5	Draka Kabely	+RM15.5/P2	-X16	+P037A	-M037A	60.00	4/0
24	M037A-W501	CMFM 2X1,5 RF	PRAKAB	+RM15.5/P2	-XT	+P037A	-M037A	60.00	2/0
25	M037B-W101	CYKY-O 4x2,5	Draka Kabely	+RM15.5/P2	-X17	+P037B	-M037B	60.00	4/0
26	M037B-W501	CMFM 2X1,5 RF	PRAKAB	+RM15.5/P2	-XT	+P037B	-M037B	60.00	2/0
27	MSP006A-W201	CYKY-O 7x1,5	Draka Kabely	+RM15.5/P2	-X13	+P006A	-MSP006A-X2	60.00	6/0
28	MSP011A-W201	CYKY-O 7x1,5	Draka Kabely	+RM15.5/P2	-X18	+P011A	-MSP011A-X2	60.00	6/0
29	MSP011B-W201	CYKY-O 7x1,5	Draka Kabely	+RM15.5/P2	-X19	+P011B	-MSP011B-X2	60.00	6/0
30	MSP011C-W201	CYKY-O 7x1,5	Draka Kabely	+RM15.5/P2	-X20	+P011C	-MSP011C-X2	60.00	6/0
31	MSP037A-W201	CYKY-O 7x1,5	Draka Kabely	+RM15.5/P2	-X16	+P037A	-MSP037A-X2	60.00	6/0
32	MSP037B-W201	CYKY-O 7x1,5	Draka Kabely	+RM15.5/P2	-X17	+P037B	-MSP037B-X2	60.00	6/0
33	MSV005A-W201	CYKY-O 7x1,5	Draka Kabely	+RM15.5/P2		+MV005A		50.00	6/0
34	MSV005B-W201	CYKY-O 7x1,5	Draka Kabely	+RM15.5/P2	-X12	+V005B	-MS V005B-X2	25.00	6/0
35	MSV006B-W201	CYKY-O 7x1,5	Draka Kabely	+RM15.5/P2	-X14	+P006B	-MSP006B-X2	60.00	6/0

				Zpracoval: TEPLÁREŇ ZÁPAD	Rezervováno: Ing.Jozef Guizon	Akce: P.O.BOX 12,92703 Šaľa	Název: Seznam kabelů
				Rezervováno: 6715	,LOGO EXP-JKOPA3	Rezervováno:6715.pro	RM15.5 POLE2 ZOZNAM KÁBLOV
				Kontroloval: Ing.Jozef Guizon	Kopírování a použití těchto dat nebo i jejich částí je možné jen s písemným svolením této firmy.	Zákazník: REKONŠTRUKCIA CHUV V TEPLÁRNI ZÁPAD	DCC/Výkres:
R	Komentář	Datum	Jméno	Datum: 23.11.2011		Zakázkové číslo:	EMB RM15.5-21_
Zpracováno v CAD/CAE systému ELCAD 7.6.0 SP2				A3	Rezervováno: :1		

Komentář k poli Les.
Rezervováno:
Listů: 2
List: 1

BA TEPLÁREŇ ZÁPAD

CHUV

REKONŠTRUKCIA CHEMICKEJ ÚPRAVNE VODY V TEPLÁRNI ZÁPAD

+RM15.5 POLE3

ZOZNAM KÁBLOV

Revize				
R	Komentář	Datum	Jméno	

Zákazník: TEPLÁREŇ ZÁPAD

Zakázkové číslo: 6715

Zpracoval: Ing.Jozef Guizon
Datum: 05.10.2011

Kontroloval: Ing.Jozef Guizon
Datum:

Tento dokument obsahuje chráněná data firmy Expro spol, s.r.o.

Kopírování a použití těchto dat nebo i jejich částí je možné jen s písemným svolením této firmy.

PROJEKTANT/DESIGNER:
J-KOPA
EXPRO s.r.o.

EMB
RM15.5-3
0/2
+RM15.5 POLE3 ÚVODNÝ LIST

Projekt: 6715
Akce: REKONŠTRUKCIA CHUV V TEPLÁRNI ZÁ

Expro spol, s.r.o.
P.O.BOX 12,92703 Šaľa

Zpracováno v CAD/CAE systému ELCAD 7.6.0 SP2

A3

Poř. čís.	Kabel	Typ kabelu	Výrobce	Cíl 1 Umístění	Ozn. předmětu	Cíl 2 Umístění	Ozn. předmětu	Délka Komentář	Použ. žil/ Rezerv. žil
1	M019A-W101	CMFM 4G1,5 RF	PRAKAB	+RM15.5/P3	-X32	+P019A	-M019A	55.00	4/0
2	M019B-W101	CMFM 4G2,5 RF	PRAKAB	+RM15.5/P3	-X32	+P019B	-M019B	55.00	4/0
3	M019C-W101	CYKY-O 4x2,5	Draka Kabely	+RM15.5/P3	-X30	+P019C	-M019C	60.00	4/0
4	M019C-W501	CMFM 2X1,5 RF	PRAKAB	+RM15.5/P3	-XT	+P019C	-M019C	60.00	2/0
5	M019D-W101	CYKY-O 4x2,5	Draka Kabely	+RM15.5/P3	-X31	+P019D	-M019D	60.00	4/0
6	M019D-W501	CMFM 2X1,5 RF	PRAKAB	+RM15.5/P3	-XT	+P019D	-M019D	60.00	2/0
7	M021A-W101	CMFM 4G1,5 RF	PRAKAB	+RM15.5/P3	-X35	+P021A	-M021A	55.00	4/0
8	M021B-W101	CMFM 4G2,5 RF	PRAKAB	+RM15.5/P3	-X35	+P021B	-M021B	55.00	4/0
9	M021C-W101	CMFM 4G1,5 RF	PRAKAB	+RM15.5/P3	-X36	+P021C	-M021C	55.00	4/0
10	M021D-W101	CYKY-O 4x2,5	Draka Kabely	+RM15.5/P3		+MP021D		65.00	4/0
11	M021D-W501	CMFM 2X1,5 RF	PRAKAB	+RM15.5/P3		+MP021D		65.00	2/0
12	M021E-W101	CYKY-O 4x2,5	Draka Kabely	+RM15.5/P3		+MP021E		35.00	4/0
13	M021E-W501	CMFM 2X1,5 RF	PRAKAB	+RM15.5/P3		+MP021E		35.00	2/0
14	M026A-W101	CYKY-O 4x2,5	Draka Kabely	+RM15.5/P3		+MP026A		75.00	4/0
15	M026A-W501	CMFM 2X1,5 RF	PRAKAB	+RM15.5/P3		+MP026A		75.00	2/0
16	M026B-W101	CYKY-O 4x2,5	Draka Kabely	+RM15.5/P3	-X38	+P026B	-M026B	60.00	4/0
17	M026B-W501	CMFM 2X1,5 RF	PRAKAB	+RM15.5/P3	-XT	+P026B	-M026B	60.00	2/0
18	MSP019A-W201	CYKY-O 7x1,5	Draka Kabely	+RM15.5/P3	-X32	+P019A	-MSP019AB-SA1	55.00	4/0
19	MSP019C-W201	CYKY-O 7x1,5	Draka Kabely	+RM15.5/P3	-X30	+P019C	-MSP019C-X2	60.00	6/0
20	MSP019D-W201	CYKY-O 7x1,5	Draka Kabely	+RM15.5/P3	-X31	+P019D	-MSP019D-X2	60.00	6/0
21	MSP021AB-W201	CYKY-O 7x1,5	Draka Kabely	+RM15.5/P3	-X32	+P021A	-MSP021AB-SA1	55.00	4/0
22	MSP021C-W201	CYKY-O 7x1,5	Draka Kabely	+RM15.5/P3	-X36	+RM15.5/P3	-MSP021C-SA1	55.00	3/0
23	MSP021D-W201	CYKY-O 7x1,5	Draka Kabely	+RM15.5/P3		+MP021D		65.00	6/0
24	MSP021E-W201	CYKY-O 7x1,5	Draka Kabely	+RM15.5/P3		+MP021E		35.00	6/0
25	MSP026A-W201	CYKY-O 7x1,5	Draka Kabely	+RM15.5/P3		+MP026A		75.00	6/0
26	MSP026B-W201	CYKY-O 7x1,5	Draka Kabely	+RM15.5/P3	-X38	+P026B	-MSP026B-X2	60.00	6/0

				Zpracoval: TEPLÁREŇ ZÁPAD			
				Rezervováno: 6715			
				Kontroloval: Ing.Jozef Guizon			
R	Komentář	Datum	Jméno	Datum: 23.11.2011			
Zpracováno v CAD/CAE systému ELCAD 7.6.0 SP2				A3	Rezervováno:	:1	

Rezervováno: Ing.Jozef Guizon
,LOGO EXP-JKOPA3

Kopírování a použití těchto dat nebo i jejich částí je možné jen s písemným svolením této firmy.

Akce: P.O.BOX 12,92703 Šaľa
Rezervováno:6715.pro

Zákazník: REKONŠTRUKCIA CHUV V TEPLÁRNI ZÁPAD
Zakázkové číslo:

Název: Seznam kabelů
RM15.5 POLE3 ZOZNAM KÁBLOV

DCC/Výkres:
EMB RM15.5-31_

Komentář:
Rezervováno:
Listů: 2
List: 1

BA TEPLÁREŇ ZÁPAD

CHUV

REKONŠTRUKCIA CHEMICKEJ ÚPRAVNE VODY V TEPLÁRNI ZÁPAD

+RM15.5 POLE4

ZOZNAM KÁBLOV

Revize				
R	Komentář	Datum	Jméno	

Zákazník: TEPLÁREŇ ZÁPAD

Zakázkové číslo: 6715

Zpracoval: Ing.Jozef Guizon
Datum: 05.10.2011

Kontroloval: Ing.Jozef Guizon
Datum:

Tento dokument obsahuje chráněná data firmy Expro spol, s.r.o.

Kopírování a použití těchto dat nebo i jejich částí je možné jen s písemným svolením této firmy.

PROJEKTANT/DESIGNER:
J-KOPA
EXPRO s.r.o.

EMB
RM15.5-4
0/2
+RM15.5 POLE4 ÚVODNÝ LIST

Projekt: 6715
Akce: REKONŠTRUKCIA CHUV V TEPLÁRNI ZÁ

Expro spol, s.r.o.
P.O.BOX 12,92703 Šaľa

Zpracováno v CAD/CAE systému ELCAD 7.6.0 SP2

A3

Poř. čís.	Kabel	Typ kabelu	Výrobce	Cíl 1 Umístění	Ozn. předmětu	Cíl 2 Umístění	Ozn. předmětu	Délka Komentář	Použ. žil/ Rezerv. žil
1	M028A-W101	CYKY-O 4x2,5	Draka Kabely	+RM15.5/P4	-X42	+P028A	-M028A	60.00	4/0
2	M028A-W501	CMFM 2X1,5 RF	PRAKAB	+RM15.5/P4	-XT	+P028A	-M028A	60.00	2/0
3	M028B-W101	CYKY-O 4x2,5	Draka Kabely	+RM15.5/P4	-X43	+P028B	-M028B	60.00	4/0
4	M028B-W501	CMFM 2X1,5 RF	PRAKAB	+RM15.5/P4	-XT	+P028B	-M028B	60.00	2/0
5	M030A-W101	CYKY-O 4x2,5	Draka Kabely	+RM15.5/P4	-X44	+P030A	-M030A	60.00	4/0
6	M030A-W501	CMFM 2X1,5 RF	PRAKAB	+RM15.5/P4	-XT	+P030A	-M030A	60.00	2/0
7	M030B-W101	CYKY-O 4x2,5	Draka Kabely	+RM15.5/P4	-X45	+P030B	-M030B	60.00	4/0
8	M030B-W501	CMFM 2X1,5 RF	PRAKAB	+RM15.5/P4	-XT	+P030B	-M030B	60.00	2/0
9	M031A-W101	CYKY-O 4x2,5	Draka Kabely	+RM15.5/P4	-X40	+P031A	-M031A	60.00	4/0
10	M031A-W501	CMFM 2X1,5 RF	PRAKAB	+RM15.5/P4	-XT	+P031A	-M031A	60.00	2/0
11	M031B-W101	CYKY-O 4x2,5	Draka Kabely	+RM15.5/P4	-X41	+P031B	-M031B	60.00	4/0
12	M031B-W501	CMFM 2X1,5 RF	PRAKAB	+RM15.5/P4	-XT	+P031B	-M031B	60.00	2/0
13	MREZ1A-W101	CYKY-O 4x2,5	Draka Kabely	+RM15.5/P4	-X46	+REZ1A	-MREZ1A	60.00	4/0
14	MREZ1A-W501	CMFM 2X1,5 RF	PRAKAB	+RM15.5/P4	-XT	+REZ1A	-MREZ1A	60.00	2/0
15	MREZ1B-W101	CYKY-O 4x2,5	Draka Kabely	+RM15.5/P4	-X47	+REZ1B	-MREZ1B	60.00	4/0
16	MREZ1B-W501	CMFM 2X1,5 RF	PRAKAB	+RM15.5/P4	-XT	+REZ1B	-MREZ1B	60.00	2/0
17	MSP028A-W201	CYKY-O 7x1,5	Draka Kabely	+RM15.5/P4	-X42	+P028A	-MSP028A-X2	60.00	6/0
18	MSP028B-W201	CYKY-O 7x1,5	Draka Kabely	+RM15.5/P4	-X43	+P028B	-MSP028B-X2	60.00	6/0
19	MSP030A-W201	CYKY-O 7x1,5	Draka Kabely	+RM15.5/P4	-X44	+P030A	-MSP030A-X2	60.00	6/0
20	MSP030B-W201	CYKY-O 7x1,5	Draka Kabely	+RM15.5/P4	-X45	+P030B	-MSP030B-X2	60.00	6/0
21	MSP031A-W201	CYKY-O 7x1,5	Draka Kabely	+RM15.5/P4	-X40	+P031A	-MSP031A-X2	60.00	6/0
22	MSP031B-W201	CYKY-O 7x1,5	Draka Kabely	+RM15.5/P4	-X41	+P031B	-MSP031B-X2	60.00	6/0
23	MSPRE1A-W201	CYKY-O 7x1,5	Draka Kabely	+RM15.5/P4	-X46	+REZ1A	-MSPREZ1A-X2	60.00	6/0
24	MSPRE1B-W201	CYKY-O 7x1,5	Draka Kabely	+RM15.5/P4	-X47	+REZ1B	-MSPREZ1B-X2	60.00	6/0

Kopírování a použití těchto dat nebo i jejich částí je možné jen s písemným svolením této firmy.